Ceník náhradních dílů 2025

Sanitární technika

Platný od 1. 1. 2025

PŘÍSLUŠENSTVÍ

Příslušenství k umyvadlovým a dřezovým sifonům 4
WC sedátka 4
Šrouby kompletní 4
Těsnění k WC kombi 4
Příslušenství k napouštěcím/vypouštěcím ventilům a pisoárovému splachovači 4
Příslušenství k vanovým sifonům 5
Příslušenství k vaničkovým sifonům 5
Vložka vrapová 5

WC MODULY

VÝROBA OD 2017 AM112, AM112W 6
VÝROBA 2005–2017 A112 7
VÝROBA OD 2017 AM100/850, AM100/1000, AM100/1000E 8
VÝROBA 2005–2017 A100/850, A100/1000, A100/1000E 9
AM115/1000, AM115/1000E, AM115/1000V 10
VÝROBA OD 3Q/2020 11
AM101/850, AM102/850, AM101/1000, AM101/1120, AM101/850W, AM102/1000, AM102/1120, AM101/1120D, AM101/1120E, AM101/1120V, AM101/1120W, AM102/1120E, AM102/1120V, AM120/1120, AM121/1120
VÝROBA 2017–2020 12
AM101/850, AM102/850, AM101/1000, AM101/1120, AM102/1000, AM102/1120, AM101/1120D, AM101/1120E, AM101/1120V, AM101/1120W, AM102/1120E, AM102/1120V
VÝROBA 2005–2017 13
A101/850, A102/850, A101/1000, A101/1200, A102/1000, A102/1200, A101/1200D, A101/1200E, A101/1200V, A102/1200E, A102/1200V
AM116/1120 14
VÝROBA OD 3Q/2020 AM119/850/1000 15
VÝROBA OD 2019 AM119/850/1000 16
VÝROBA OD 3Q/2020 AM118/850/1000 17
VÝROBA OD 2019 AM118/850/1000 18
AM1112 Slim 19
AM1115/1000 Slim 20
VÝROBA OD 3Q/2020 AM1101/1200 Slim 21
VÝROBA 2017–2020 AM1101/1200 Slim 22
VÝROBA 2005–2017 A1101/1200 Slim, A1101B/1200 Slim 23
A115/1000, A115/1000E, A115/1000V 24
A116/1200 25
A1112B Slim 26
A1115/1000 Slim, A1115B/1000 Slim 27
VÝROBA OD 3Q/2020 A108F 28
VÝROBA 2015–2020 A108F 29

MONTÁŽNÍ RÁMY ZAŘIZOVACÍCH PŘEDMĚTŮ

A104, A104A, A104B, A104PB, A104AVS 30
A105 31
A107, A107S 32
A108 33
A113, A114, A114S 34
A117B 35
A117PB 36

OVLÁDACÍ TLAČÍTKA A SENZORY

M57X, M67X, M77X, M187X, M197X 37
AIR, FUN, TURN, RAY, MOON, STING, STRIPE, AIR LIGHT, AIR LIGHT R 38
M1710–M1745 39
M70–M75, M170–M175, M270–M275 M370–M375, M470–M475, M1370–M1375 40
ASP3 41
ASP4 42

NAPOUŠTĚCÍ VENTILY

VÝROBA OD 2Q/2021 A150, A160 43
A15, A16 44
A17, A18 44
A11, A13, CH11, CH11P 45
A12, A14 45

VYPOUŠTĚCÍ VENTILY

A05, A2000 46
A08, A08A 47
A06, A06E 48
A09A, A09B 49
A02, A03, A03A 50
A07 51

WC PLASTOVÉ NÁDRŽKY

A93, A94 52

WC SEDÁTKA

A60, A601, A602, A603, A604, A606, A674S, WC SOLID 53

PODLAHOVÉ ŽLABY

APZ1, APZ101 Low, APZ1001, APZ1101 Low, APZ101BLACK Low 54
APZ4 Flexible, APZ1004 Flexible, APZ104 Flexible Low, APZ1104 Flexible Low 54
APZ6 Professional, APZ1006 Professional, APZ106 Professional Low, APZ1106 Professional Low 55
APZ16 Wall, APZ1016 Wall, APZ116 Wall Low, APZ1116 Wall Low 55
APZ15 Marble, APZ15 Marble Low 56
APZ13 Modular, APZ13 Fit and Go, APZ23 Modular Wall, APZ23 Fit and Go Wall 57
APZ5 Spa 58
APZ11 Antivandal, APZ1011 Antivandal, APZ111 Antivandal Low, APZ1111 Antivandal Low 58
ARZ1 59
APZ9 Simple, APZ10 Simple, APZ10BLACK Simple, APZ10BLACK-BRASS, APZ18 Simple, APZ30 Wall 60
APZ19 Simple, APZ20 Simple, APZ19BLACK Simple 61
APZ12 Optimal, APZ22 Optimal, APZ2012 Optimal, APZ2022 Optimal 62

VENKOVNÍ ODVODNĚNÍ

AVZ112-R102, AVZ112-R501 63
AVZ101-R101, AVZ102-R102, AVZ102-R103, AVZ103-R104, AVZ103-R201, AVZ103-R202, AVZ103-R403, AVZ104-R401, AVZ104-R402, AVZ102-R501 64
AVZ103R-R201, AVZ103R-R202, AVZ103R-R403, AVZ104R-R401, AVZ104R-R402, AVZ101R-R101S, AVZ101R-R121R, AVZ101R-R122R, AVZ101R-R123R, AVZ101R-R124R, AVZ101R-R321R, AVZ101R-R322R, AVZ101R-R323R, AVZ101R-R324R, AVZ102R-R102S, AVZ102R-R103S, AVZ103R-R104S 65
AVZ101-R121, AVZ101-R122, AVZ101-R123, AVZ101-R124, AVZ101-R321, AVZ101-R322, AVZ101-R323, AVZ101-R324, AVZ101S-R121R, AVZ101S-R122R, AVZ101S-R123R, AVZ101S-R124R, AVZ101S-R321R, AVZ101S-R322R, AVZ101S-R323R, AVZ101S-R324R 66

UNIVERZÁLNÍ LAPAČE STŘEŠNÍCH SPLAVENIN

AGV1, AGV2, AGV3, AGV4 67

PODLAHOVÉ VPUSTI

APV110, APV120, APV130 68
APV1, APV2, APV3, APV31, APV32, APV101, APV102, APV103, APV140, APV201, APV202, APV203, APV240, APV0800, APV1311, APV1324, APV2311, APV2321, APV2324, APV3344, APV3444, APV4344, APV4444, APV5111, APV5211, APV5411, APV6111, APV6211 69
APV10, APV11, APV12, APV13, APV26 70

VANOVÉ SIFONY

A501, A502 71
A51, A55, A550, A551, A552, A553 72
A504, A505, A507, A516 73
A508, A509 74
A564, A565 75
A566 76

VANIČKOVÉ SIFONY

A503KM, A506KM 77
A461, A462 78
A465, A466, A476, A465BLACK 79
A46, A47B, A47CR 80
A48, A49 81
A471CR 82
A491CR, A492CR 83

UMYVADLOVÉ SIFONY

A412, A45F 84
A413, A434, A872P 85
A31, A32, A41, A42, A43, A300, A31P, A410, A411, A41P, A41R, A420, A421, A42P, A42R, A430, A43P, A410P, A41PR, A420P, A430P 86
A328B, A328CR 87
A39, A390, A391, A392, A392ANTIC, A392B, A392BLACK, A392C, A393, A394, A395, A395B, A396, A400, A400B, A401, A402, A403, A431, A432, A437, A438, A439, A4000, A4000B, A4320, ARV001, ARV002 88

DŘEZOVÉ SIFONY

A33, A34, A37, A38, A331, A441, A442, A443, A444, A446, A447 89
A464 90
A448, A449, A448P, A449P, A453P, A454P, A8000 91
A80, A81, A82, A83, A84, A44M, A800, A810, A820, A830, A840, A870, A870P 92
A873 93

PISOÁROVÉ A BIDETOVÉ SIFONY

A45A, A45B, A45C 94

SIFONY PRO ODKAPÁVAJÍCÍ KONDENZÁT

AKS1, AKS1Z, AKS2, AKS3, AKS4, AKS5, AKS6 95

PRAČKOVÉ SIFONY

APS3, APS4, APS6, P148, APS3P, P148Z, P149Z, P155Z, P156Z 96

DOPOJENÍ K WC

A90, A91, A92, A970, A991 97

Seznam náhradních dílů 98–110

Legenda

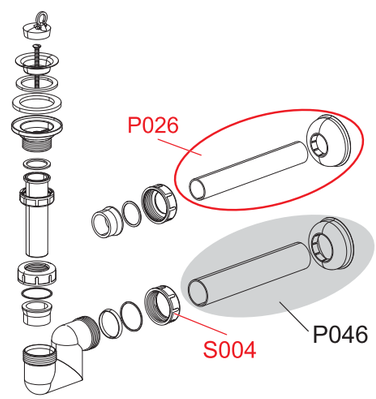

P046 Výrobek z katalogu výrobků (součástí ceníku výrobků)

Sada

S004 Náhradní díl, který je uveden v ceníku ND

Ceny jsou uvedeny bez DPH.

Příslušenství k umyvadlovým a dřezovým sifonům

Obj. číslo	Popis	Rozměr mm	Cena
P0008-ND	Zátka s řetízkem (umyvadlové sifony)	DN40	69 Kč
P0012-ND	Zátka PVC 5/4" (umyvadlové sifony)	DN40	25 Kč
P0019-ND	Zátka PVC 6/4" (dřezové sifony)	DN45	26 Kč
P061-ND	Trubka DN32 s rozetou	DN32	45 Kč
S0006-ND	Rozeta DN40	DN40	30 Kč
S0012-ND	Mřížka sifonu plast	DN63	20 Kč
S0013-ND	Mřížka sifonu 5/4" nerez	DN63	45 Kč
S0115-ND	Zátka 6/4" s řetízkem 38 cm (A501, A502)	DN44	51 Kč
S0116-ND	Mřížka DN70 nerez 6/4"	DN70	47 Kč
S0168-ND	Rozeta DN50	DN50	30 Kč
S0316-ND	Šroub dlouhý 40 mm	40 mm	96 Kč
S0321-ND	Rozeta DN32	DN70	30 Kč
S0365-ND	Mřížka 6/4" plast	DN32	27 Kč
S0384-ND	Mřížka komplet DN115 k A37	DN115	290 Kč
S0955-ND	Rozeta DN32	DN32	30 Kč
S0956-ND	Rozeta DN40	DN40	30 Kč
S0957-ND	Rozeta DN50	DN50	30 Kč
S1521-ND	Klíč umyvadlové výpusti 5/4"		62 Kč
S1523-ND	Těsnění tvarové pro umyvadlové sifony		40 Kč

WC sedátka

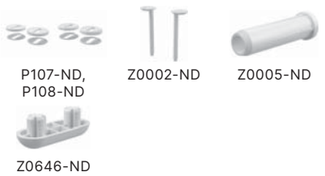

Obj. číslo	Popis	Rozměr mm	Cena
P107-ND	Sada podložek pro panty P097 a P098		48 Kč
P108-ND	Sada podložek pro panty Z0137B-ND		57 Kč
Z0002-ND	Prodloužené šrouby k A60	90 mm	43 Kč
Z0005-ND	Čep WC sedátka		21 Kč
Z0646-ND	Doraz sedátka, 4 ks		63 Kč

Šrouby kompletní

Obj. číslo	Popis	Rozměr mm	Cena
V0020 M6X65 A-ND	Šroub kompletní	M6×65A	40 Kč
V0020 M6X80 A-ND	Šroub kompletní	M6×80A	40 Kč
V0020 M8X65 A-ND	Šroub kompletní	M8×65A	40 Kč
V0020 M8X80 A-ND	Šroub kompletní	M8×80A	40 Kč
V0020 M6X80 B-ND	Šroub kompletní	M6×80B	43 Kč
V0020 M8X80 B-ND	Šroub kompletní	M8×80B	43 Kč

Těsnění k WC kombi

Obj. číslo	Popis	Rozměr mm	Cena
V0056-ND	Těsnění 115×70×15	115×70×15	34 Kč
V0058-ND	Těsnění 115×70×8	115×70×8	26 Kč
V0060-ND	Těsnění 94×70×17	94×70×17	72 Kč

Příslušenství k napouštěcím/vypouštěcím ventilům a pisoárovému splachovači

Obj. číslo	Popis	Cena
N0022-ND	Záslepka bílá	24 Kč
V0088-ND	Dvoutlačítko kompletní chrom	164 Kč
V0094-ND	Krytka tlačítka A2000 bílá	24 Kč
Z0073KARTUS-NEW-ND	Pisoárový tlakový splachovač – kartuš	630 Kč

Příslušenství k vanovým sifonům

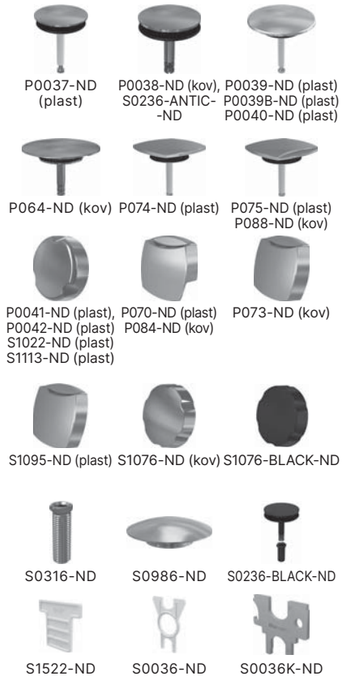

Obj. číslo	Popis	Rozměr mm	Cena
P0037-ND	Zátka chrom (A51CR, A51B)	DN48	188 Kč
P0038-ND	Zátka kov (A55K, A56K)	DN45	193 Kč
P0039-ND	Zátka velká chrom (A54CRM, A56KM, A55KM)	DN70	194 Kč
P0039B-ND	Zátka chrom (A51CRM, A564CRM1, A565CRM1)	DN70	194 Kč
P0040-ND	Zátka velká bílá	DN70	128 Kč
P0041-ND	Knoflík vanový A51CR, A54CR	DN75	180 Kč
P0042-ND	Knoflík vanový A51	DN75	96 Kč
P064-ND	Zátka kov velká (A564KM1, A565KM1)	DN70	234 Kč
P070-ND	Knoflík vanový A564	85×85	252 Kč
P073-ND	Knoflík vanový A508	85×85	262 Kč
P074-ND	Zátka chrom pro A564CRM2	70×70	262 Kč
P075-ND	Zátka chrom pro A564CRM3	70×70	310 Kč
P084-ND	Knoflík vanový A564	85×85	337 Kč
P088-ND	Zátka pro KM3	70×70	339 Kč
S0036-ND	Klíč vaničkového sifonu		32 Kč
S0036K-ND	Univerzální klíč, kov		262 Kč
S0236-ANTIC-ND	Zátka A55 kov antic	DN45	1 002 Kč
S0236-BLACK-ND	Zátka A55 kov + šroub A51 BLACK	DN45	1 137 Kč
S0316-ND	Šroub dlouhý 40 mm	40	96 Kč
S0986-ND	Zátka sifony CLICK/CLACK 6/4" kov	DN70	331 Kč
S1022-ND	Knoflík vanový kompletní chrom A51, A54	DN75	180 Kč
S1076-ND	Knoflík vanový A55, A56, A550, kov	DN78	232 Kč
S1076-BLACK-ND	Knoflík vanový A55 kov + krytka BLACK	DN78	1 123 Kč
S1095-ND	Knoflík vanový A51, A54 chrom	75×75	180 Kč
S1113-ND	Knoflík vanový kompletní bílý A51, A54	DN45	96 Kč
S1522-ND	Klíč vanové výpusti 6/4"	DN45	62 Kč

Příslušenství k vaničkovým sifonům

Obj. číslo	Popis	Rozměr mm	Cena
P0043-ND	Mřížka sifonu DN50 (A46)	DN72	59 Kč
P0044-ND	Mřížka sifonu DN60 (A46)	DN86	66 Kč
P0045-ND	Mřížka sifonu DN90	DN115	79 Kč
S0034-ND	Víko sifonu DN60 bílé	DN91	72 Kč
S0035-ND	Víko sifonu DN60 chrom	DN91	164 Kč
S0036-ND	Klíč vaničkového sifonu		32 Kč
S0036K-ND	Univerzální klíč, kov		262 Kč
S0061-ND	Víko DN90 kov	DN116	369 Kč
S0061-ANTIC-ND	Víko DN90 kov antic	DN116	822 Kč
S0061A-ND	Víko DN90 kov bílá	DN116	1 112 Kč
S0281-ND	Víko DN90 kov mat	DN116	405 Kč
S0337-ND	Víko sifonu DN50 chrom	DN71	158 Kč
S0436-ND	Víko sifonu DN50 bílé	DN71	72 Kč
S0852-ND	Víko DN90 chrom - vaničkové sifony	DN116	232 Kč
S0986-ND	Zátka sifony CLICK/CLACK 6/4" kov	DN70	331 Kč
S0281-B-ND	Víko 90 kov mat, bílá-lesk	DN90	1 010 Kč

Vložka vrapová

Obj. číslo	Popis	Rozměr mm	Cena
M0023-ND	Vrapová vložka 45×58×25 (WC moduly)	DN58/25	43 Kč
S0221-ND	Redukce gumová 30×10 bílá	DN30/10	43 Kč
S0338-ND	Redukce DN45/32	DN45/32	43 Kč
Z0007-ND	Vložka vrapová DN60/40	DN60/40	43 Kč
Z0013-ND	Vložka vrapová DN50/32 bílá	DN50/32	43 Kč

AM112, AM112W

VÝROBA OD 2017

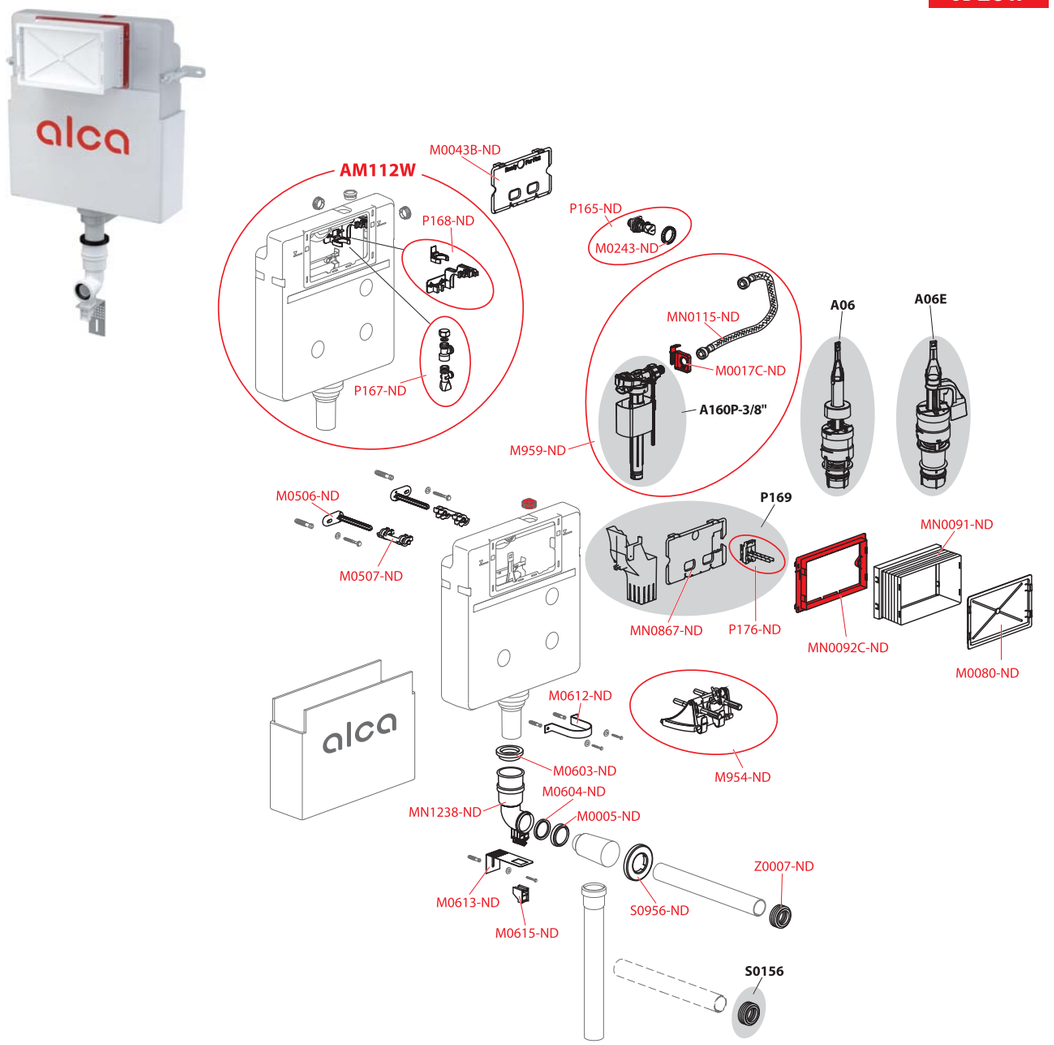

Obj. číslo	Popis	Cena
M0005-ND	Kroužek přívodu A100	40 Kč
M0017C-ND	Držák napouštěcího ventilu	20 Kč
M0043B-ND	Deska vnitřní pro WC moduly	40 Kč
M0080-ND	Víko rukávu pro WC moduly	56 Kč
M0243-ND	Matice držáku roháčku	27 Kč
M0506-ND	Opěrka závěsu nádržky	29 Kč
M0507-ND	Závěs nádržky	22 Kč
M0603-ND	Manžeta	56 Kč
M0604-ND	Těsnění přívodu	42 Kč
M0612-ND	Pásek děrovaný rovný 17/6,5	56 Kč
M0613-ND	Držák	62 Kč
M0615-ND	Zámek držáku	27 Kč
M954-ND	Mechanismus kompletní pro WC moduly	143 Kč

Obj. číslo	Popis	Cena
M959-ND	Sada pro výměnu NV a hadičky - modul	481 Kč
MN0091-ND	Rukáv rámečku pro WC moduly	68 Kč
MN0092C-ND	Rámeček rukávu pro WC moduly	45 Kč
MN0115-ND	Hadička s o-kroužkem pro modul	131 Kč
MN0867-ND	Vnitřní deska pro zásobník	68 Kč
MN1238-ND	Koleno přívodní AM112	126 Kč
P165-ND	Rohový ventil SCHELL s držákem a maticí	462 Kč
P167-ND	Rohový ventil s T-kusem	657 Kč
P168-ND	Set držáku rohového ventilu	151 Kč
P176-ND	Set vyhazovač a podavač tablet	462 Kč
S0956-ND	Rozeta DN40	30 Kč
Z0007-ND	Vložka vrapová DN60/40	43 Kč

A112

VÝROBA 2005–2017

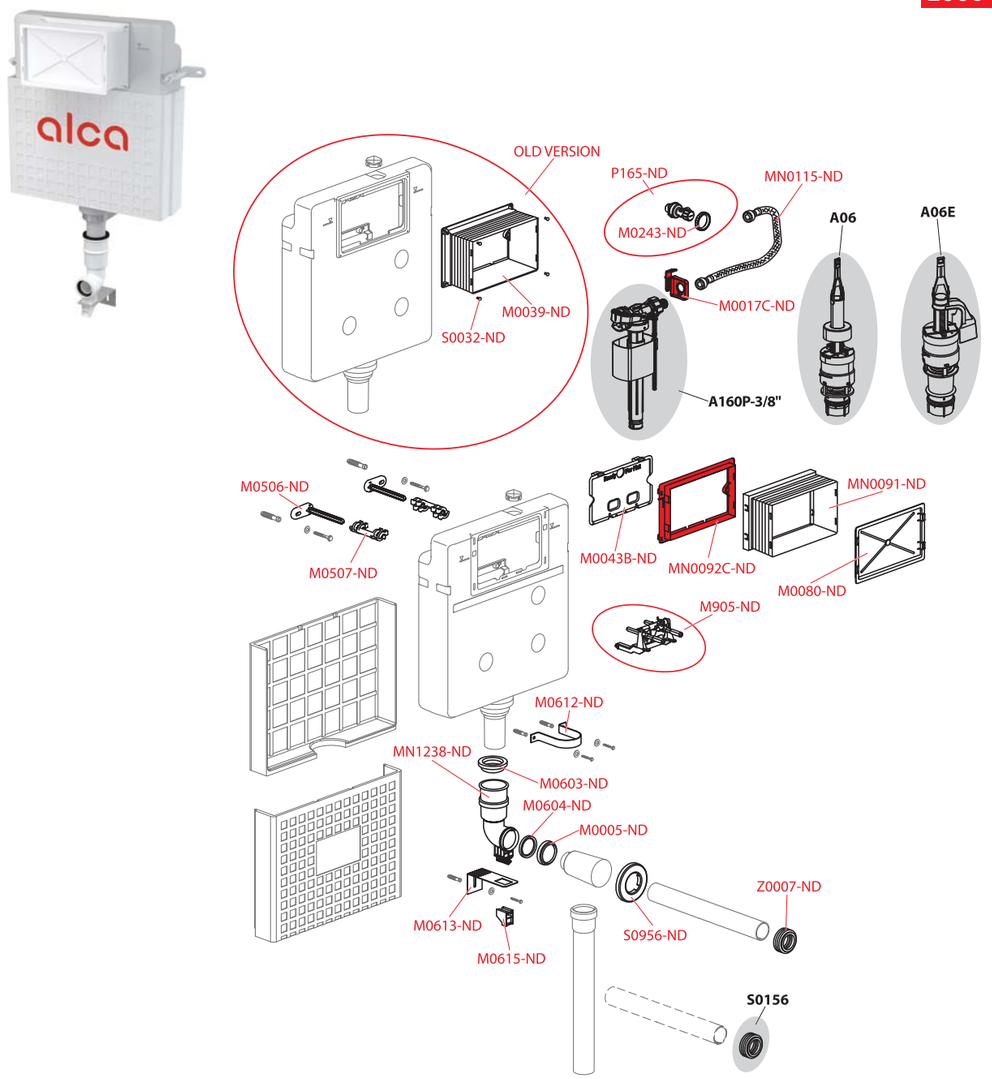

Obj. číslo	Popis	Cena
M0005-ND	Kroužek přívodu A100	40 Kč
M0017C-ND	Držák napouštěcího ventilu	20 Kč
M0039-ND	Rukáv pro WC moduly	74 Kč
M0043B-ND	Deska vnitřní pro WC moduly	40 Kč
M0080-ND	Víko rukávu pro WC moduly	56 Kč
M0243-ND	Matice držáku roháčku	27 Kč
M0506-ND	Opěrka závěsu nádržky	29 Kč
M0507-ND	Závěs nádržky	22 Kč
M0603-ND	Manžeta	56 Kč
M0604-ND	Těsnění přívodu	42 Kč
M0612-ND	Pásek děrovaný rovný 17/6,5	56 Kč

Obj. číslo	Popis	Cena
M0613-ND	Držák	62 Kč
M0615-ND	Zámek držáku	27 Kč
M905-ND	Mechanismus kompletní	128 Kč
MN0091-ND	Rukáv rámečku pro WC moduly	68 Kč
MN0092C-ND	Rámeček rukávu pro WC moduly	45 Kč
MN0115-ND	Hadička s o-kroužkem pro modul	131 Kč
MN1238-ND	Koleno přívodní AM112	126 Kč
P165-ND	Rohový ventil SCHELL s držákem a maticí	462 Kč
S0032-ND	Šroub do plechu 4,2×16 DIN 7983 A2	14 Kč
S0956-ND	Rozeta DN40	30 Kč
Z0007-ND	Vložka vrapová DN60/40	43 Kč

AM100/850, AM100/1000, AM100/1000E

VÝROBA OD 2017

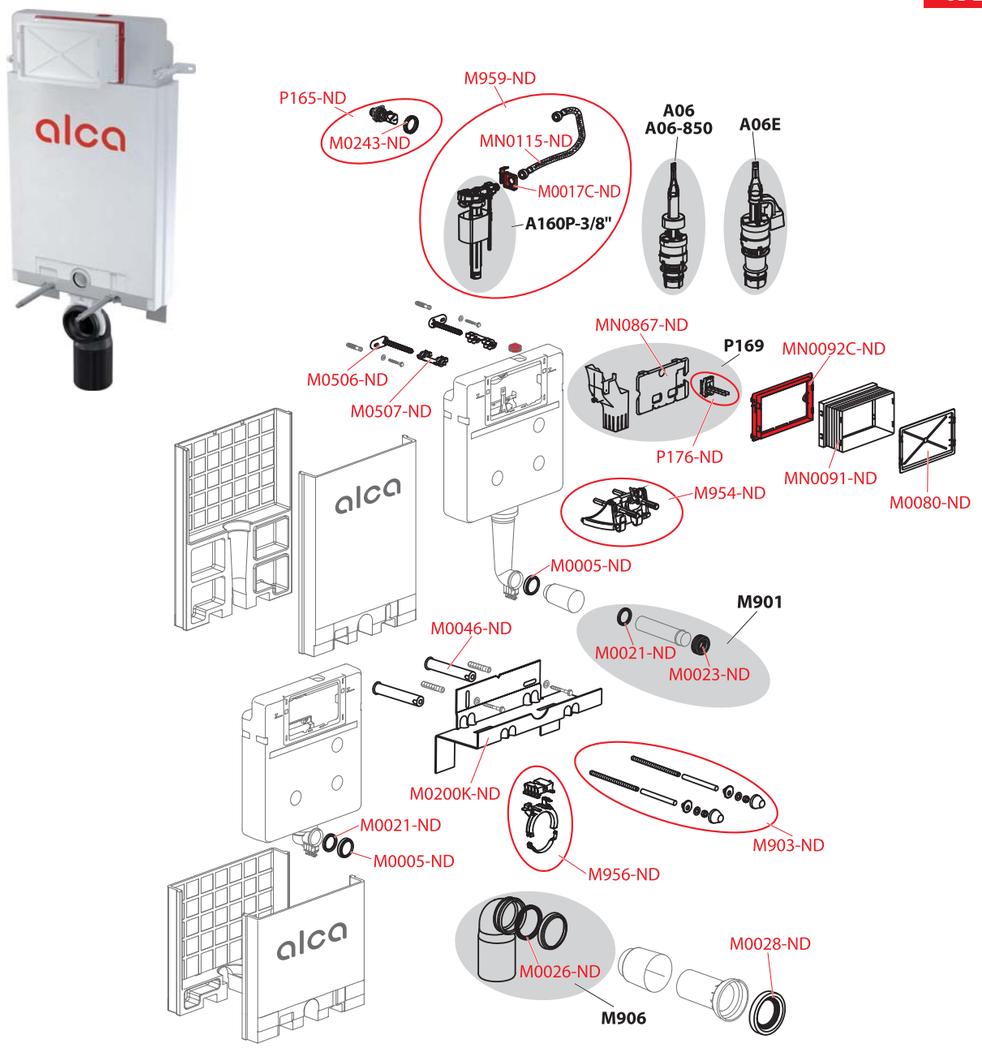

Obj. číslo	Popis	Cena
M0005-ND	Kroužek přívodu A100	40 Kč
M0017C-ND	Držák napouštěcího ventilu	20 Kč
M0021-ND	Těsnění přívodu (WC moduly)	37 Kč
M0023-ND	Vrapová vložka 45×58×25 (WC moduly)	43 Kč
M0026-ND	Těsnění odpadu (WC moduly)	64 Kč
M0028-ND	Těsnění propojky (WC moduly)	137 Kč
M0046-ND	Trubka konzoly	96 Kč
M0080-ND	Víko rukávu pro WC moduly	56 Kč
M0200K-ND	Konzole	497 Kč
M0243-ND	Matice držáku roháčku	27 Kč
M0506-ND	Opěrka závěsu nádržky	29 Kč
M0507-ND	Závěs nádržky	22 Kč

Obj. číslo	Popis	Cena
M903-ND	Závitové tyče + přísl.	149 Kč
M954-ND	Mechanismus kompletní pro WC moduly	143 Kč
M956-ND	Posuvný držák odpadu pro WC moduly	149 Kč
M959-ND	Sada pro výměnu NV a hadičky - modul	481 Kč
MN0091-ND	Rukáv rámečku pro WC moduly	68 Kč
MN0092C-ND	Rámeček rukávu pro WC moduly	45 Kč
MN0115-ND	Hadička s o-kroužkem pro modul	131 Kč
MN0867-ND	Vnitřní deska pro zásobník	68 Kč
P165-ND	Rohový ventil SCHELL s držákem a maticí	462 Kč
P176-ND	Set vyhazovač a podavač tablet	462 Kč

A100/850, A100/1000, A100/1000E

VÝROBA 2005–2017

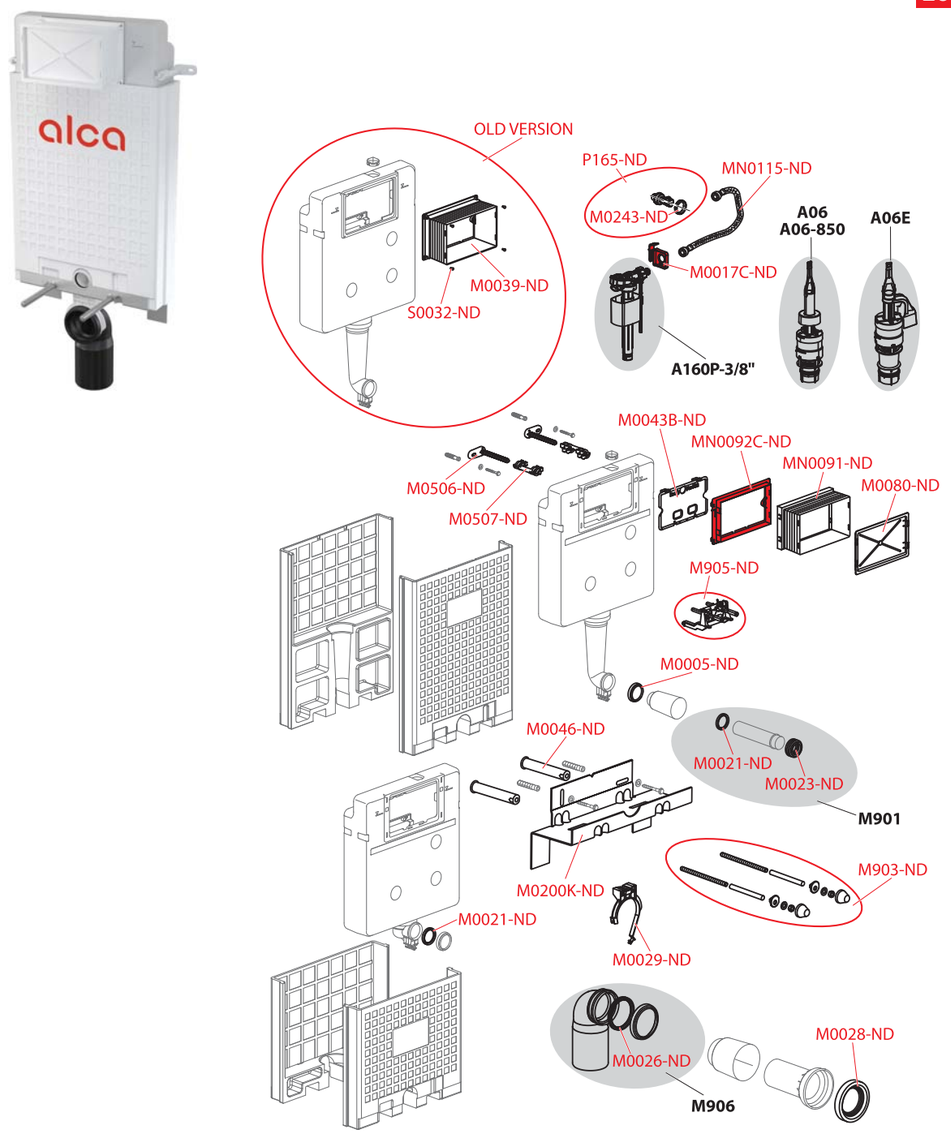

Obj. číslo	Popis	Cena
M0005-ND	Kroužek přívodu A100	40 Kč
M0017C-ND	Držák napouštěcího ventilu	20 Kč
M0021-ND	Těsnění přívodu (WC moduly)	37 Kč
M0023-ND	Vrapová vložka 45×58×25 (WC moduly)	43 Kč
M0026-ND	Těsnění odpadu (WC moduly)	64 Kč
M0028-ND	Těsnění propojky (WC moduly)	137 Kč
M0029-ND	Držák odpadu	77 Kč
M0039-ND	Rukáv pro WC moduly	74 Kč
M0043B-ND	Deska vnitřní pro WC moduly	40 Kč
M0046-ND	Trubka konzoly	96 Kč
M0080-ND	Víko rukávu pro WC moduly	56 Kč
M0200K-ND	Konzole	497 Kč

Obj. číslo	Popis	Cena
M0243-ND	Matice držáku roháčku	27 Kč
M0506-ND	Opěrka závěsu nádržky	29 Kč
M0507-ND	Závěs nádržky	22 Kč
M903-ND	Závitové tyče + přísl.	149 Kč
M905-ND	Mechanismus kompletní	128 Kč
MN0091-ND	Rukáv rámečku pro WC moduly	68 Kč
MN0092C-ND	Rámeček rukávu pro WC moduly	45 Kč
MN0115-ND	Hadička s o-kroužkem pro modul	131 Kč
P165-ND	Rohový ventil SCHELL s držákem a maticí	462 Kč
S0032-ND	Šroub do plechu 4,2×16 DIN 7983 A2	14 Kč

AM115/1000, AM115/1000E, AM115/1000V

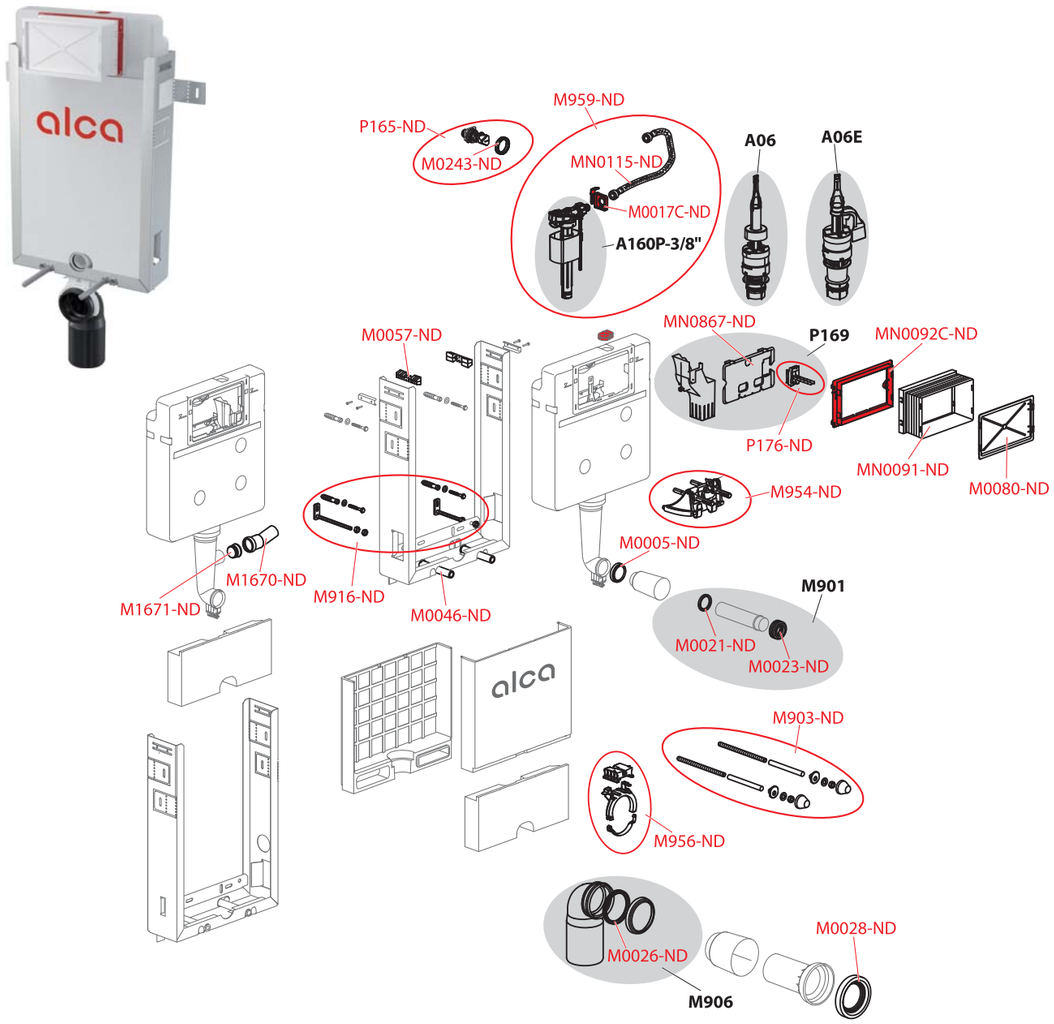

Obj. číslo	Popis	Cena
M0005-ND	Kroužek přívodu A100	40 Kč
M0017C-ND	Držák napouštěcího ventilu	20 Kč
M0021-ND	Těsnění přívodu (WC moduly)	37 Kč
M0023-ND	Vrapová vložka 45×58×25 (WC moduly)	43 Kč
M0026-ND	Těsnění odpadu (WC moduly)	64 Kč
M0028-ND	Těsnění propojky (WC moduly)	137 Kč
M0046-ND	Trubka konzoly	96 Kč
M0057-ND	Závěs nádržky	22 Kč
M0080-ND	Víko rukávu pro WC moduly	56 Kč
M0243-ND	Matice držáku roháčku	27 Kč
M1670-ND	HT koleno 40/15	64 Kč
M1671-ND	Zátka otvoru	40 Kč

Obj. číslo	Popis	Cena
M903-ND	Závitové tyče + přísl.	149 Kč
M916-ND	Fixační set	386 Kč
M954-ND	Mechanismus kompletní pro WC moduly	143 Kč
M956-ND	Posuvný držák odpadu pro WC moduly	149 Kč
M959-ND	Sada pro výměnu NV a hadičky - modul	481 Kč
MN0091-ND	Rukáv rámečku pro WC moduly	68 Kč
MN0092C-ND	Rámeček rukávu pro WC moduly	45 Kč
MN0115-ND	Hadička s o-kroužkem pro modul	131 Kč
MN0867-ND	Vnitřní deska pro zásobník	68 Kč
P165-ND	Rohový ventil SCHELL s držákem a maticí	462 Kč
P176-ND	Set vyhazovač a podavač tablet	462 Kč

AM101/850, AM102/850, AM101/1000, AM101/1120, AM101/850W, AM102/1000, AM102/1120, AM101/1120E, AM101/1120V, AM101/1120W, AM102/1120E, AM102/1120V, AM120/1120, AM121/1120

VÝROBA OD 3Q/2020

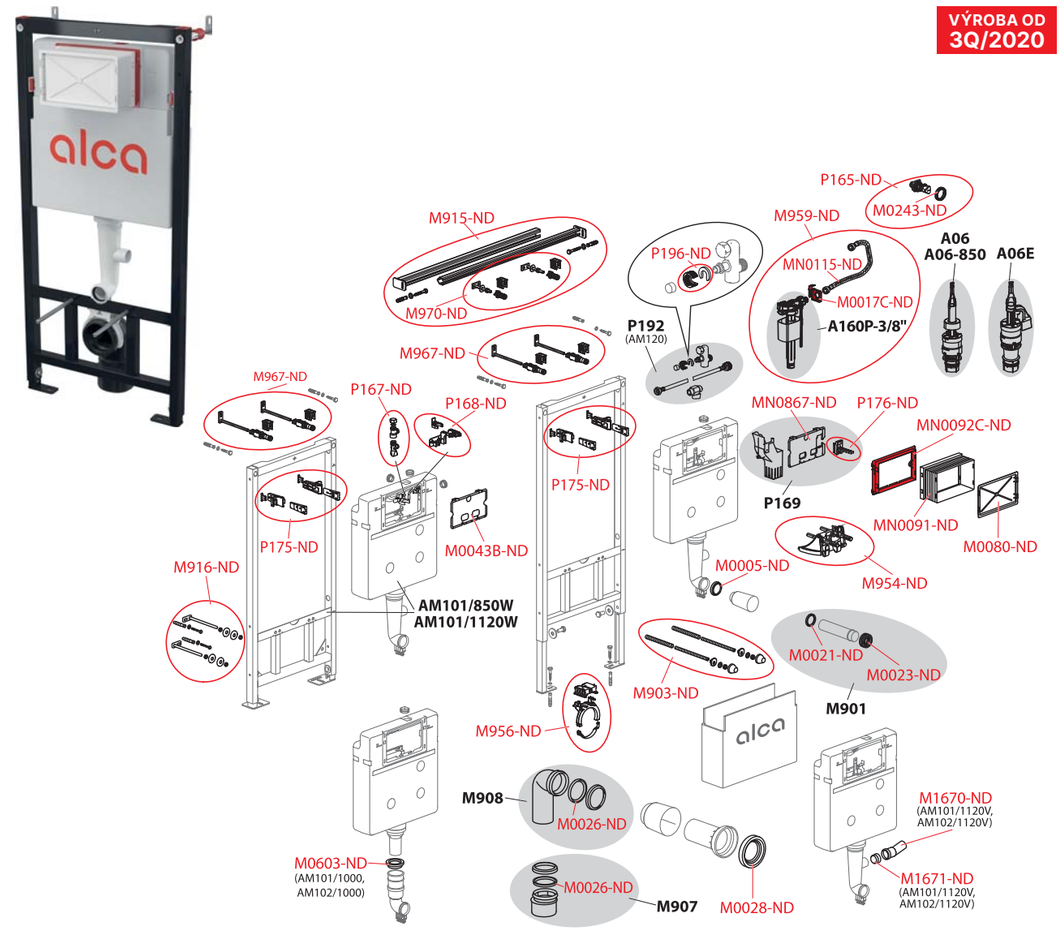

Obj. číslo	Popis	Cena
M0005-ND	Kroužek přívodu A100	40 Kč
M0017C-ND	Držák napouštěcího ventilu	20 Kč
M0021-ND	Těsnění přívodu (WC moduly)	37 Kč
M0023-ND	Vrapová vložka 45×58×25 (WC moduly)	43 Kč
M0026-ND	Těsnění odpadu (WC moduly)	64 Kč
M0028-ND	Těsnění propojky (WC moduly)	137 Kč
M0043B-ND	Deska vnitřní pro WC moduly	40 Kč
M0080-ND	Víko rukávu pro WC moduly	56 Kč
M0243-ND	Matice držáku roháčku	27 Kč
M0603-ND	Manžeta	56 Kč
M1670-ND	HT koleno 40/15	64 Kč
M1671-ND	Zátka otvoru	40 Kč
M903-ND	Závitové tyče + přísl.	149 Kč
M915-ND	Traverza kompletní	1 053 Kč
M916-ND	Fixační set	386 Kč
M954-ND	Mechanismus kompletní pro WC moduly	143 Kč

Obj. číslo	Popis	Cena
M956-ND	Posuvný držák odpadu pro WC moduly	149 Kč
M959-ND	Sada pro výměnu NV a hadičky - modul	481 Kč
M967-ND	Souprava pro upevnění do stěny AM101	386 Kč
M970-ND	Souprava pro upevnění do stěny AM102	386 Kč
MN0091-ND	Rukáv rámečku pro WC moduly	68 Kč
MN0092C-ND	Rámeček rukávu pro WC moduly	45 Kč
MN0115-ND	Hadička s o-kroužkem pro modul	131 Kč
MN0867-ND	Vnitřní deska pro zásobník	68 Kč
P165-ND	Rohový ventil SCHELL s držákem a maticí	462 Kč
P167-ND	Rohový ventil s T-kusem	657 Kč
P168-ND	Set držáku rohového ventilu	151 Kč
P175-ND	Závěs nádržky – kompletní 2 ks	247 Kč
P176-ND	Set vyhazovač a podavač tablet	462 Kč
P196-ND	Matice + pojistka AM120	47 Kč

AM101/850, AM102/850, AM101/1000, AM101/1120, AM102/1000, AM102/1120, AM101/1120D, AM101/1120E, AM101/1120V, AM101/1120W, AM102/1120E, AM102/1120V

VÝROBA 2017–2020

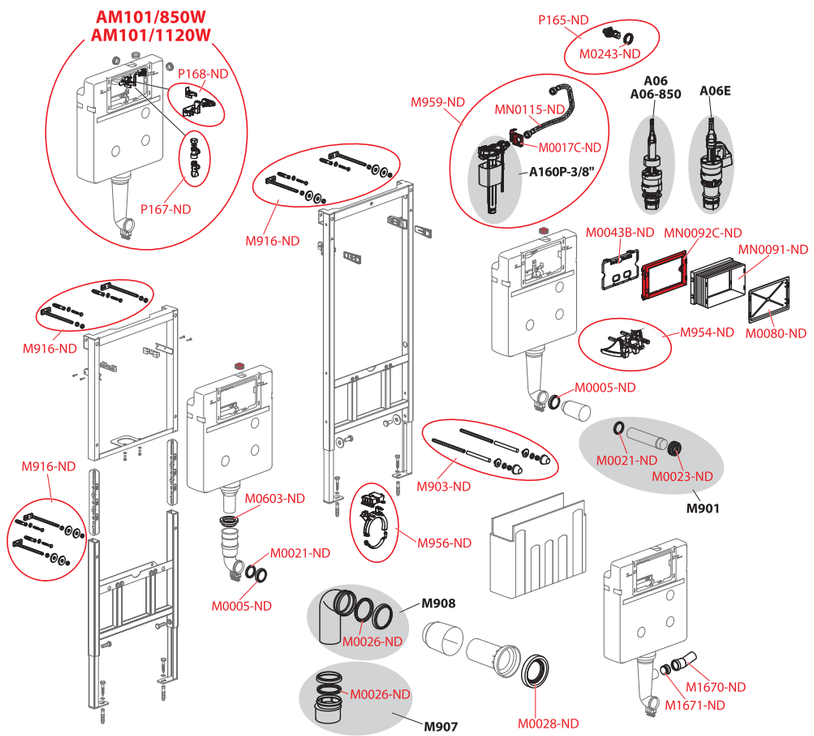

Obj. číslo	Popis	Cena
M0005-ND	Kroužek přívodu A100	40 Kč
M0017C-ND	Držák napouštěcího ventilu	20 Kč
M0021-ND	Těsnění přívodu (WC moduly)	37 Kč
M0023-ND	Vrapová vložka 45×58×25 (WC moduly)	43 Kč
M0026-ND	Těsnění odpadu (WC moduly)	64 Kč
M0028-ND	Těsnění propojky (WC moduly)	137 Kč
M0043B-ND	Deska vnitřní pro WC moduly	40 Kč
M0080-ND	Víko rukávu pro WC moduly	56 Kč
M0243-ND	Matice držáku roháčku	27 Kč
M0603-ND	Manžeta	56 Kč
M1670-ND	HT koleno 40/15	64 Kč
M1671-ND	Zátka otvoru	40 Kč

Obj. číslo	Popis	Cena
M903-ND	Závitové tyče + přísl.	149 Kč
M916-ND	Fixační set	386 Kč
M954-ND	Mechanismus kompletní pro WC moduly	143 Kč
M956-ND	Posuvný držák odpadu pro WC moduly	149 Kč
M959-ND	Sada pro výměnu NV a hadičky - modul	481 Kč
MN0091-ND	Rukáv rámečku pro WC moduly	68 Kč
MN0092C-ND	Rámeček rukávu pro WC moduly	45 Kč
MN0115-ND	Hadička s o-kroužkem pro modul	131 Kč
P165-ND	Rohový ventil SCHELL s držákem a maticí	462 Kč
P167-ND	Rohový ventil s T-kusem	657 Kč
P168-ND	Set držáku rohového ventilu	151 Kč

A101/850, A102/850, A101/1000, A101/1200, A102/1000, A102/1200, A101/1200D, A101/1200E, A101/1200V, A102/1200E, A102/1200V

VÝROBA 2005–2017

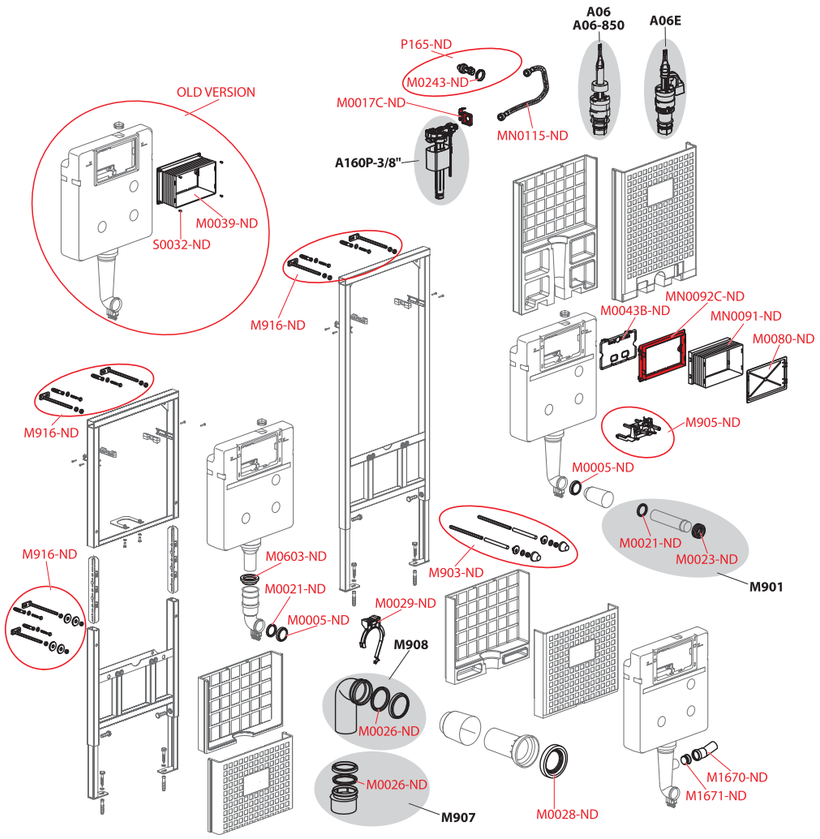

Obj. číslo	Popis	Cena
M0005-ND	Kroužek přívodu A100	40 Kč
M0017C-ND	Držák napouštěcího ventilu	20 Kč
M0021-ND	Těsnění přívodu (WC moduly)	37 Kč
M0023-ND	Vrapová vložka 45×58×25 (WC moduly)	43 Kč
M0026-ND	Těsnění odpadu (WC moduly)	64 Kč
M0028-ND	Těsnění propojky (WC moduly)	137 Kč
M0029-ND	Držák odpadu	77 Kč
M0039-ND	Rukáv pro WC moduly	74 Kč
M0043B-ND	Deska vnitřní pro WC moduly	40 Kč
M0080-ND	Víko rukávu pro WC moduly	56 Kč
M0243-ND	Matice držáku roháčku	27 Kč
M0603-ND	Manžeta	56 Kč

Obj. číslo	Popis	Cena
M1670-ND	HT koleno 40/15	64 Kč
M1671-ND	Zátka otvoru	40 Kč
M903-ND	Závitové tyče + přísl.	149 Kč
M905-ND	Mechanismus kompletní	128 Kč
M916-ND	Fixační set	386 Kč
MN0091-ND	Rukáv rámečku pro WC moduly	68 Kč
MN0092C-ND	Rámeček rukávu pro WC moduly	45 Kč
MN0115-ND	Hadička s o-kroužkem pro modul	131 Kč
P165-ND	Rohový ventil SCHELL s držákem a maticí	462 Kč
S0032-ND	Šroub do plechu 4,2×16 DIN 7983 A2	14 Kč

AM116/1120, AM116/1300H

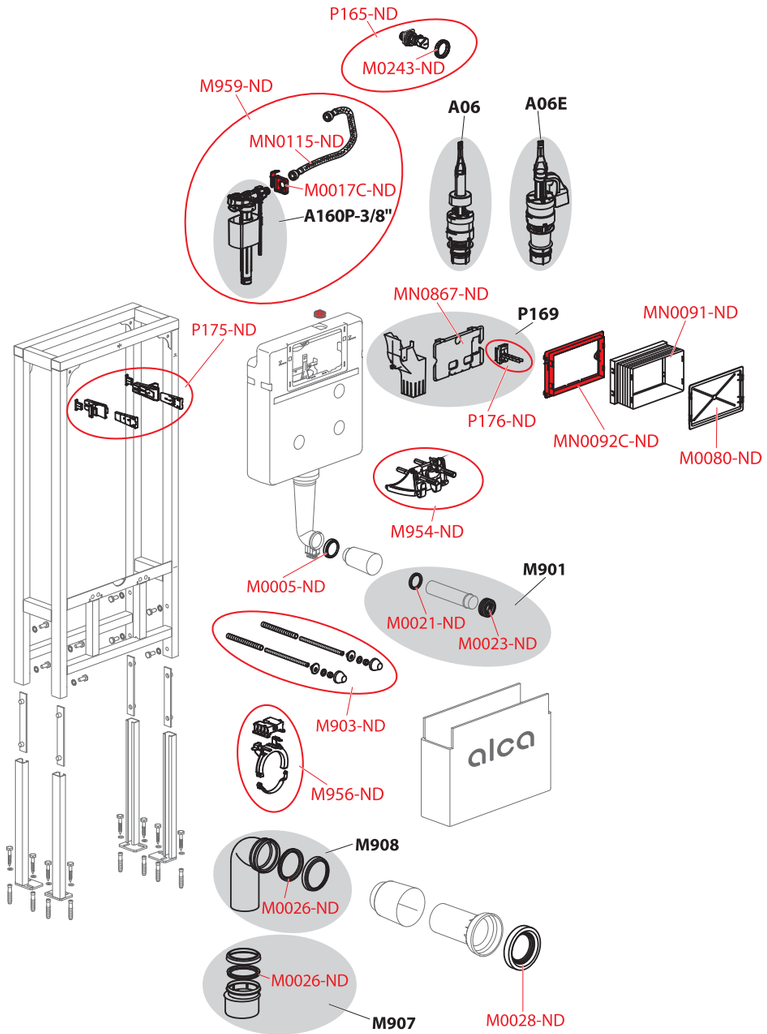

AM119/850/1000

VÝROBA OD 3Q/2020

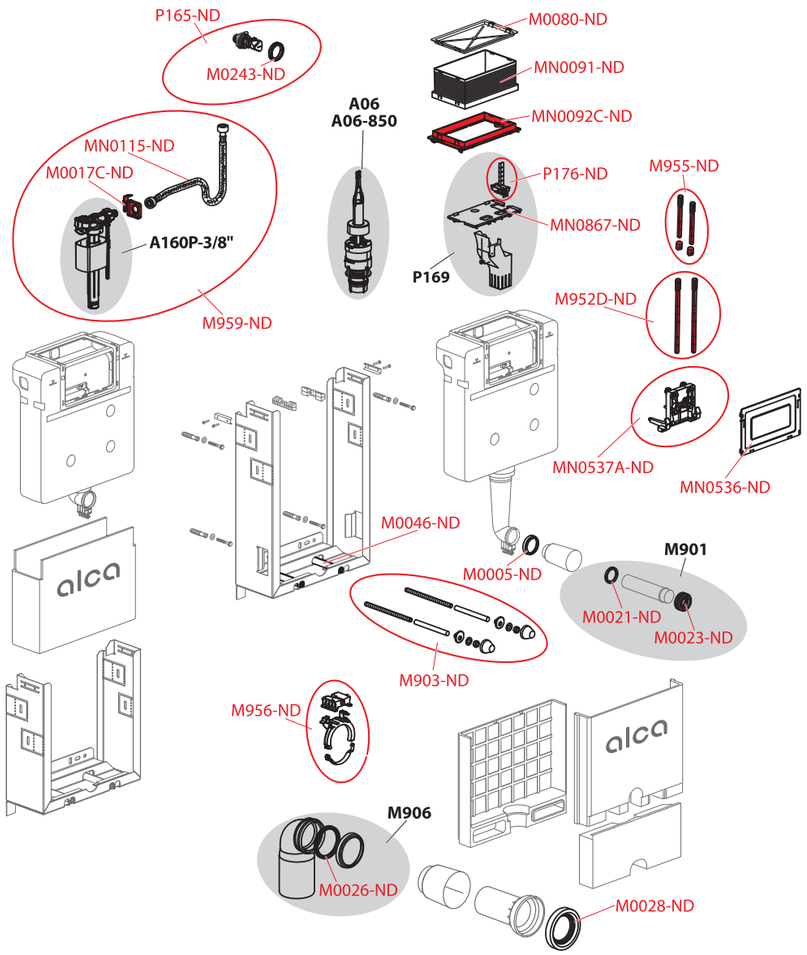

Obj. číslo	Popis	Cena
M0005-ND	Kroužek přívodu A100	40 Kč
M0017C-ND	Držák napouštěcího ventilu	20 Kč
M0021-ND	Těsnění přívodu (WC moduly)	37 Kč
M0023-ND	Vrapová vložka 45×58×25 (WC moduly)	43 Kč
M0026-ND	Těsnění odpadu (WC moduly)	64 Kč
M0028-ND	Těsnění propojky (WC moduly)	137 Kč
M0080-ND	Víko rukávu pro WC moduly	56 Kč
M0243-ND	Matice držáku roháčku	27 Kč
M903-ND	Závitové tyče + přísl.	149 Kč
M954-ND	Mechanismus kompletní pro WC moduly	143 Kč

Obj. číslo	Popis	Cena
M956-ND	Posuvný držák odpadu pro WC moduly	149 Kč
M959-ND	Sada pro výměnu NV a hadičky - modul	481 Kč
MN0091-ND	Rukáv rámečku pro WC moduly	68 Kč
MN0092C-ND	Rámeček rukávu pro WC moduly	45 Kč
MN0115-ND	Hadička s o-kroužkem pro modul	131 Kč
MN0867-ND	Vnitřní deska pro zásobník	68 Kč
P165-ND	Rohový ventil SCHELL s držákem a maticí	462 Kč
P175-ND	Závěs nádržky – kompletní 2 ks	247 Kč
P176-ND	Set vyhazovač a podavač tablet	462 Kč

Obj. číslo	Popis	Cena
M0005-ND	Kroužek přívodu A100	40 Kč
M0017C-ND	Držák napouštěcího ventilu	20 Kč
M0021-ND	Těsnění přívodu (WC moduly)	37 Kč
M0023-ND	Vrapová vložka 45×58×25 (WC moduly)	43 Kč
M0026-ND	Těsnění odpadu (WC moduly)	64 Kč
M0028-ND	Těsnění propojky (WC moduly)	137 Kč
M0046-ND	Trubka konzoly	96 Kč
M0080-ND	Víko rukávu pro WC moduly	56 Kč
M0243-ND	Matice držáku roháčku	27 Kč
M903-ND	Závitové tyče + přísl.	149 Kč
M952D-ND	Šroub mechanismu pro WC moduly prodloužený, 2 ks	137 Kč

Obj. číslo	Popis	Cena
M955-ND	Sada pro výměnu šroubů mechanismu AM	41 Kč
M956-ND	Posuvný držák odpadu pro WC moduly	149 Kč
M959-ND	Sada pro výměnu NV a hadičky - modul	481 Kč
MN0091-ND	Rukáv rámečku pro WC moduly	68 Kč
MN0092C-ND	Rámeček rukávu pro WC moduly	45 Kč
MN0115-ND	Hadička s o-kroužkem pro modul	131 Kč
MN0536-ND	Kryt servisního otvoru pro AM118, AM119	69 Kč
MN0537A-ND	AM118, AM119 – mechanismus	181 Kč
MN0867-ND	Vnitřní deska pro zásobník	68 Kč
P165-ND	Rohový ventil SCHELL s držákem a maticí	462 Kč
P176-ND	Set vyhazovač a podavač tablet	462 Kč

AM119/850/1000

VÝROBA OD 2019

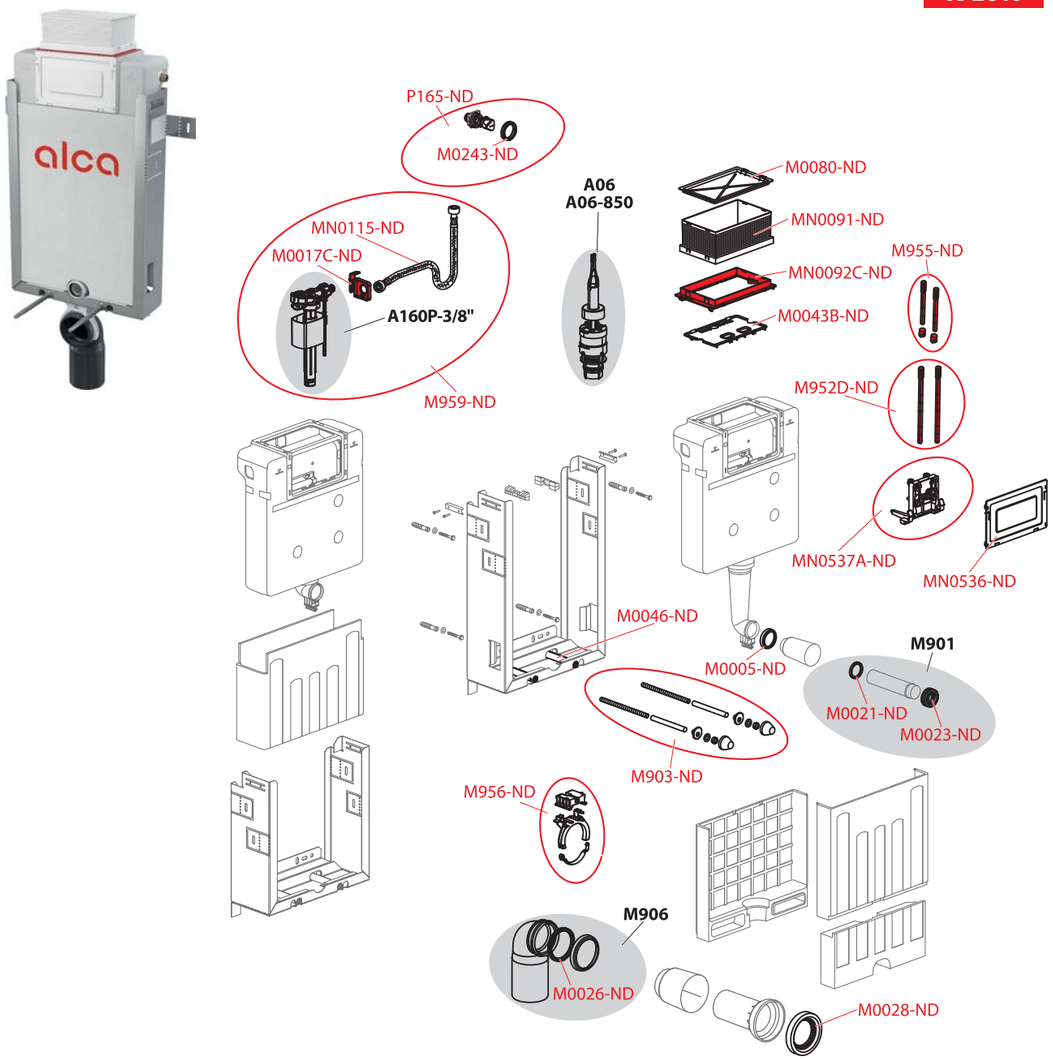

Obj. číslo	Popis	Cena
M0005-ND	Kroužek přívodu A100	40 Kč
M0017C-ND	Držák napouštěcího ventilu	20 Kč
M0021-ND	Těsnění přívodu (WC moduly)	37 Kč
M0023-ND	Vrapová vložka 45×58×25 (WC moduly)	43 Kč
M0026-ND	Těsnění odpadu (WC moduly)	64 Kč
M0028-ND	Těsnění propojky (WC moduly)	137 Kč
M0043B-ND	Deska vnitřní pro WC moduly	40 Kč
M0046-ND	Trubka konzoly	96 Kč
M0080-ND	Víko rukávu pro WC moduly	56 Kč
M0243-ND	Matice držáku roháčku	27 Kč
M903-ND	Závitové tyče + přísl.	149 Kč

Obj. číslo	Popis	Cena
M952D-ND	Šroub mechanismu pro WC moduly prodloužený, 2 ks	137 Kč
M955-ND	Sada pro výměnu šroubů mechanismu AM	41 Kč
M956-ND	Posuvný držák odpadu pro WC moduly	149 Kč
M959-ND	Sada pro výměnu NV a hadičky - modul	481 Kč
MN0091-ND	Rukáv rámečku pro WC moduly	68 Kč
MN0092C-ND	Rámeček rukávu pro WC moduly	45 Kč
MN0115-ND	Hadička s o-kroužkem pro modul	131 Kč
MN0536-ND	Kryt servisního otvoru pro AM118, AM119	69 Kč
MN0537A-ND	AM118, AM119 – mechanismus	181 Kč
P165-ND	Rohový ventil SCHELL s držákem a maticí	462 Kč

AM118/850/1000

VÝROBA OD 3Q/2020

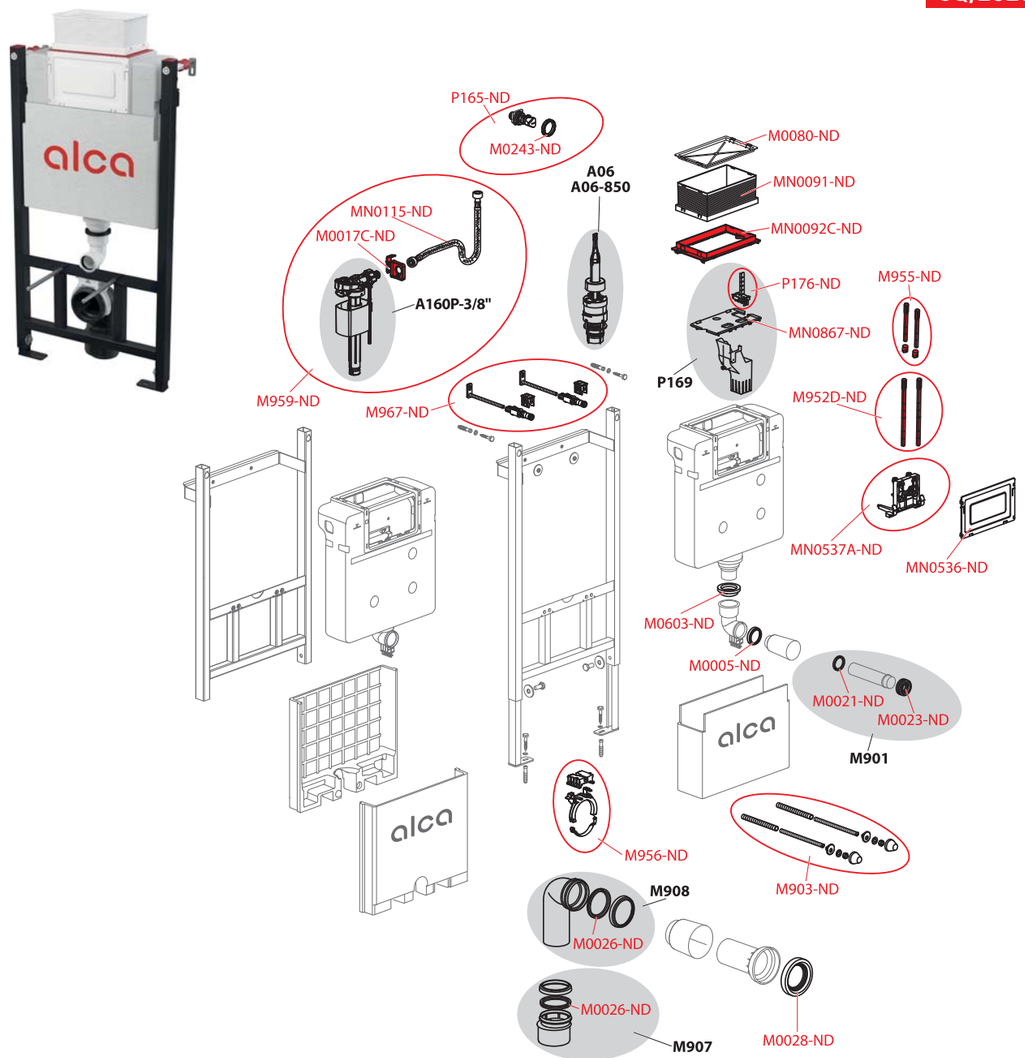

Obj. číslo	Popis	Cena
M0005-ND	Kroužek přívodu A100	40 Kč
M0017C-ND	Držák napouštěcího ventilu	20 Kč
M0021-ND	Těsnění přívodu (WC moduly)	37 Kč
M0023-ND	Vrapová vložka 45×58×25 (WC moduly)	43 Kč
M0026-ND	Těsnění odpadu (WC moduly)	64 Kč
M0028-ND	Těsnění propojky (WC moduly)	137 Kč
M0080-ND	Víko rukávu pro WC moduly	56 Kč
M0243-ND	Matice držáku roháčku	27 Kč
M0603-ND	Manžeta	56 Kč
M903-ND	Závitové tyče + přísl.	149 Kč
M952D-ND	Šroub mechanismu pro WC moduly prodloužený, 2 ks	137 Kč

Obj. číslo	Popis	Cena
M955-ND	Sada pro výměnu šroubů mechanismu AM	41 Kč
M956-ND	Posuvný držák odpadu pro WC moduly	149 Kč
M959-ND	Sada pro výměnu NV a hadičky - modul	481 Kč
M967-ND	Souprava pro upevnění do stěny AM101	386 Kč
MN0091-ND	Rukáv rámečku pro WC moduly	68 Kč
MN0092C-ND	Rámeček rukávu pro WC moduly	45 Kč
MN0115-ND	Hadička s o-kroužkem pro modul	131 Kč
MN0536-ND	Kryt servisního otvoru pro AM118, AM119	69 Kč
MN0537A-ND	AM118, AM119 – mechanismus	181 Kč
MN0867-ND	Vnitřní deska pro zásobník	68 Kč
P165-ND	Rohový ventil SCHELL s držákem a maticí	462 Kč
P176-ND	Set vyhazovač a podavač tablet	462 Kč

AM118/850/1000

VÝROBA OD 2019

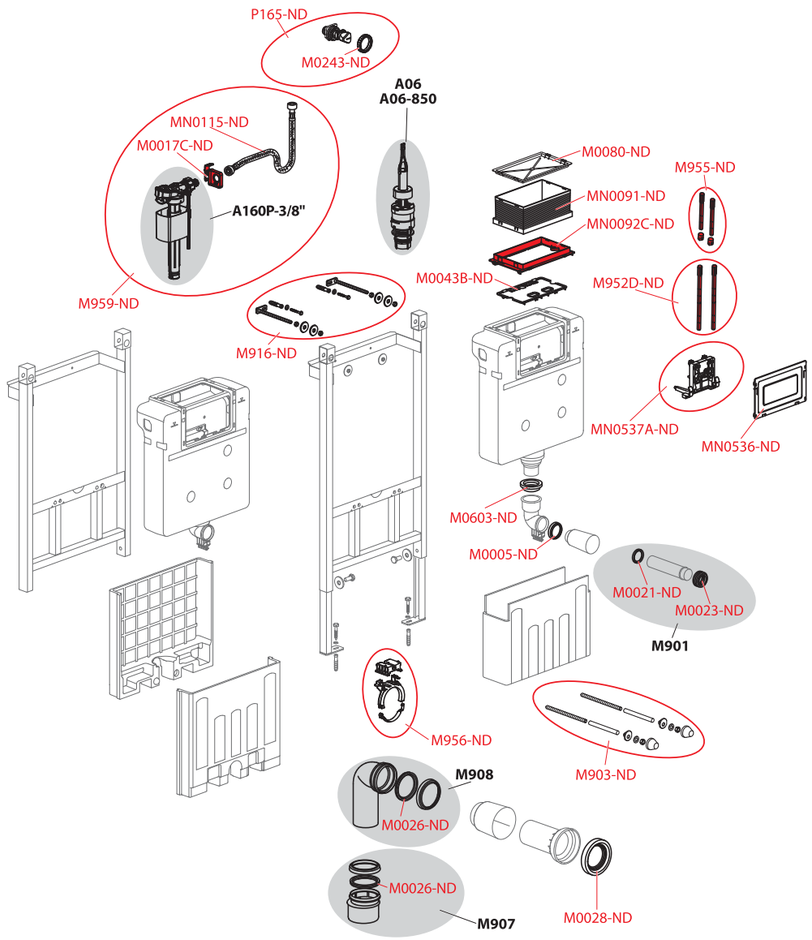

AM1112

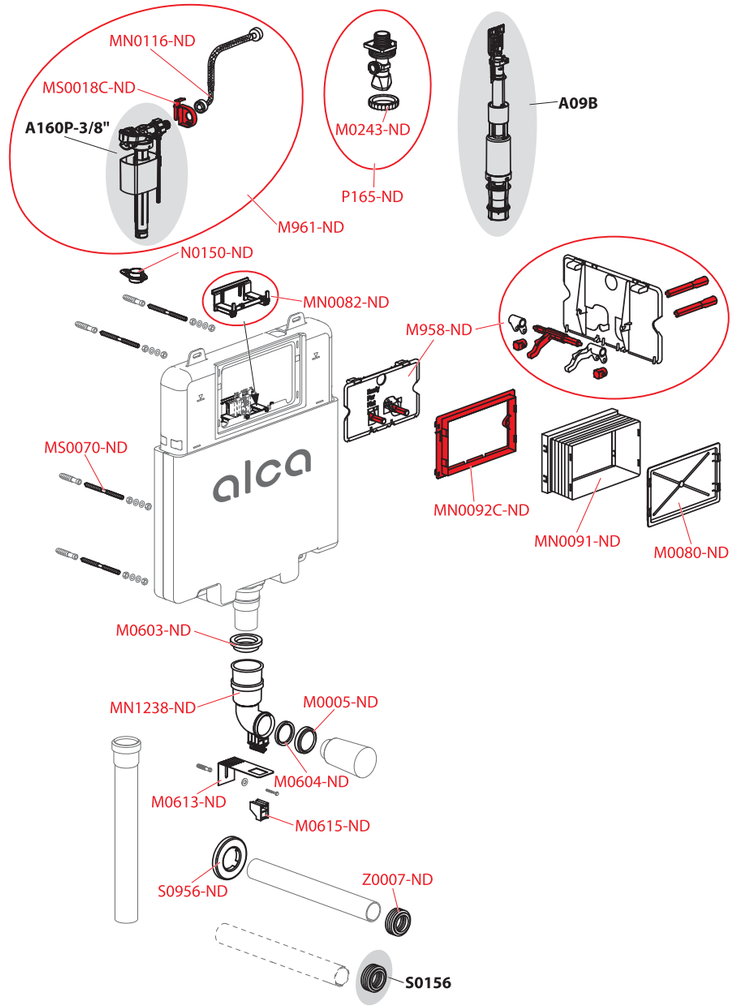

Obj. číslo	Popis	Cena
M0005-ND	Kroužek přívodu A100	40 Kč
M0017C-ND	Držák napouštěcího ventilu	20 Kč
M0021-ND	Těsnění přívodu (WC moduly)	37 Kč
M0023-ND	Vrapová vložka 45×58×25 (WC moduly)	43 Kč
M0026-ND	Těsnění odpadu (WC moduly)	64 Kč
M0028-ND	Těsnění propojky (WC moduly)	137 Kč
M0043B-ND	Deska vnitřní pro WC moduly	40 Kč
M0080-ND	Víko rukávu pro WC moduly	56 Kč
M0243-ND	Matice držáku roháčku	27 Kč
M0603-ND	Manžeta	56 Kč
M903-ND	Závitové tyče + přísl.	149 Kč
M916-ND	Fixační set	386 Kč

Obj. číslo	Popis	Cena
M952D-ND	Šroub mechanismu pro WC moduly prodloužený, 2 ks	137 Kč
M955-ND	Sada pro výměnu šroubů mechanismu AM	41 Kč
M956-ND	Posuvný držák odpadu pro WC moduly	149 Kč
M959-ND	Sada pro výměnu NV a hadičky - modul	481 Kč
MN0091-ND	Rukáv rámečku pro WC moduly	68 Kč
MN0092C-ND	Rámeček rukávu pro WC moduly	45 Kč
MN0115-ND	Hadička s o-kroužkem pro modul	131 Kč
MN0536-ND	Kryt servisního otvoru pro AM118, AM119	69 Kč
MN0537A-ND	AM118, AM119 – mechanismus	181 Kč
P165-ND	Rohový ventil SCHELL s držákem a maticí	462 Kč

Obj. číslo	Popis	Cena
M0005-ND	Kroužek přívodu A100	40 Kč
M0080-ND	Víko rukávu pro WC moduly	56 Kč
M0243-ND	Matice držáku roháčku	27 Kč
M0603-ND	Manžeta	56 Kč
M0604-ND	Těsnění přívodu	42 Kč
M0613-ND	Držák	62 Kč
M0615-ND	Zámek držáku	27 Kč
M958-ND	Deska s mechanismem pro Slimmodul	167 Kč
M961-ND	Sada pro výměnu NV a hadičky - Slim modul	515 Kč
MN0082-ND	Rozpěrka nádržky SLIM	68 Kč
MN0091-ND	Rukáv rámečku pro WC moduly	68 Kč

Obj. číslo	Popis	Cena
MN0092C-ND	Rámeček rukávu pro WC moduly	45 Kč
MN0116-ND	Hadička s o-kroužkem pro Slimmodul	173 Kč
MN1238-ND	Koleno přívodní AM112	126 Kč
MS0018C-ND	Držák nap. ventilu pro Slimmodul	25 Kč
MS0070-ND	Kombi šroub M8×120 Zn	56 Kč
N0150-ND	Rozpěrka napouštěcího ventilu – Slim	47 Kč
P165-ND	Rohový ventil SCHELL s držákem a maticí	462 Kč
S0956-ND	Rozeta DN40	30 Kč
Z0007-ND	Vložka vrapová DN60/40	43 Kč

AM1115/1000

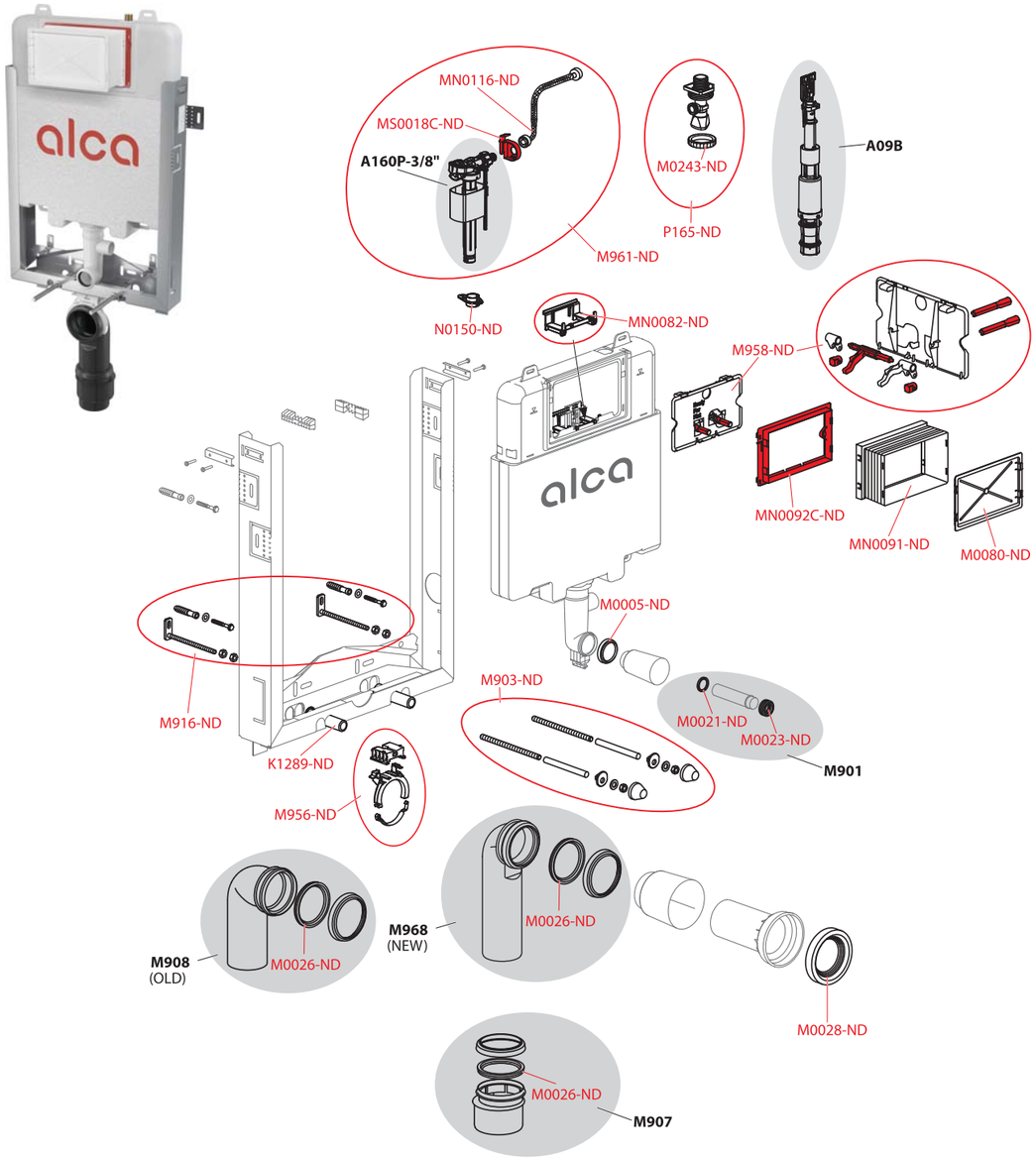

Obj. číslo	Popis	Cena
K1289-ND	Trubka konzoly	96 Kč
M0005-ND	Kroužek přívodu A100	40 Kč
M0021-ND	Těsnění přívodu (WC moduly)	37 Kč
M0023-ND	Vrapová vložka 45×58×25 (WC moduly)	43 Kč
M0026-ND	Těsnění odpadu (WC moduly)	64 Kč
M0028-ND	Těsnění propojky (WC moduly)	137 Kč
M0080-ND	Víko rukávu pro WC moduly	56 Kč
M0243-ND	Matice držáku roháčku	27 Kč
M903-ND	Závitové tyče + přísl.	149 Kč
M916-ND	Fixační set	386 Kč
M956-ND	Posuvný držák odpadu pro WC moduly	149 Kč

Obj. číslo	Popis	Cena
M958-ND	Deska s mechanismem pro Slimmodul	167 Kč
M961-ND	Sada pro výměnu NV a hadičky - Slim modul	515 Kč
MN0082-ND	Rozpěrka nádržky SLIM	68 Kč
MN0091-ND	Rukáv rámečku pro WC moduly	68 Kč
MN0092C-ND	Rámeček rukávu pro WC moduly	45 Kč
MN0116-ND	Hadička s o-kroužkem pro Slimmodul	173 Kč
MS0018C-ND	Držák nap. ventilu pro Slimmodul	25 Kč
N0150-ND	Rozpěrka napouštěcího ventilu – Slim	47 Kč
P165-ND	Rohový ventil SCHELL s držákem a maticí	462 Kč

AM1101/1200

VÝROBA OD 3Q/2020

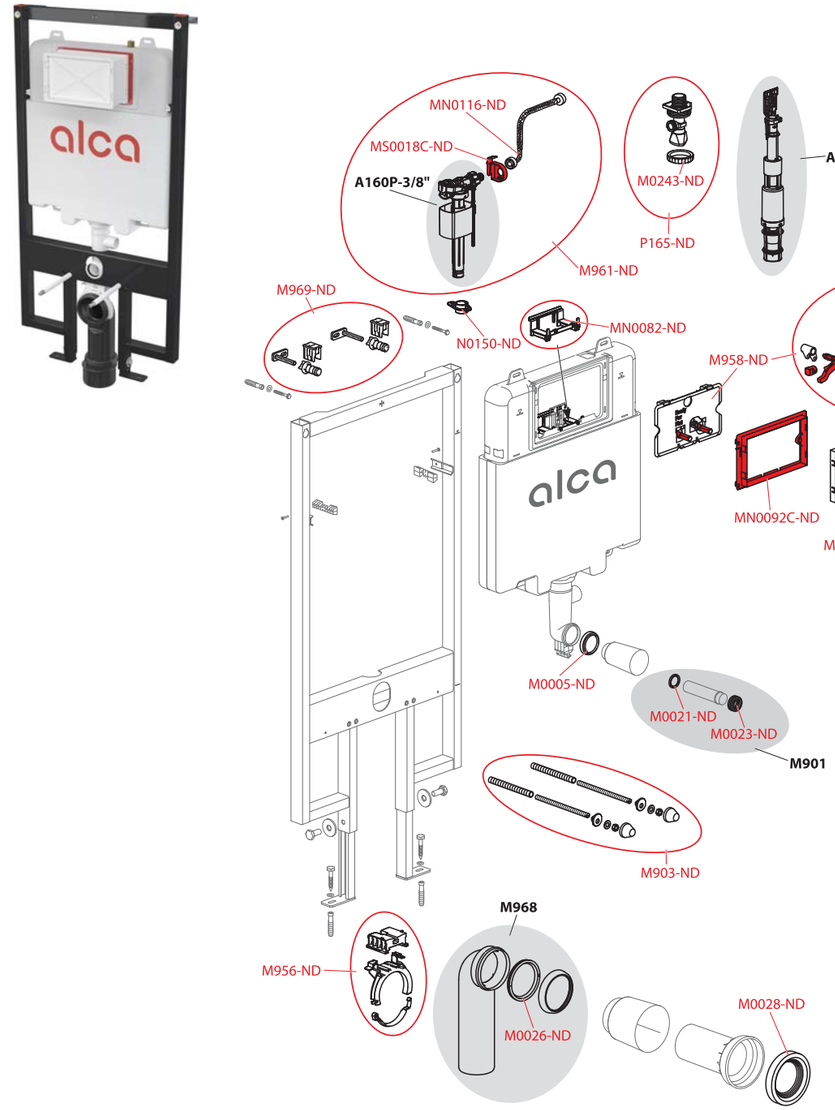

Obj. číslo	Popis	Cena
M0005-ND	Kroužek přívodu A100	40 Kč
M0021-ND	Těsnění přívodu (WC moduly)	37 Kč
M0023-ND	Vrapová vložka 45×58×25 (WC moduly)	43 Kč
M0026-ND	Těsnění odpadu (WC moduly)	64 Kč
M0028-ND	Těsnění propojky (WC moduly)	137 Kč
M0080-ND	Víko rukávu pro WC moduly	56 Kč
M0243-ND	Matice držáku roháčku	27 Kč
M903-ND	Závitové tyče + přísl.	149 Kč
M956-ND	Posuvný držák odpadu pro WC moduly	149 Kč
M958-ND	Deska s mechanismem pro Slimmodul	167 Kč

Obj. číslo	Popis	Cena
M961-ND	Sada pro výměnu NV a hadičky - Slim modul	515 Kč
M969-ND	Souprava pro upevnění do stěny - Slim	386 Kč
MN0082-ND	Rozpěrka nádržky SLIM	68 Kč
MN0091-ND	Rukáv rámečku pro WC moduly	68 Kč
MN0092C-ND	Rámeček rukávu pro WC moduly	45 Kč
MN0116-ND	Hadička s o-kroužkem pro Slimmodul	173 Kč
MS0018C-ND	Držák nap. ventilu pro Slimmodul	25 Kč
N0150-ND	Rozpěrka napouštěcího ventilu – Slim	47 Kč
P165-ND	Rohový ventil SCHELL s držákem a maticí	462 Kč

AM1101/1200

VÝROBA 2017–2020

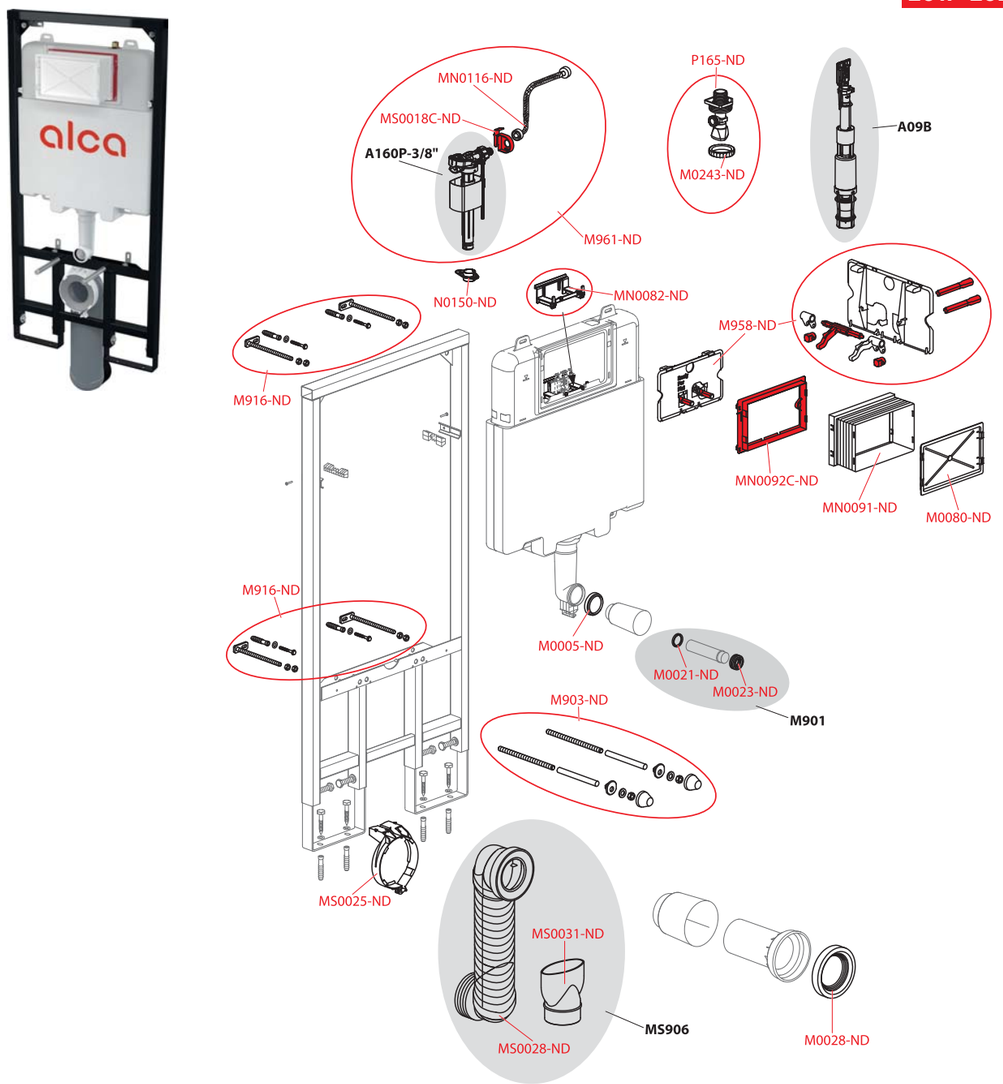

Obj. číslo	Popis	Cena
M0005-ND	Kroužek přívodu A100	40 Kč
M0021-ND	Těsnění přívodu (WC moduly)	37 Kč
M0023-ND	Vrapová vložka 45×58×25 (WC moduly)	43 Kč
M0028-ND	Těsnění propojky (WC moduly)	137 Kč
M0080-ND	Víko rukávu pro WC moduly	56 Kč
M0243-ND	Matice držáku roháčku	27 Kč
M903-ND	Závitové tyče + přísl.	149 Kč
M916-ND	Fixační set	386 Kč
M958-ND	Deska s mechanismem pro Slimmodul	167 Kč
M961-ND	Sada pro výměnu NV a hadičky - Slim modul	515 Kč
MN0082-ND	Rozpěrka nádržky SLIM	68 Kč

Obj. číslo	Popis	Cena
MN0091-ND	Rukáv rámečku pro WC moduly	68 Kč
MN0092C-ND	Rámeček rukávu pro WC moduly	45 Kč
MN0116-ND	Hadička s o-kroužkem pro Slimmodul	173 Kč
MS0018C-ND	Držák nap. ventilu pro Slimmodul	25 Kč
MS0025-ND	Držák odpadu – SLIM	77 Kč
MS0028-ND	Koleno SLIM spodní	226 Kč
MS0031-ND	Redukce SLIM	179 Kč
N0150-ND	Rozpěrka napouštěcího ventilu – Slim	47 Kč
P165-ND	Rohový ventil SCHELL s držákem a maticí	462 Kč

A1101/1200, A1101B/1200

VÝROBA 2005–2017

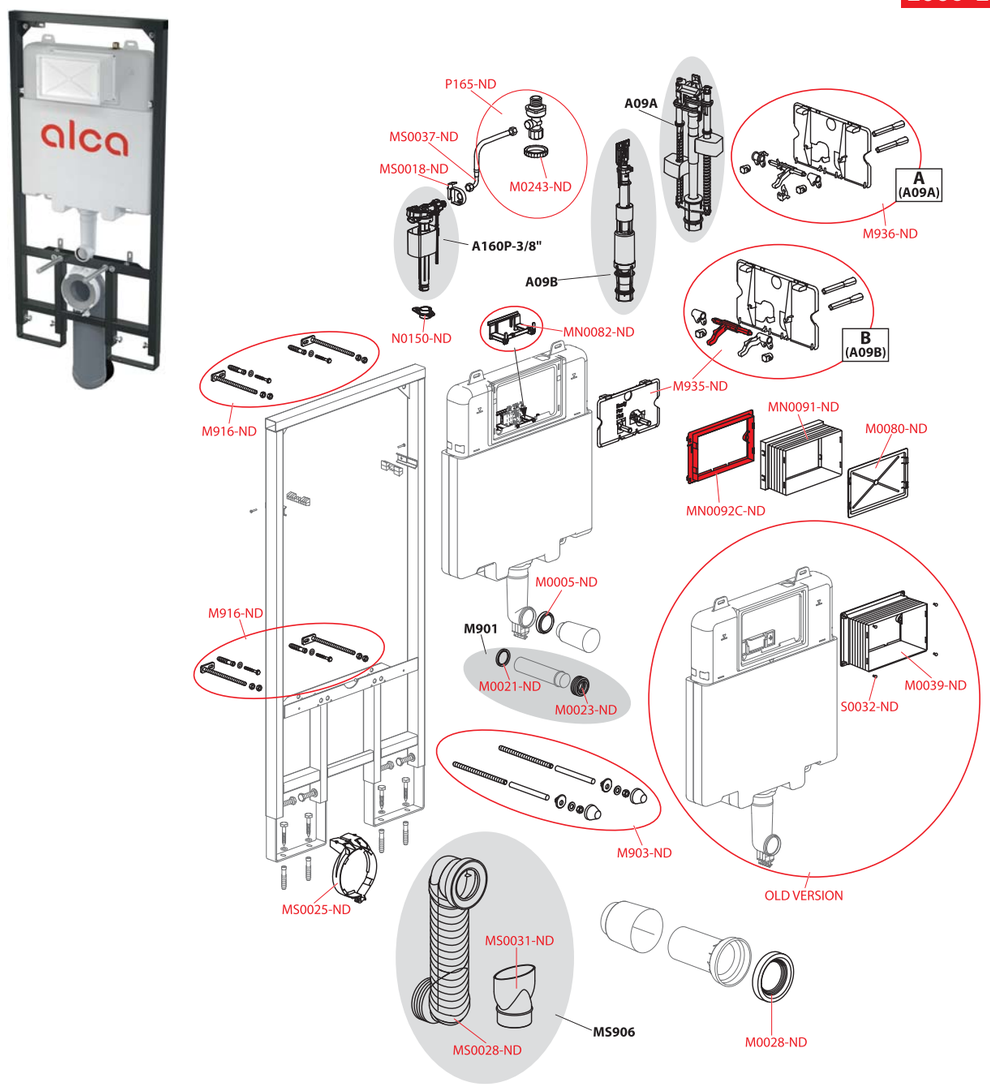

Obj. číslo	Popis	Cena
M0005-ND	Kroužek přívodu A100	40 Kč
M0021-ND	Těsnění přívodu (WC moduly)	37 Kč
M0023-ND	Vrapová vložka 45×58×25 (WC moduly)	43 Kč
M0028-ND	Těsnění propojky (WC moduly)	137 Kč
M0039-ND	Rukáv pro WC moduly	74 Kč
M0080-ND	Víko rukávu pro WC moduly	56 Kč
M0243-ND	Matice držáku roháčku	27 Kč
M903-ND	Závitové tyče + přísl.	149 Kč
M916-ND	Fixační set	386 Kč
M935-ND	Deska pro WC moduly	167 Kč
M936-ND	Deska pro moduly A	167 Kč

Obj. číslo	Popis	Cena
MN0082-ND	Rozpěrka nádržky SLIM	68 Kč
MN0091-ND	Rukáv rámečku pro WC moduly	68 Kč
MN0092C-ND	Rámeček rukávu pro WC moduly	45 Kč
MS0018-ND	Držák nap. ventilu pro Slimmodul	19 Kč
MS0025-ND	Držák odpadu – SLIM	77 Kč
MS0028-ND	Koleno SLIM spodní	226 Kč
MS0031-ND	Redukce SLIM	179 Kč
MS0037-ND	Hadička 26 cm 3/8"×3/8"	127 Kč
N0150-ND	Rozpěrka napouštěcího ventilu – Slim	47 Kč
P165-ND	Rohový ventil SCHELL s držákem a maticí	462 Kč
S0032-ND	Šroub do plechu 4,2×16 DIN 7983 A2	14 Kč

A115/1000, A115/1000E, A115/1000V

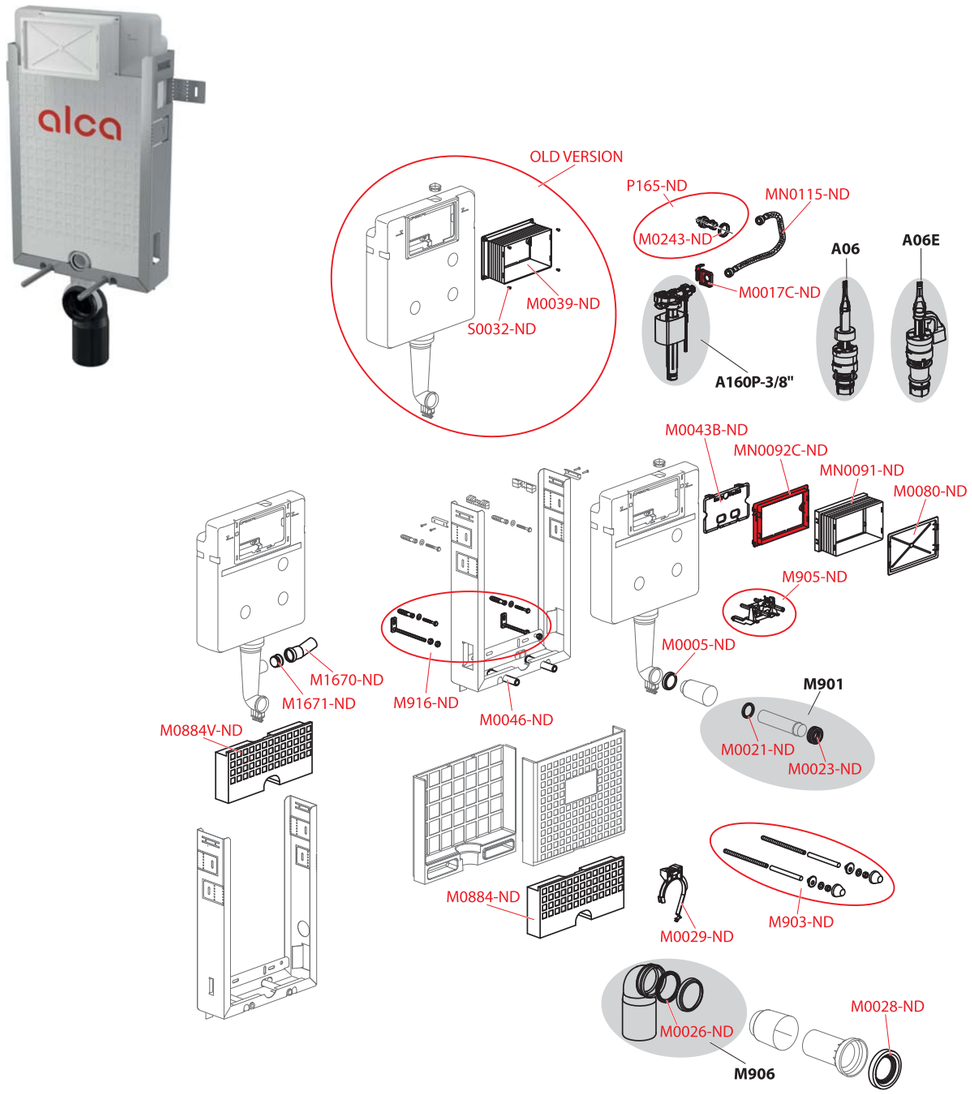

A116/1200

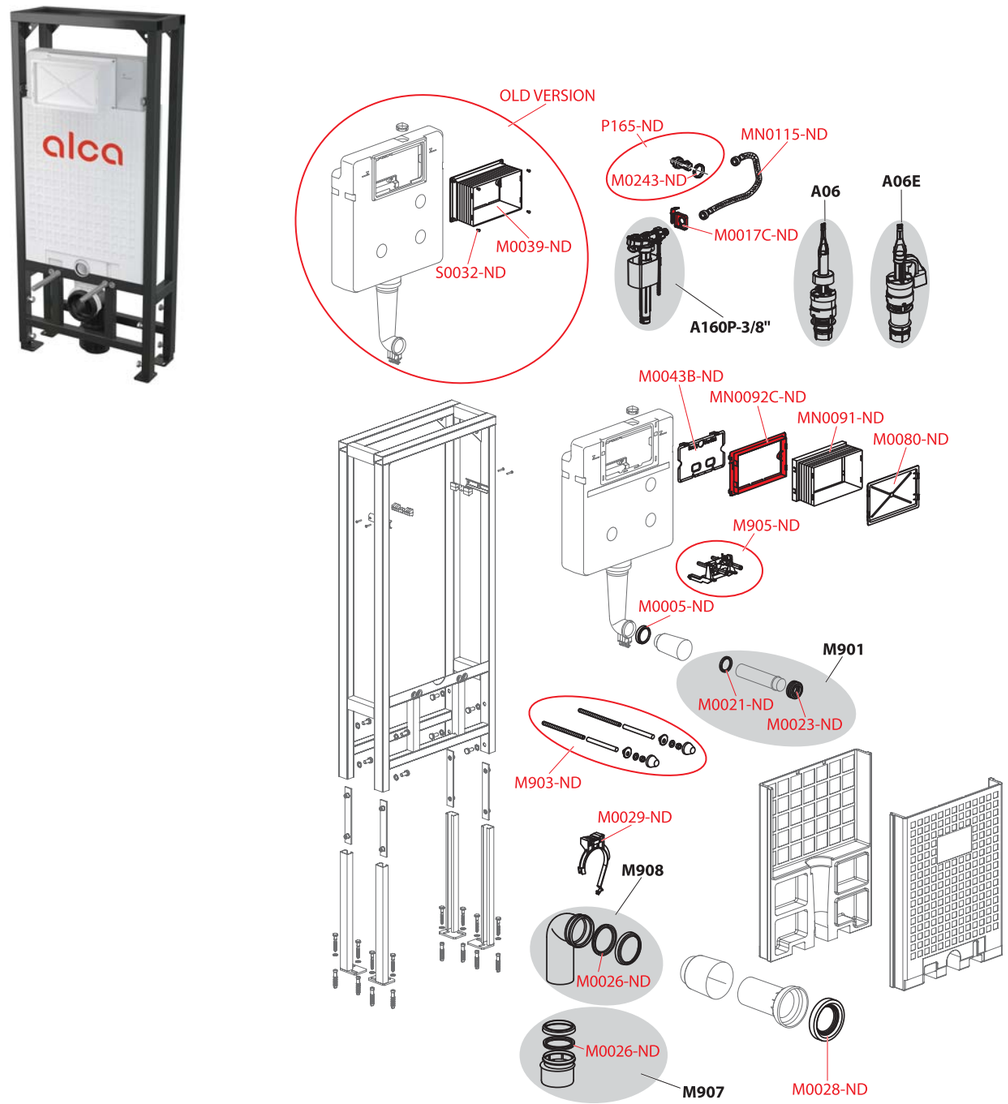

Obj. číslo	Popis	Cena
M0005-ND	Kroužek přívodu A100	40 Kč
M0017C-ND	Držák napouštěcího ventilu	20 Kč
M0021-ND	Těsnění přívodu (WC moduly)	37 Kč
M0023-ND	Vrapová vložka 45×58×25 (WC moduly)	43 Kč
M0026-ND	Těsnění odpadu (WC moduly)	64 Kč
M0028-ND	Těsnění propojky (WC moduly)	137 Kč
M0029-ND	Držák odpadu	77 Kč
M0039-ND	Rukáv pro WC moduly	74 Kč
M0043B-ND	Deska vnitřní pro WC moduly	40 Kč
M0046-ND	Trubka konzoly	96 Kč
M0080-ND	Víko rukávu pro WC moduly	56 Kč
M0243-ND	Matice držáku roháčku	27 Kč

Obj. číslo	Popis	Cena
M0884-ND	Polyst. izolace A115 spodní	369 Kč
M0884V-ND	Polyst. izolace A115V spodní	432 Kč
M1670-ND	HT koleno 40/15	64 Kč
M1671-ND	Zátka otvoru	40 Kč
M903-ND	Závitové tyče + přísl.	149 Kč
M905-ND	Mechanismus kompletní	128 Kč
M916-ND	Fixační set	386 Kč
MN0091-ND	Rukáv rámečku pro WC moduly	68 Kč
MN0092C-ND	Rámeček rukávu pro WC moduly	45 Kč
MN0115-ND	Hadička s o-kroužkem pro modul	131 Kč
P165-ND	Rohový ventil SCHELL s držákem a maticí	462 Kč
S0032-ND	Šroub do plechu 4,2×16 DIN 7983 A2	14 Kč

Obj. číslo	Popis	Cena
M0005-ND	Kroužek přívodu A100	40 Kč
M0017C-ND	Držák napouštěcího ventilu	20 Kč
M0021-ND	Těsnění přívodu (WC moduly)	37 Kč
M0023-ND	Vrapová vložka 45×58×25 (WC moduly)	43 Kč
M0026-ND	Těsnění odpadu (WC moduly)	64 Kč
M0028-ND	Těsnění propojky (WC moduly)	137 Kč
M0029-ND	Držák odpadu	77 Kč
M0039-ND	Rukáv pro WC moduly	74 Kč
M0043B-ND	Deska vnitřní pro WC moduly	40 Kč

Obj. číslo	Popis	Cena
M0080-ND	Víko rukávu pro WC moduly	56 Kč
M0243-ND	Matice držáku roháčku	27 Kč
M903-ND	Závitové tyče + přísl.	149 Kč
M905-ND	Mechanismus kompletní	128 Kč
MN0091-ND	Rukáv rámečku pro WC moduly	68 Kč
MN0092C-ND	Rámeček rukávu pro WC moduly	45 Kč
MN0115-ND	Hadička s o-kroužkem pro modul	131 Kč
P165-ND	Rohový ventil SCHELL s držákem a maticí	462 Kč
S0032-ND	Šroub do plechu 4,2×16 DIN 7983 A2	14 Kč

A1112B

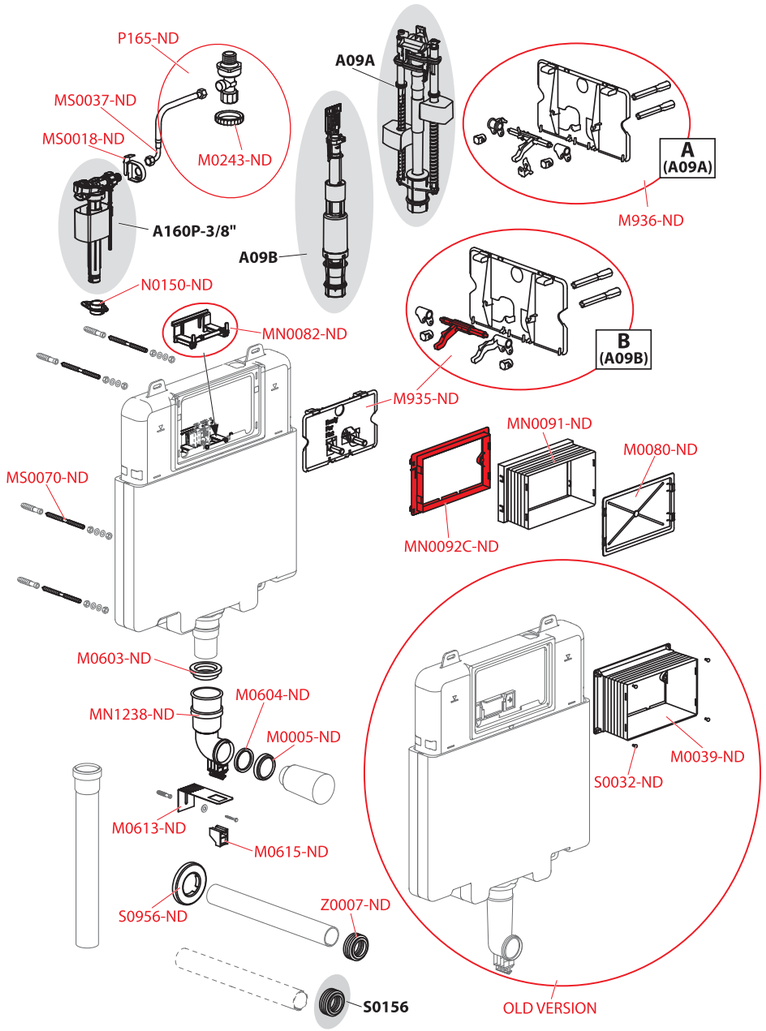

Obj. číslo	Popis	Cena
M0005-ND	Kroužek přívodu A100	40 Kč
M0039-ND	Rukáv pro WC moduly	74 Kč
M0080-ND	Víko rukávu pro WC moduly	56 Kč
M0243-ND	Matice držáku roháčku	27 Kč
M0603-ND	Manžeta	56 Kč
M0604-ND	Těsnění přívodu	42 Kč
M0613-ND	Držák	62 Kč
M0615-ND	Zámek držáku	27 Kč
M935-ND	Deska pro WC moduly	167 Kč
M936-ND	Deska pro moduly A	167 Kč
MN0082-ND	Rozpěrka nádržky SLIM	68 Kč

Obj. číslo	Popis	Cena
MN0091-ND	Rukáv rámečku pro WC moduly	68 Kč
MN0092C-ND	Rámeček rukávu pro WC moduly	45 Kč
MN1238-ND	Koleno přívodní AM112	126 Kč
MS0018-ND	Držák nap. ventilu pro Slimmodul	19 Kč
MS0037-ND	Hadička 26 cm 3/8"×3/8"	127 Kč
MS0070-ND	Kombi šroub M8×120 Zn	56 Kč
N0150-ND	Rozpěrka napouštěcího ventilu – Slim	47 Kč
P165-ND	Rohový ventil SCHELL s držákem a maticí	462 Kč
S0032-ND	Šroub do plechu 4,2×16 DIN 7983 A2	14 Kč
S0956-ND	Rozeta DN40	30 Kč
Z0007-ND	Vložka vrapová DN60/40	43 Kč

A1115/1000, A1115B/1000

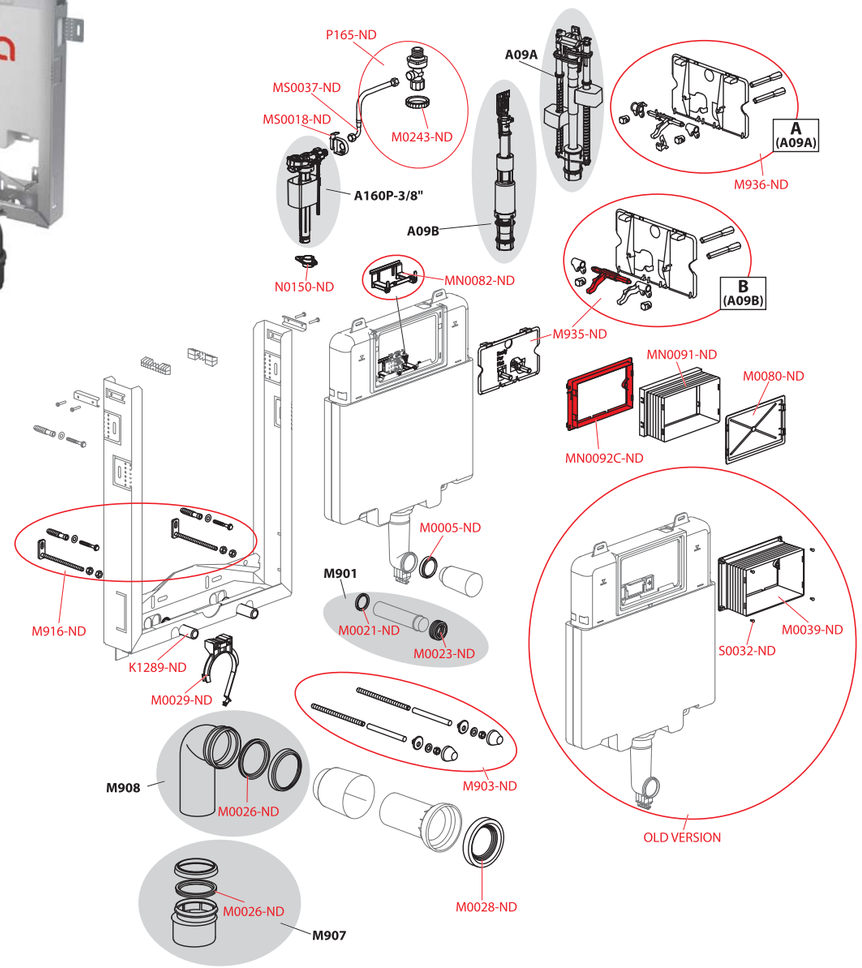

Obj. číslo	Popis	Cena
K1289-ND	Trubka konzoly	96 Kč
M0005-ND	Kroužek přívodu A100	40 Kč
M0021-ND	Těsnění přívodu (WC moduly)	37 Kč
M0023-ND	Vrapová vložka 45×58×25 (WC moduly)	43 Kč
M0026-ND	Těsnění odpadu (WC moduly)	64 Kč
M0028-ND	Těsnění propojky (WC moduly)	137 Kč
M0029-ND	Držák odpadu	77 Kč
M0039-ND	Rukáv pro WC moduly	74 Kč
M0080-ND	Víko rukávu pro WC moduly	56 Kč
M0243-ND	Matice držáku roháčku	27 Kč
M903-ND	Závitové tyče + přísl.	149 Kč

Obj. číslo	Popis	Cena
M916-ND	Fixační set	386 Kč
M935-ND	Deska pro WC moduly	167 Kč
M936-ND	Deska pro moduly A	167 Kč
MN0082-ND	Rozpěrka nádržky SLIM	68 Kč
MN0091-ND	Rukáv rámečku pro WC moduly	68 Kč
MN0092C-ND	Rámeček rukávu pro WC moduly	45 Kč
MS0018-ND	Držák nap. ventilu pro Slimmodul	19 Kč
MS0037-ND	Hadička 26 cm 3/8"×3/8"	127 Kč
N0150-ND	Rozpěrka napouštěcího ventilu – Slim	47 Kč
P165-ND	Rohový ventil SCHELL s držákem a maticí	462 Kč
S0032-ND	Šroub do plechu 4,2×16 DIN 7983 A2	14 Kč

A108F

VÝROBA OD 3Q/2020

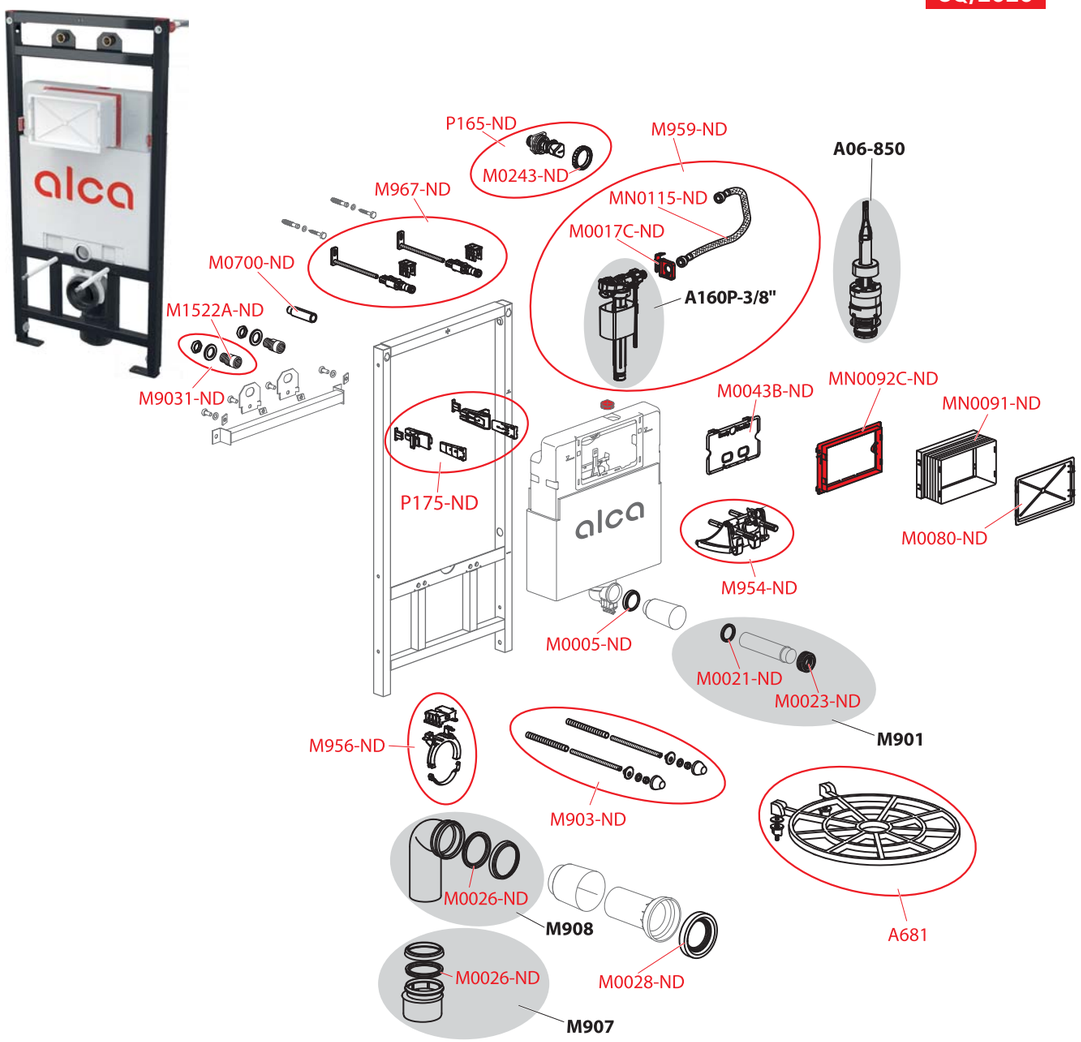

Obj. číslo	Popis	Cena
A681	Mřížka na výlevku	476 Kč
M0005-ND	Kroužek přívodu A100	40 Kč
M0017C-ND	Držák napouštěcího ventilu	20 Kč
M0021-ND	Těsnění přívodu (WC moduly)	37 Kč
M0023-ND	Vrapová vložka 45×58×25 (WC moduly)	43 Kč
M0026-ND	Těsnění odpadu (WC moduly)	64 Kč
M0028-ND	Těsnění propojky (WC moduly)	137 Kč
M0043B-ND	Deska vnitřní pro WC moduly	40 Kč
M0080-ND	Víko rukávu pro WC moduly	56 Kč
M0243-ND	Matice držáku roháčku	27 Kč
M0700-ND	Redukce G3/4"–G1/2"	252 Kč
M1522A-ND	Redukce G3/4"–G1/2" – zkrácená	218 Kč
M903-ND	Závitové tyče + přísl.	149 Kč

Obj. číslo	Popis	Cena
M9031-ND	Redukce – sada	462 Kč
M954-ND	Mechanismus kompletní pro WC moduly	143 Kč
M956-ND	Posuvný držák odpadu pro WC moduly	149 Kč
M959-ND	Sada pro výměnu NV a hadičky - modul	481 Kč
M967-ND	Souprava pro upevnění do stěny AM101	386 Kč
MN0091-ND	Rukáv rámečku pro WC moduly	68 Kč
MN0092C-ND	Rámeček rukávu pro WC moduly	45 Kč
MN0115-ND	Hadička s o-kroužkem pro modul	131 Kč
P165-ND	Rohový ventil SCHELL s držákem a maticí	462 Kč
P175-ND	Závěs nádržky – kompletní 2 ks	247 Kč

A108F

VÝROBA 2015–2020

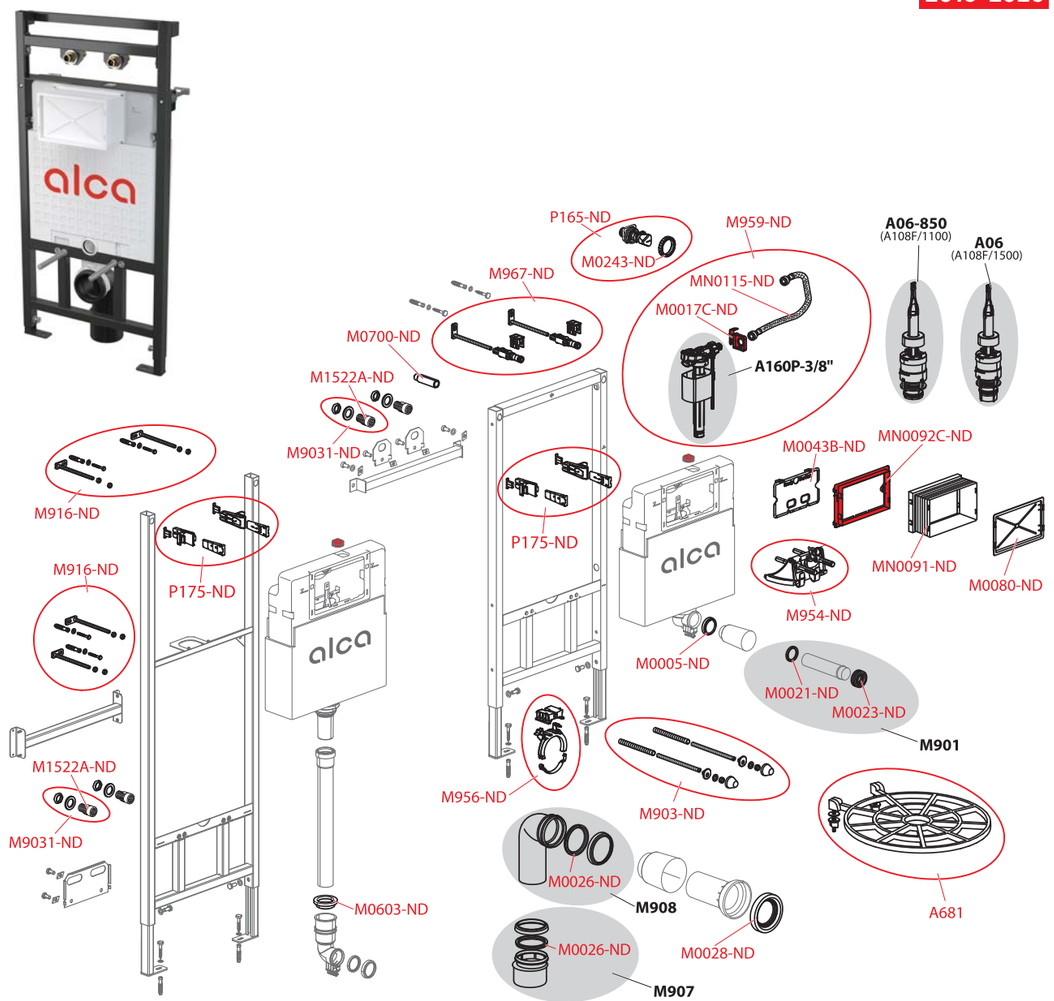

Obj. číslo	Popis	Cena
A681	Mřížka na výlevku	476 Kč
M0005-ND	Kroužek přívodu A100	40 Kč
M0017C-ND	Držák napouštěcího ventilu	20 Kč
M0021-ND	Těsnění přívodu (WC moduly)	37 Kč
M0023-ND	Vrapová vložka 45×58×25 (WC moduly)	43 Kč
M0026-ND	Těsnění odpadu (WC moduly)	64 Kč
M0028-ND	Těsnění propojky (WC moduly)	137 Kč
M0043B-ND	Deska vnitřní pro WC moduly	40 Kč
M0080-ND	Víko rukávu pro WC moduly	56 Kč
M0243-ND	Matice držáku roháčku	27 Kč
M0603-ND	Manžeta	56 Kč
M0700-ND	Redukce G3/4"–G1/2"	252 Kč
M1522A-ND	Redukce G3/4"–G1/2" – zkrácená	218 Kč

Obj. číslo	Popis	Cena
M903-ND	Závitové tyče + přísl.	149 Kč
M9031-ND	Redukce – sada	462 Kč
M916-ND	Fixační set	386 Kč
M954-ND	Mechanismus kompletní pro WC moduly	143 Kč
M956-ND	Posuvný držák odpadu pro WC moduly	149 Kč
M959-ND	Sada pro výměnu NV a hadičky - modul	481 Kč
M967-ND	Souprava pro upevnění do stěny AM101	386 Kč
MN0091-ND	Rukáv rámečku pro WC moduly	68 Kč
MN0092C-ND	Rámeček rukávu pro WC moduly	45 Kč
MN0115-ND	Hadička s o-kroužkem pro modul	131 Kč
P165-ND	Rohový ventil SCHELL s držákem a maticí	462 Kč
P175-ND	Závěs nádržky – kompletní 2 ks	247 Kč

A104, A104A, A104B, A104PB, A104AVS

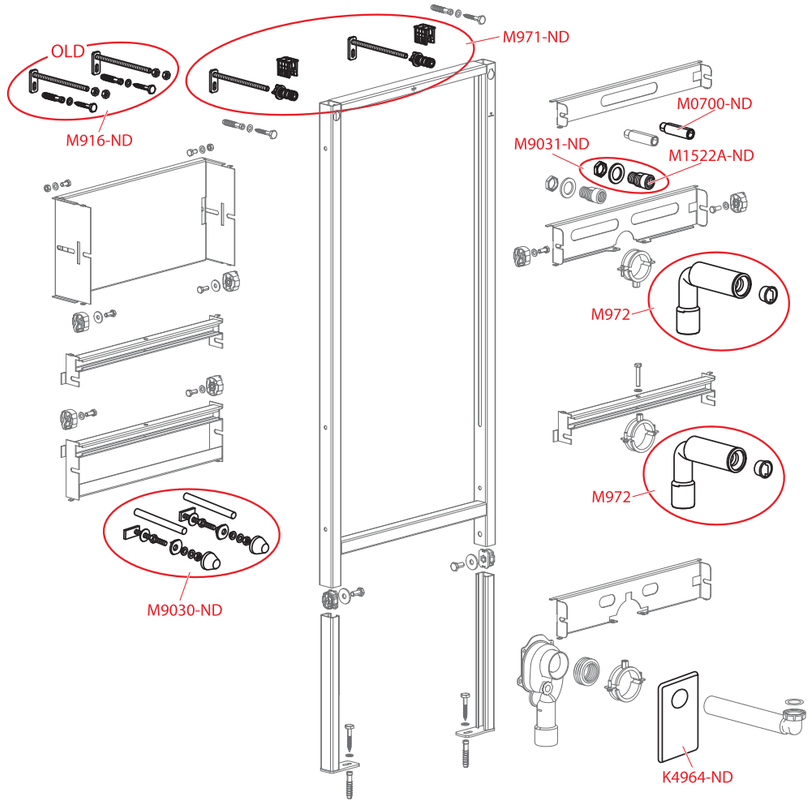

Obj. číslo	Popis	Cena
K4964-ND	Krycí deska pro sifon DN40	144 Kč
M0700-ND	Redukce G3/4"–G1/2"	252 Kč
M1522A-ND	Redukce G3/4"–G1/2" – zkrácená	218 Kč
M9030-ND	Závitové tyče + přísl.	149 Kč
M9031-ND	Redukce – sada	462 Kč
M916-ND	Fixační set	386 Kč
M971-ND	Souprava pro upevnění do stěny - mont. rámy	386 Kč
M972	Koleno odpadu DN50/40	137 Kč

A105

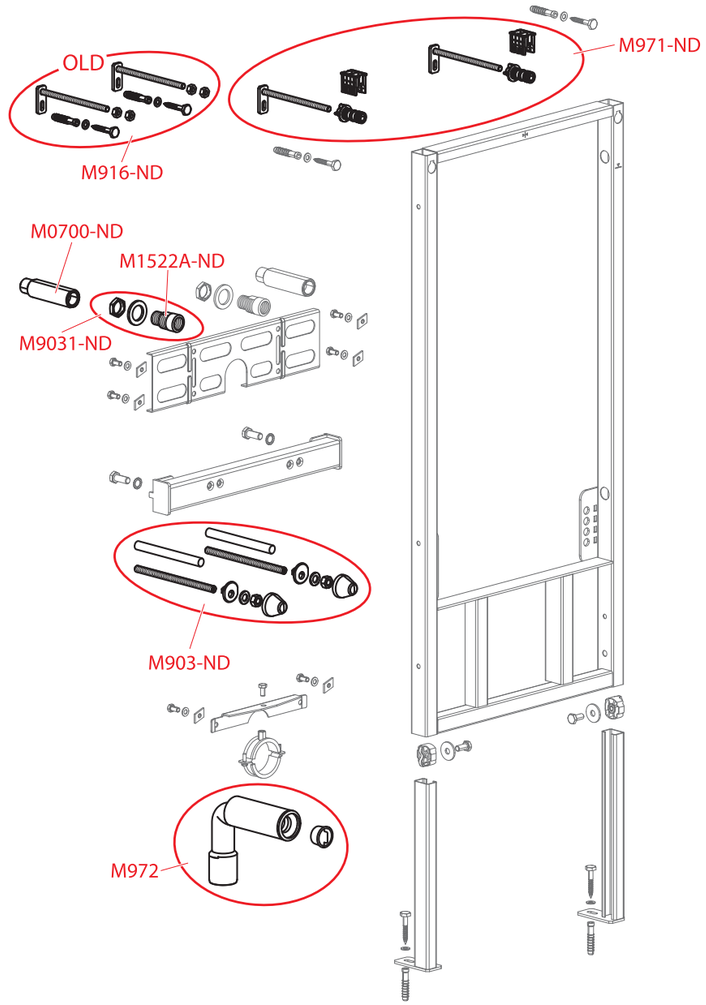

Obj. číslo	Popis	Cena
M0700-ND	Redukce G3/4"–G1/2"	252 Kč
M1522A-ND	Redukce G3/4"–G1/2" – zkrácená	218 Kč
M903-ND	Závitové tyče + přísl.	149 Kč
M9031-ND	Redukce – sada	462 Kč
M916-ND	Fixační set	386 Kč
M971-ND	Souprava pro upevnění do stěny - mont. rámy	386 Kč
M972	Koleno odpadu DN50/40	137 Kč

A107, A107S

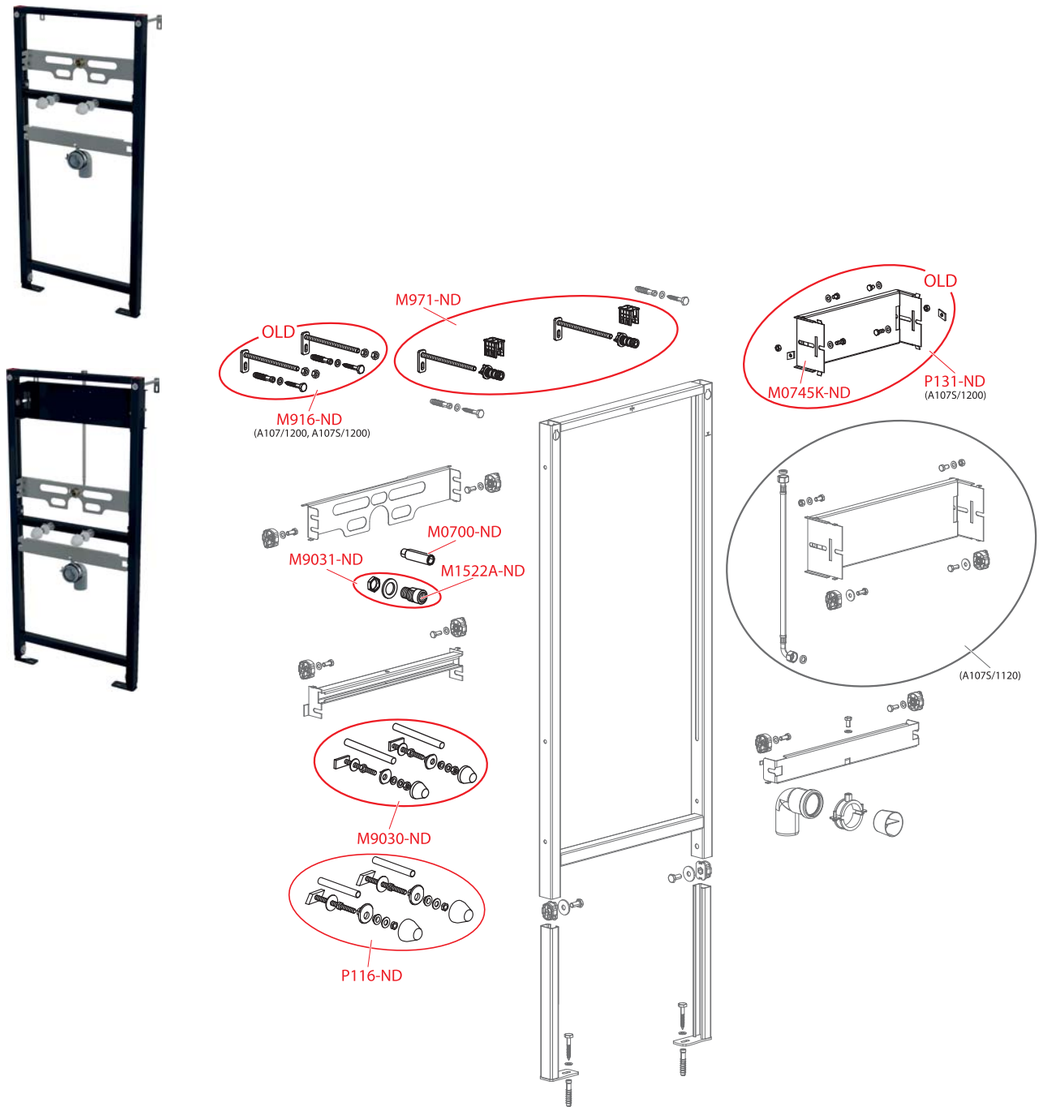

Obj. číslo	Popis	Cena
M0700-ND	Redukce G3/4"–G1/2"	252 Kč
M0745K-ND	U-nosník pevný A107	689 Kč
M1522A-ND	Redukce G3/4"–G1/2" – zkrácená	218 Kč
M9030-ND	Závitové tyče + přísl.	149 Kč
M9031-ND	Redukce – sada	462 Kč
M916-ND	Fixační set	386 Kč
M971-ND	Souprava pro upevnění do stěny - mont. rámy	386 Kč
P116-ND	Nosné prvky pro pisoár DN8	128 Kč
P131-ND	Konzola pro A107S	2 239 Kč

A108

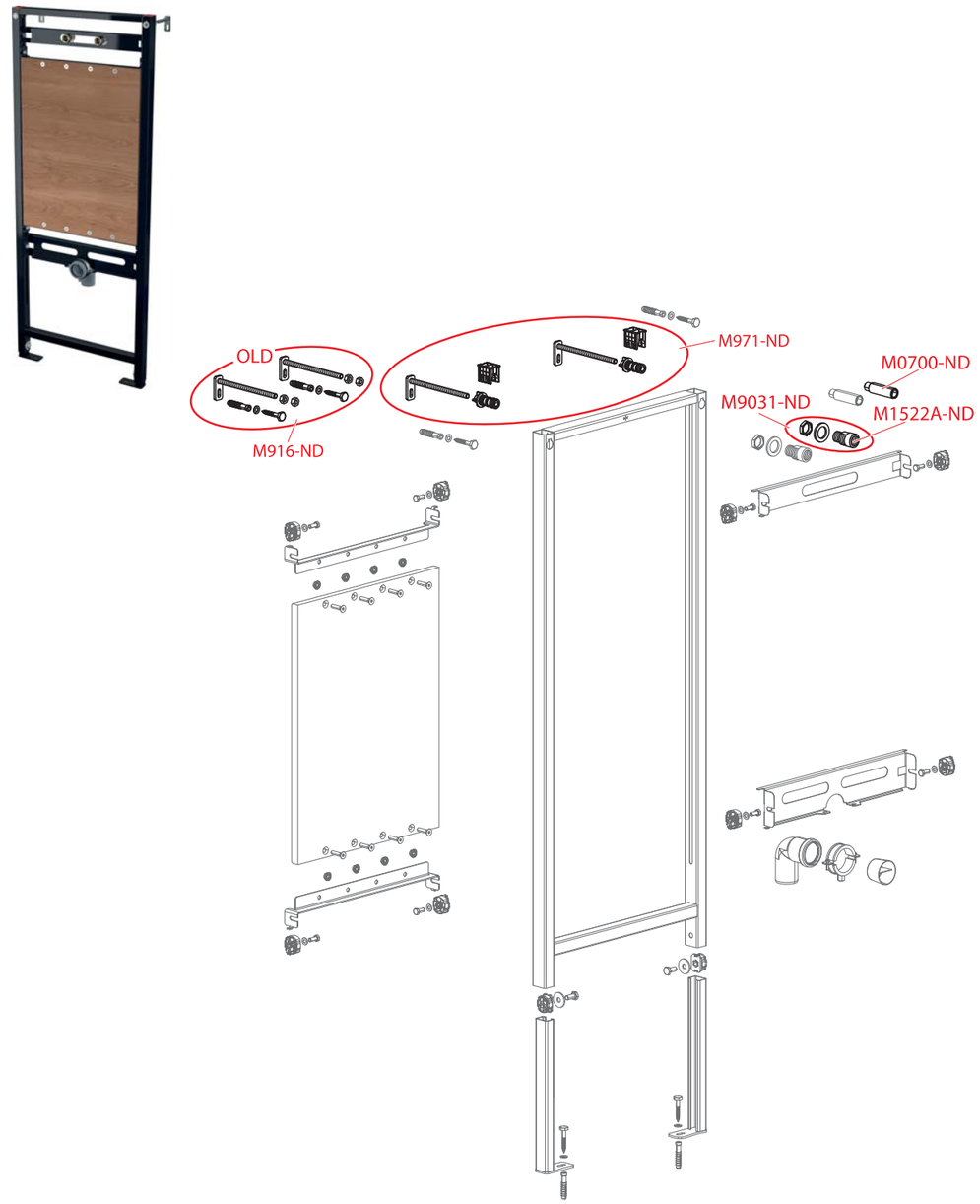

Obj. číslo	Popis	Cena
M0700-ND	Redukce G3/4"–G1/2"	252 Kč
M1522A-ND	Redukce G3/4"–G1/2" – zkrácená	218 Kč
M9031-ND	Redukce – sada	462 Kč
M916-ND	Fixační set	386 Kč
M971-ND	Souprava pro upevnění do stěny - mont. rámy	386 Kč

A113, A114, A114S

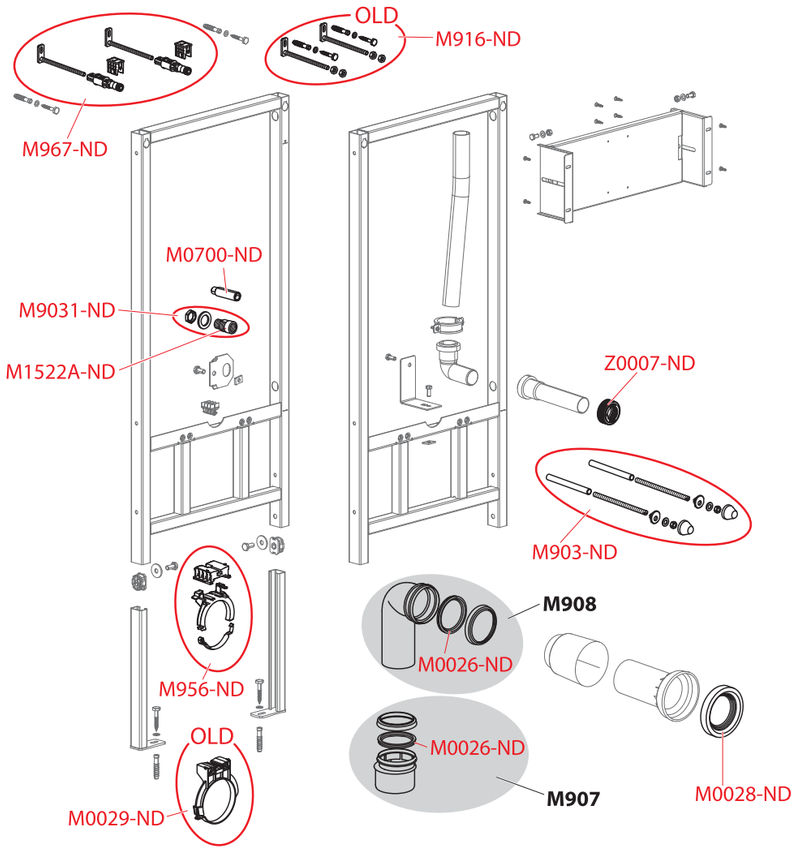

Obj. číslo	Popis	Cena
M0026-ND	Těsnění odpadu (WC moduly)	64 Kč
M0028-ND	Těsnění propojky (WC moduly)	137 Kč
M0029-ND	Držák odpadu	77 Kč
M0700-ND	Redukce G3/4"–G1/2"	252 Kč
M1522A-ND	Redukce G3/4"–G1/2" – zkrácená	218 Kč
M903-ND	Závitové tyče + přísl.	149 Kč
M9031-ND	Redukce – sada	462 Kč
M916-ND	Fixační set	386 Kč
M956-ND	Posuvný držák odpadu pro WC moduly	149 Kč
M967-ND	Souprava pro upevnění do stěny AM101	386 Kč
Z0007-ND	Vložka vrapová DN60/40	43 Kč

A117B

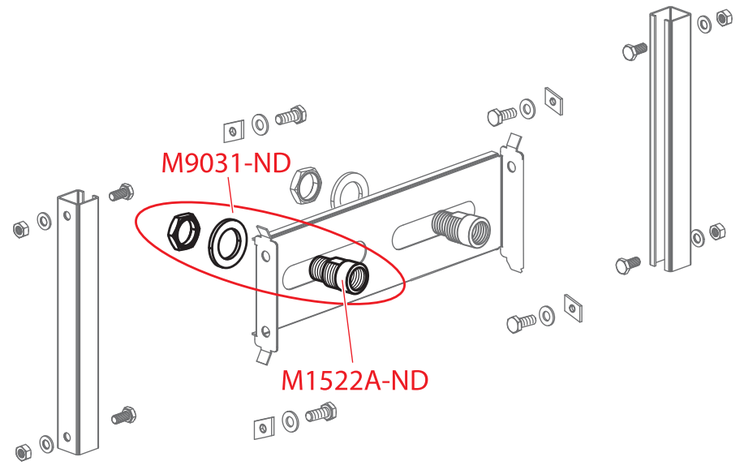

Obj. číslo	Popis	Cena
M1522A-ND	Redukce G3/4"–G1/2" – zkrácená	218 Kč
M9031-ND	Redukce – sada	462 Kč

A117PB

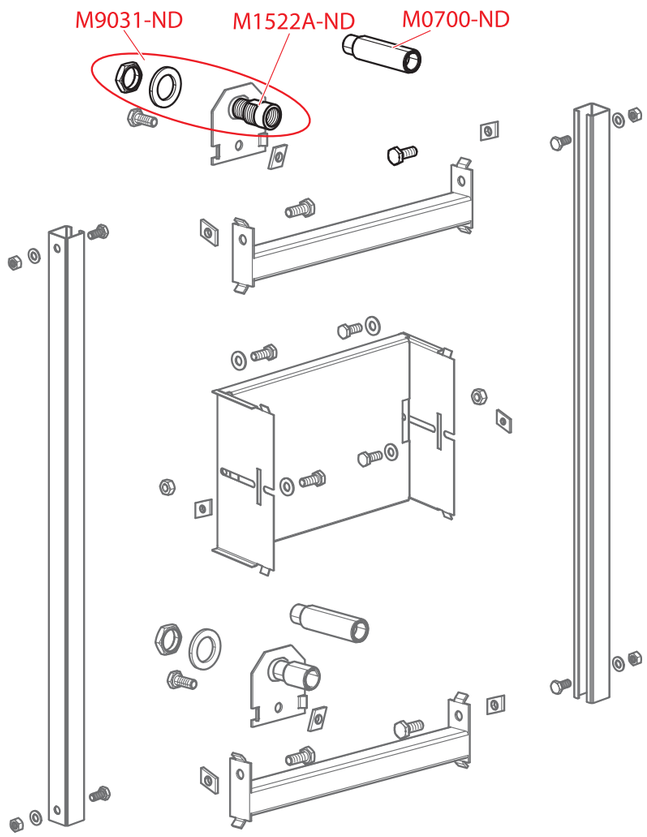

Obj. číslo	Popis	Cena
M0700-ND	Redukce G3/4"–G1/2"	252 Kč
M1522A-ND	Redukce G3/4"–G1/2" – zkrácená	218 Kč
M9031-ND	Redukce – sada	462 Kč

M57X, M67X, M77X, M187X, M197X

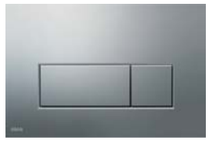

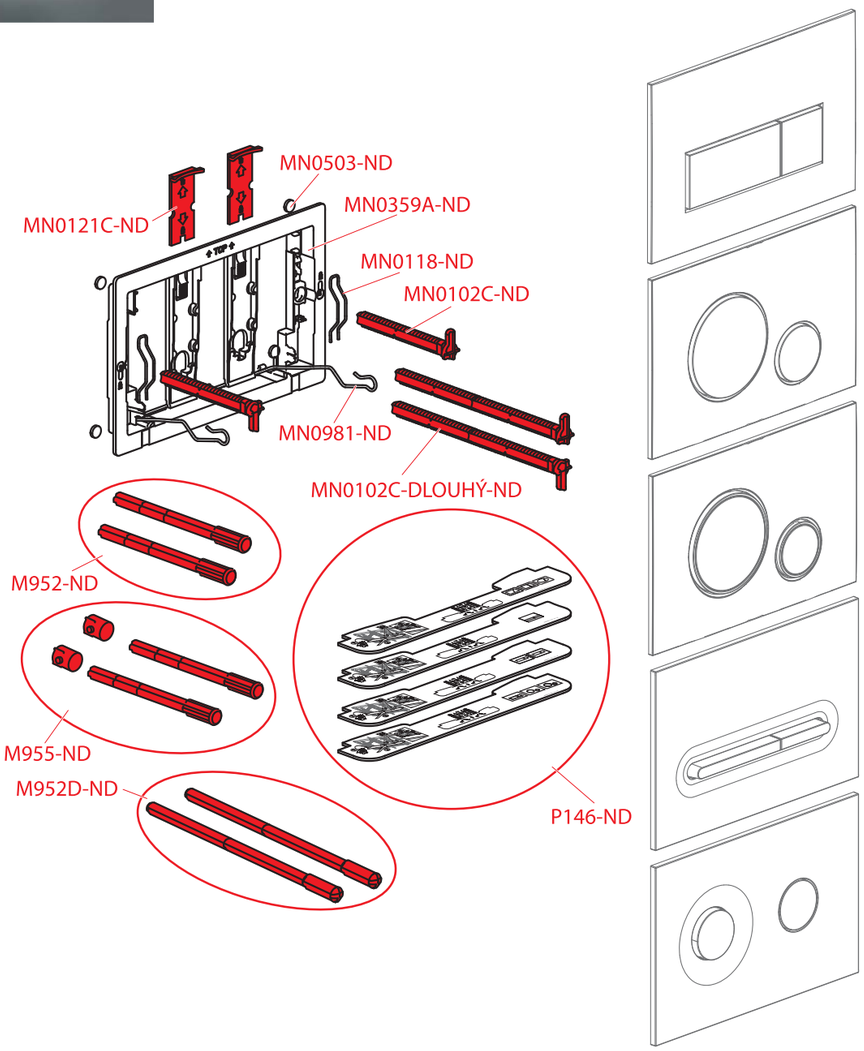

Obj. číslo	Popis	Cena
M952-ND	Šroub mechanismu pro WC moduly, 2 ks	30 Kč
M952D-ND	Šroub mechanismu pro WC moduly prodloužený, 2 ks	137 Kč
M955-ND	Sada pro výměnu šroubů mechanismu AM	41 Kč
MN0102C-DLOUHY-ND	Šroub rámu tlačítka prodloužený 1 ks	69 Kč
MN0102C-ND	Šroub rámu tlačítka	34 Kč
MN0118-ND	Pružina šroubu tlačítka	29 Kč
MN0121C-ND	Zarážka	22 Kč
MN0359A-ND	Rám tlačítka THIN	94 Kč
MN0503-ND	Těsnění s lepidlem	30 Kč
MN0981-ND	Pružina výklopu tlačítka THIN	34 Kč
P146-ND	Set šablon pro nastavení šroubů tlačítek	77 Kč

AIR, FUN, MOON, TURN, STING, STRIPE, AIR LIGHT, AIR LIGHT R, RAY

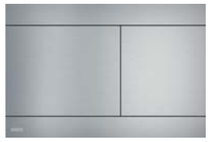

VÝROBA OD 2Q/2021

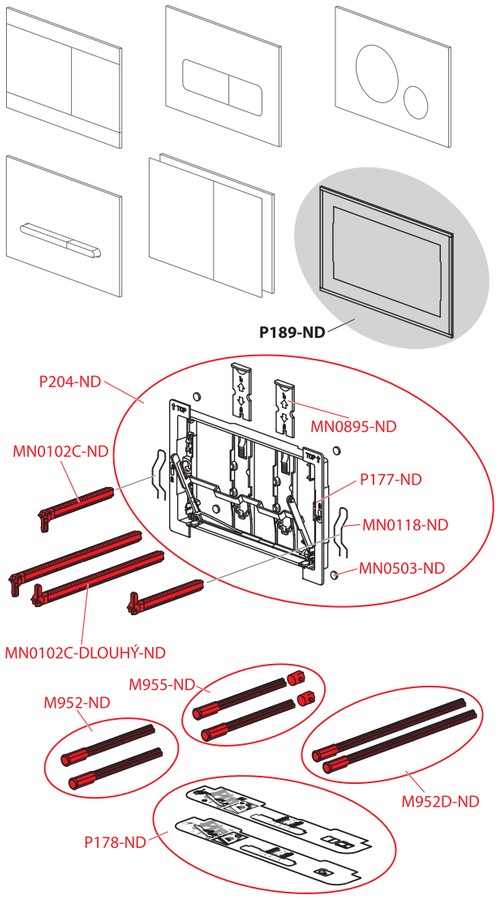

VÝROBA OD 2013

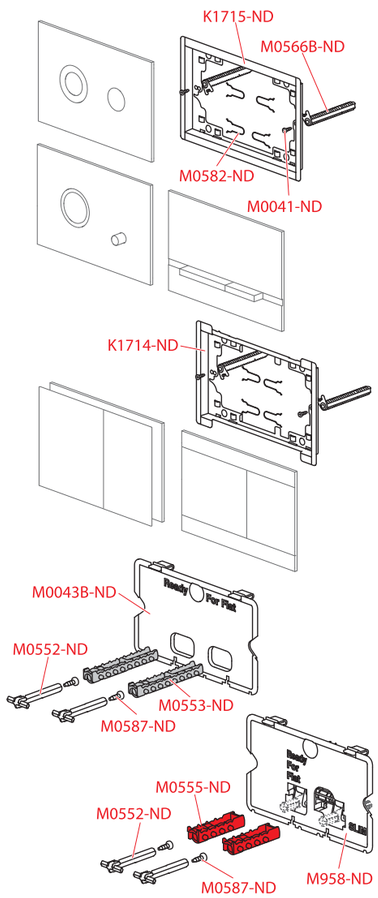

Obj. číslo	Popis	Cena
K1714-ND	Rámeček FLAT	244 Kč
K1715-ND	Rámeček FLAT	284 Kč
M0041-ND	Šroub do plechu 3,5×13 DIN 7981 C A2	26 Kč
M0043B-ND	Deska vnitřní pro WC moduly	40 Kč
M0552-ND	Čep tlačný	20 Kč
M0553-ND	Tlačný trn A101	20 Kč
M0555-ND	Tlačný trn A1101	20 Kč
M0566B-ND	Šroub universální	19 Kč
M0582-ND	Pružina rámečku FLAT	29 Kč
M0587-ND	Vrut 3,5×20	20 Kč
M952-ND	Šroub mechanismu pro WC moduly, 2 ks	30 Kč
M952D-ND	Šroub mechanismu pro WC moduly prodloužený, 2 ks	137 Kč

Obj. číslo	Popis	Cena
M955-ND	Sada pro výměnu šroubů mechanismu AM	41 Kč
M958-ND	Deska s mechanismem pro Slimmodul	167 Kč
MN0102C-DLOU-HY-ND	Šroub rámu tlačítka prodloužený 1 ks	69 Kč
MN0102C-ND	Šroub rámu tlačítka	34 Kč
MN0118-ND	Pružina šroubu tlačítka	29 Kč
MN0503-ND	Těsnění s lepidlem	30 Kč
MN0895-ND	Zarážka mechanismu FLAT	22 Kč
P177-ND	Rámeček tlačítka FLAT 2021	587 Kč
P178-ND	Set šablon pro nastavení tlačítek FLAT	69 Kč
P204-ND	Rámeček tlačítka FLAT s výklopem	587 Kč

M1710–M1745

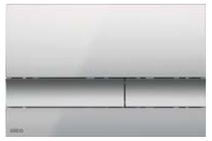

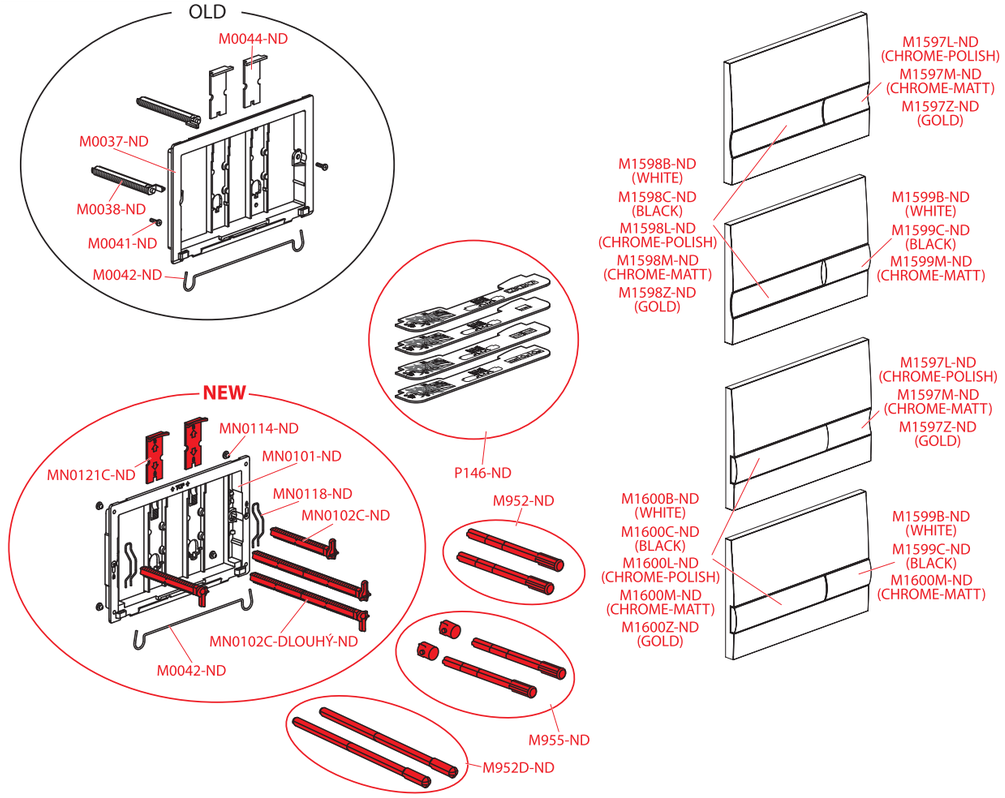

Obj. číslo	Popis	Cena
M0037-ND	Rám tlačítka	84 Kč
M0038-ND	Šroub rámu tlačítka	25 Kč
M0041-ND	Šroub do plechu 3,5×13 DIN 7981 C A2	26 Kč
M0042-ND	Pružina rámečku tlačítka	26 Kč
M0044-ND	Zarážka	20 Kč
M1597L-ND	Tlačítko malé – vnořené, chrom-lesk	196 Kč
M1597M-ND	Tlačítko malé – vnořené, chrom-mat	184 Kč
M1597Z-ND	Tlačítko malé – vnořené, zlaté	373 Kč
M1598B-ND	Tlačítko velké – vnořené, bílé	281 Kč
M1598C-ND	Tlačítko velké – vnořené, černé	365 Kč
M1598L-ND	Tlačítko velké – vnořené, chrom-lesk	369 Kč
M1598M-ND	Tlačítko velké – vnořené, chrom-mat	375 Kč
M1598Z-ND	Tlačítko velké – vnořené, zlaté	797 Kč
M1599B-ND	Tlačítko malé – vystouplé, bílé	180 Kč
M1599C-ND	Tlačítko malé – vystouplé, černé	180 Kč
M1599M-ND	Tlačítko malé – vystouplé, chrom-mat	238 Kč
M1600B-ND	Tlačítko velké – vystouplé, bílé	281 Kč

Obj. číslo	Popis	Cena
M1600C-ND	Tlačítko velké – vystouplé, černé	365 Kč
M1600L-ND	Tlačítko velké – vystouplé, chrom-lesk	369 Kč
M1600M-ND	Tlačítko velké – vystouplé, chrom-mat	375 Kč
M1600Z-ND	Tlačítko velké – vystouplé, zlaté	797 Kč
M952-ND	Šroub mechanismu pro WC moduly, 2 ks	30 Kč
M952D-ND	Šroub mechanismu pro WC moduly prodloužený, 2 ks	137 Kč
M955-ND	Sada pro výměnu šroubů mechanismu AM	41 Kč
MN0101-ND	Rám tlačítka	94 Kč
MN0102C-DLOU-HY-ND	Šroub rámu tlačítka prodloužený 1 ks	69 Kč
MN0102C-ND	Šroub rámu tlačítka	34 Kč
MN0114-ND	Podložky rámu tlačítka 4 ks	30 Kč
MN0118-ND	Pružina šroubu tlačítka	29 Kč
MN0121C-ND	Zarážka	22 Kč
P146-ND	Set šablon pro nastavení šroubů tlačítek	77 Kč

M70–M75, M170–M175, M270–M275, M370–M375, M470–M475, M1370–M1375

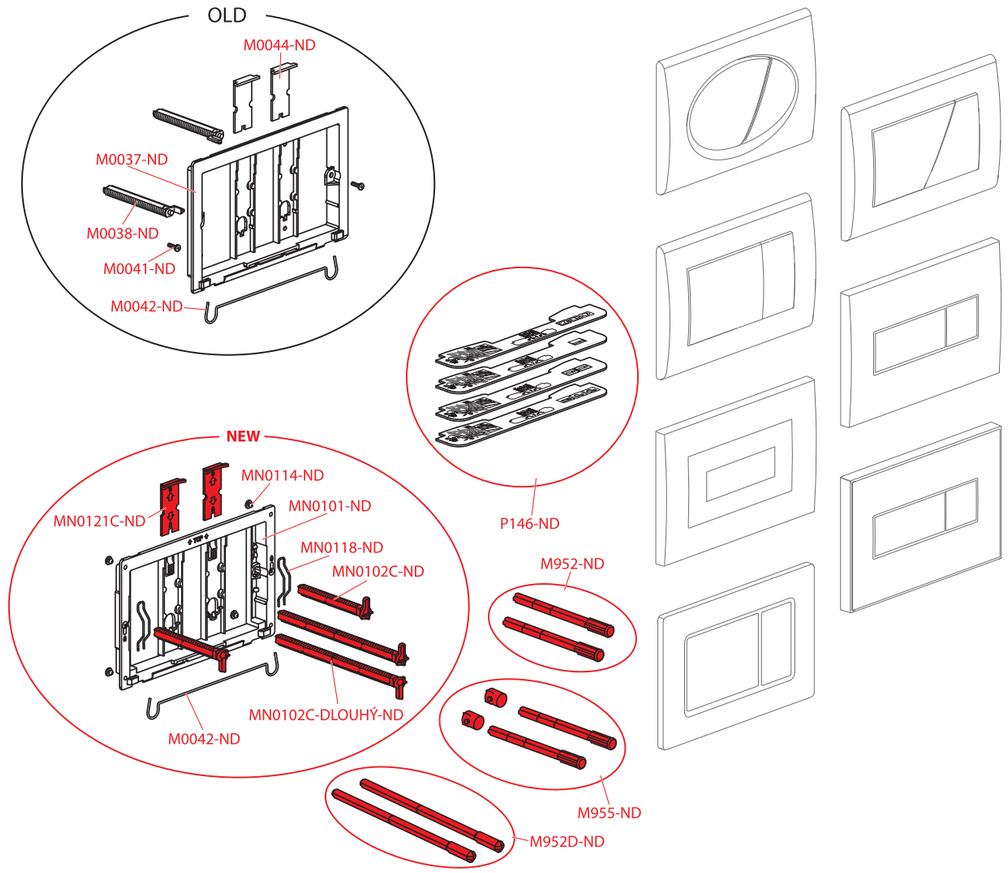

Obj. číslo	Popis	Cena
M0037-ND	Rám tlačítka	84 Kč
M0038-ND	Šroub rámu tlačítka	25 Kč
M0041-ND	Šroub do plechu 3,5×13 DIN 7981 C A2	26 Kč
M0042-ND	Pružina rámečku tlačítka	26 Kč
M0044-ND	Zarážka	20 Kč
M952-ND	Šroub mechanismu pro WC moduly, 2 ks	30 Kč
M952D-ND	Šroub mechanismu pro WC moduly prodloužený, 2 ks	137 Kč
M955-ND	Sada pro výměnu šroubů mechanismu AM	41 Kč
MN0101-ND	Rám tlačítka	94 Kč
MN0102C-DLOUHY-ND	Šroub rámu tlačítka prodloužený 1 ks	69 Kč
MN0102C-ND	Šroub rámu tlačítka	34 Kč
MN0114-ND	Podložky rámu tlačítka 4 ks	30 Kč
MN0118-ND	Pružina šroubu tlačítka	29 Kč
MN0121C-ND	Zarážka	22 Kč
P146-ND	Set šablon pro nastavení šroubů tlačítek	77 Kč

ASP3

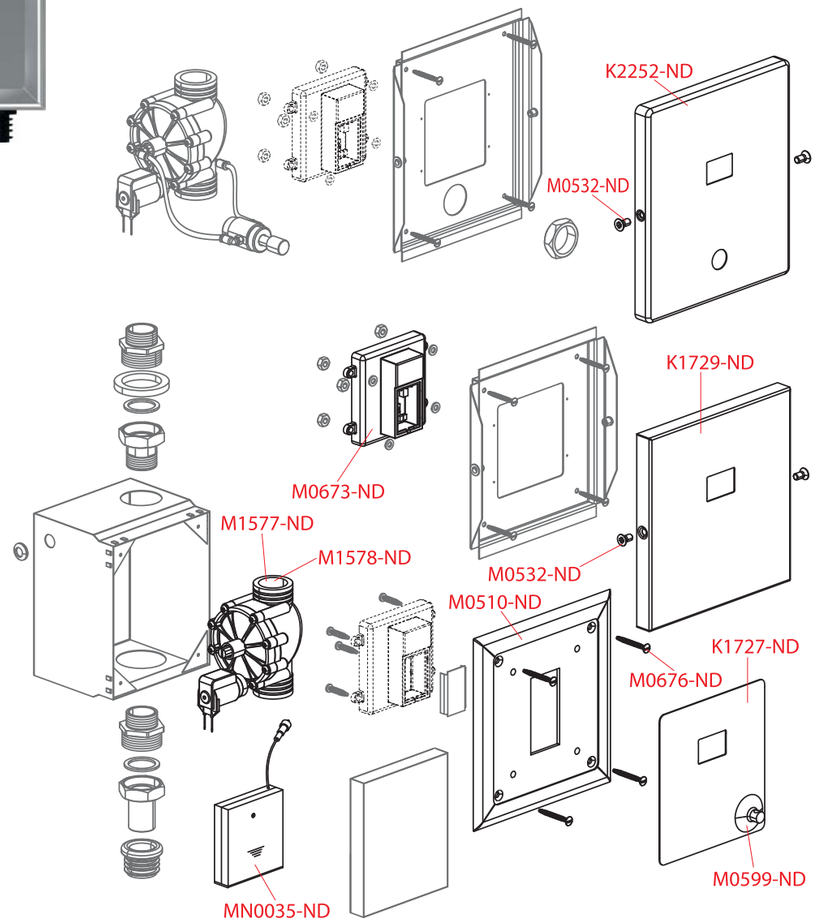

Obj. číslo	Popis	Cena
K1727-ND	Kryt rámu pro WC senzory	127 Kč
K1729-ND	Rámeček nerez pro WC senzor	682 Kč
K2252-ND	Rámeček nerez pro WC senzor ASP3-KT	713 Kč
M0510-ND	Deska-senzor WC, pokovená	328 Kč
M0532-ND	Šroub M 4×10	25 Kč
M0599-ND	Přísavná podložka 30 mm	30 Kč
M0673-ND	Kompletní infra snímač pro WC senzor	3 541 Kč
M0676-ND	Šroub 3,5×32	15 Kč
M1577-ND	Ventil pro senzor	3 310 Kč
M1578-ND	Ventil pro senzor – bateriový	3 847 Kč
MN0035-ND	Pouzdro pro tužkové baterie	679 Kč

ASP4

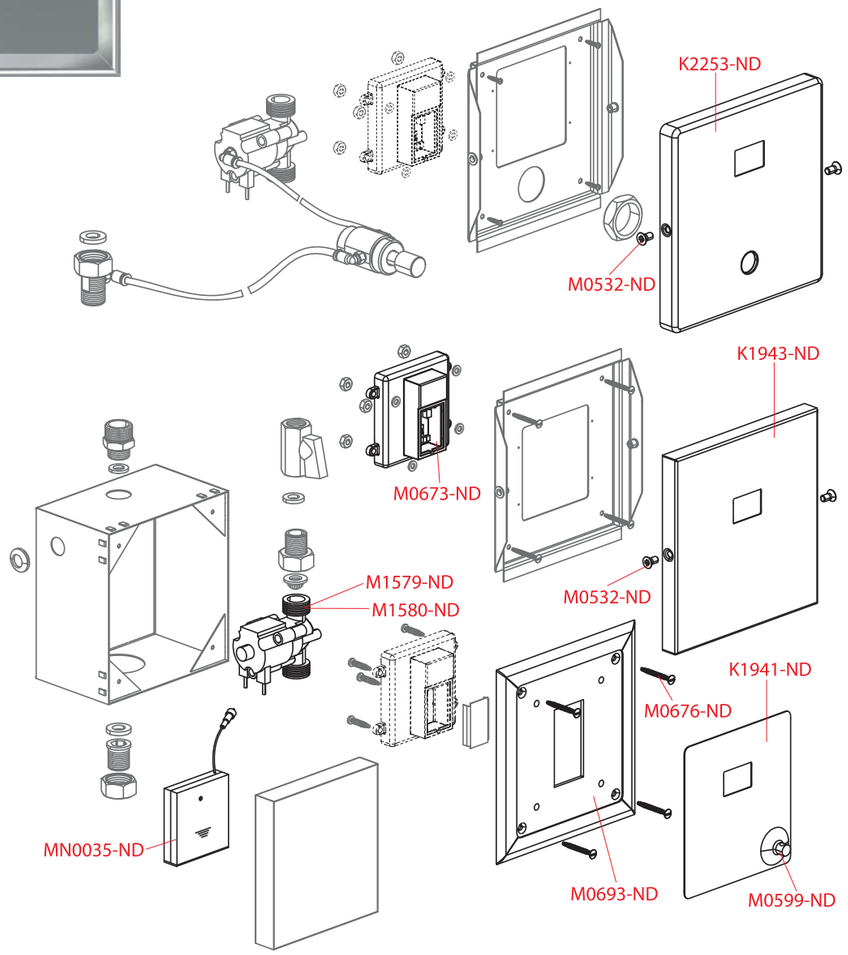

Obj. číslo	Popis	Cena
K1941-ND	Kryt rámečku	115 Kč
K1943-ND	Rámeček nerez	682 Kč
K2253-ND	Rámeček nerez ASP4-KT	713 Kč
M0532-ND	Šroub M 4×10	25 Kč
M0599-ND	Přísavná podložka 30 mm	30 Kč
M0673-ND	Kompletní infra snímač pro WC senzor	3 541 Kč
M0676-ND	Šroub 3,5×32	15 Kč
M0693-ND	Deska-senzor pisoár, pokovená	328 Kč
M1579-ND	Ventil R Mini-baterie	2 459 Kč
M1580-ND	Ventil R Mini-zdroj	2 245 Kč
MN0035-ND	Pouzdro pro tužkové baterie	679 Kč

A150, A160, A150P, A160P

VÝROBA OD 2Q/2021

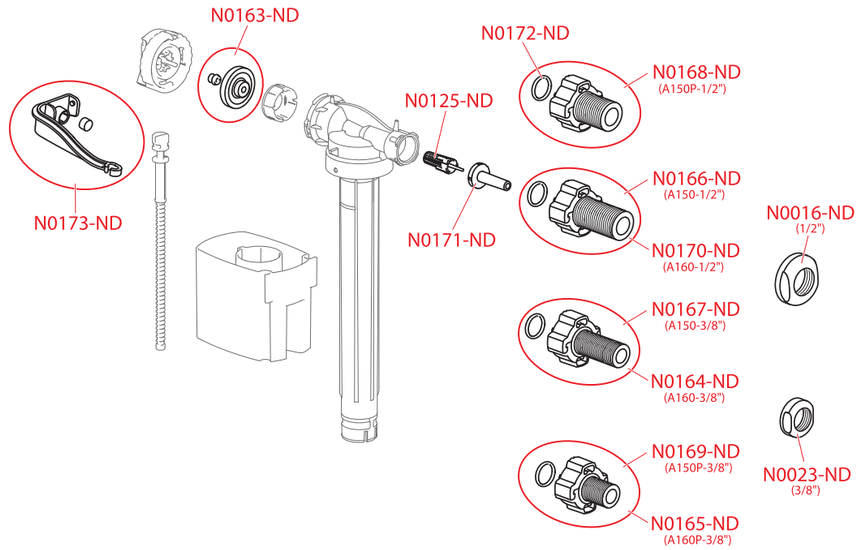

Obj. číslo	Popis	Cena
N0016-ND	Matice G 1/2" bílá	29 Kč
N0023-ND	Matice G 3/8" bílá	29 Kč
N0125-ND	Sítko NV univerzální	24 Kč
N0163-ND	Membrána napouštěcího ventilu	42 Kč
N0164-ND	Bajonet A160-3/8"	69 Kč
N0165-ND	Bajonet A160P-3/8"	69 Kč
N0166-ND	Bajonet A150-1/2"	43 Kč
N0167-ND	Bajonet A150-3/8"	43 Kč
N0168-ND	Bajonet A150P-1/2"	43 Kč
N0169-ND	Bajonet A150P-3/8"	43 Kč
N0170-ND	Bajonet A160-1/2"	69 Kč
N0171-ND	Napouštěcí ventil – tlumič průtoku	19 Kč
N0172-ND	O-kroužek 13×2	15 Kč
N0173-ND	Páka A150, A160	42 Kč

A15, A16

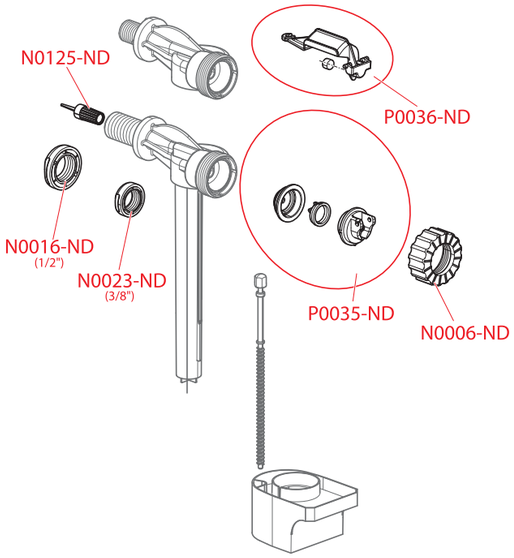

A17, A18

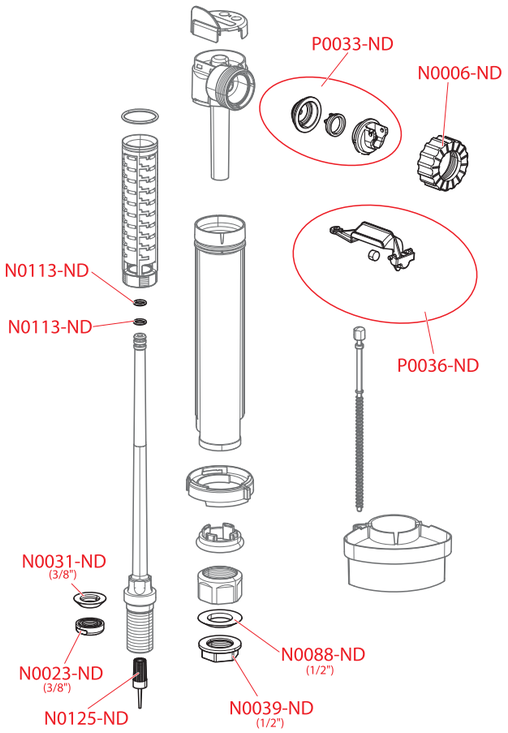

A11, A13, CH11, CH11P

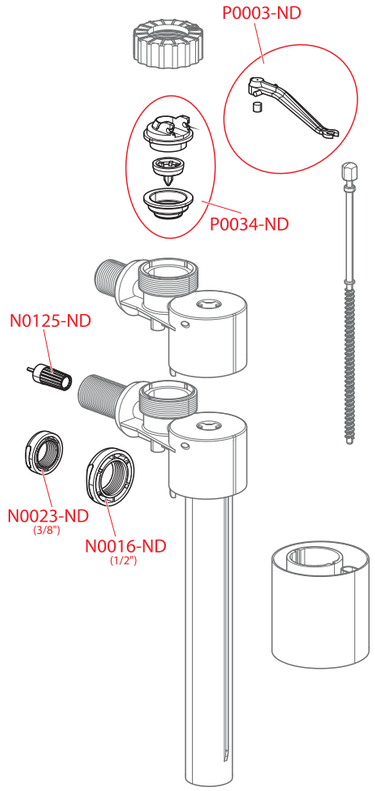

A12, A14

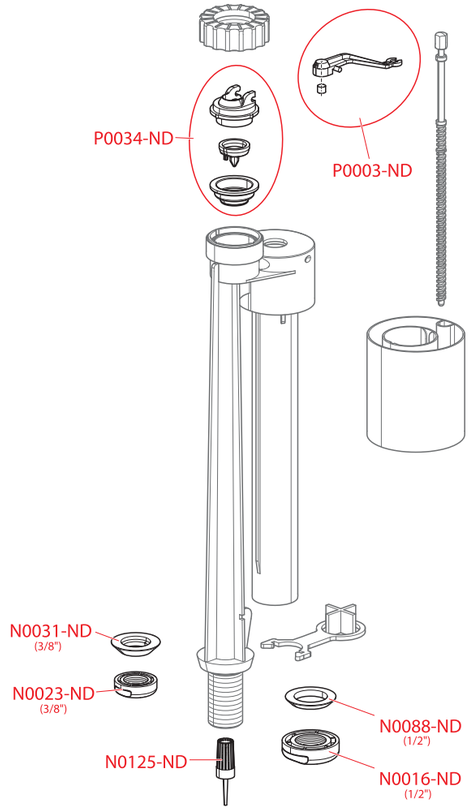

Obj. číslo	Popis	Cena
N0006-ND	Matice M36	24 Kč
N0016-ND	Matice G 1/2" bílá	29 Kč
N0023-ND	Matice G 3/8" bílá	29 Kč
N0031-ND	Těsnění kuželové 30×16,5×3	21 Kč
N0039-ND	Matice G 1/2" bílá	29 Kč
N0088-ND	Těsnění kuželové 36×20,5×4	22 Kč
N0113-ND	O-kroužek 6,9×1,8	15 Kč

Obj. číslo	Popis	Cena
N0125-ND	Sítko NV univerzální	24 Kč
P0033-ND	Sada pro napouštěcí ventily A17, A18	53 Kč
P0035-ND	Sada pro napouštěcí ventily A15, A16	42 Kč
P0036-ND	Páka NV2 + špalík NV2 (A15, A16)	27 Kč

Obj. číslo	Popis	Cena
N0016-ND	Matice G 1/2" bílá	29 Kč
N0023-ND	Matice G 3/8" bílá	29 Kč
N0031-ND	Těsnění kuželové 30×16,5×3	21 Kč
N0088-ND	Těsnění kuželové 36×20,5×4	22 Kč
N0125-ND	Sítko NV univerzální	24 Kč
P0003-ND	Páka + špalík (A11, A12, A14)	15 Kč
P0034-ND	Vložka + trn + membrána	53 Kč

A05, A2000

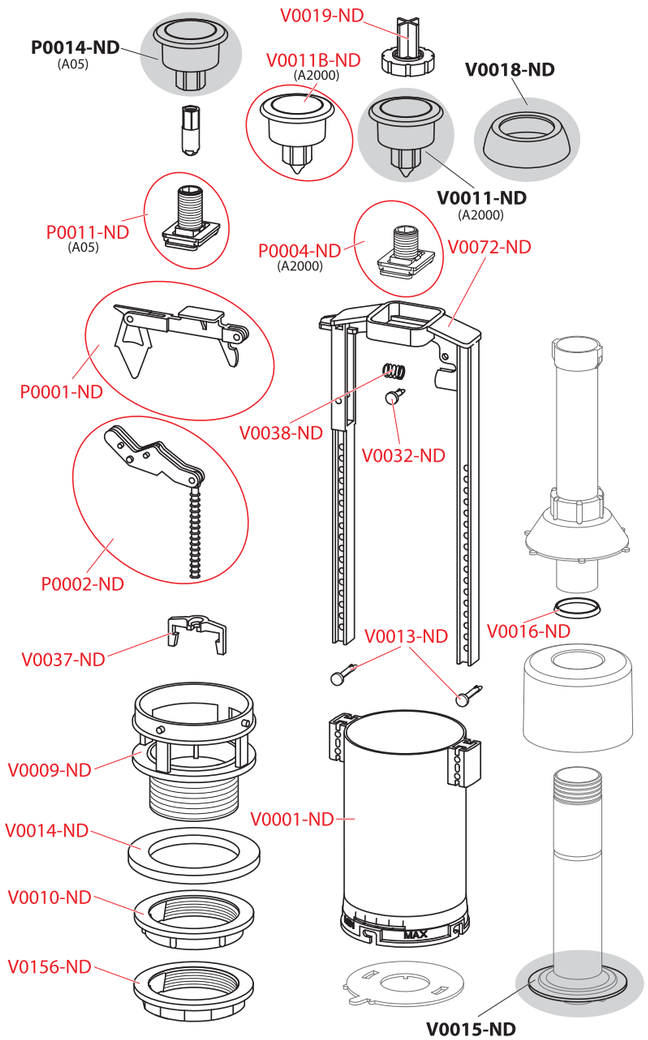

A08, A08A

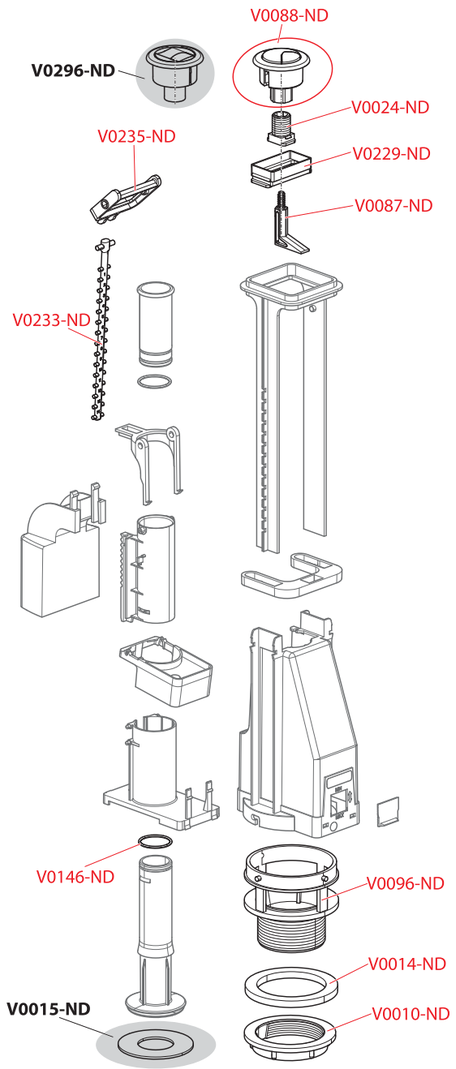

Obj. číslo	Popis	Cena
P0001-ND	Páka I + kulisa	40 Kč
P0002-ND	Páka II + táhlo	40 Kč
P0004-ND	Šroub posuvný + vložka posuvná	25 Kč
P0011-ND	Šroub posuvný A05 + vložka posuvná	25 Kč
V0001-ND	Komora	84 Kč
V0009-ND	Výpust pro vypouštěcí ventil	84 Kč
V0010-ND	Matice výpusti TR 60×3	40 Kč
V0011B-ND	Tlačítko kompletní bílé (A2000)	48 Kč
V0013-ND	Čep 25	20 Kč
V0014-ND	Těsnění 80×60×6	24 Kč

Obj. číslo	Popis	Cena
V0016-ND	Kuželový kroužek pro vyp. ventil	21 Kč
V0019-ND	Klíč tlačítka 1/2"	24 Kč
V0032-ND	Čep 15	20 Kč
V0037-ND	Třmen	19 Kč
V0038-ND	Pružina tlačná nerez 63×6,5/8,87×20×9,5	24 Kč
V0072-ND	Rám univerzální II.	84 Kč
V0156-ND	Matice výpusti TR 60×3 šestihranná	40 Kč

Obj. číslo	Popis	Cena
V0010-ND	Matice výpusti TR 60×3	40 Kč
V0014-ND	Těsnění 80×60×6	24 Kč
V0024-ND	Šroub posuvný	25 Kč
V0087-ND	Čep tlačítka	26 Kč
V0088-ND	Dvoutlačítko kompletní chrom	164 Kč
V0096-ND	Výpust – A08	84 Kč
V0146-ND	O-kroužek 22×2	19 Kč
V0229-ND	Vložka posuvná A08	29 Kč
V0233-ND	Táhlo A08	29 Kč
V0235-ND	Páka A08	29 Kč

A06, A06E

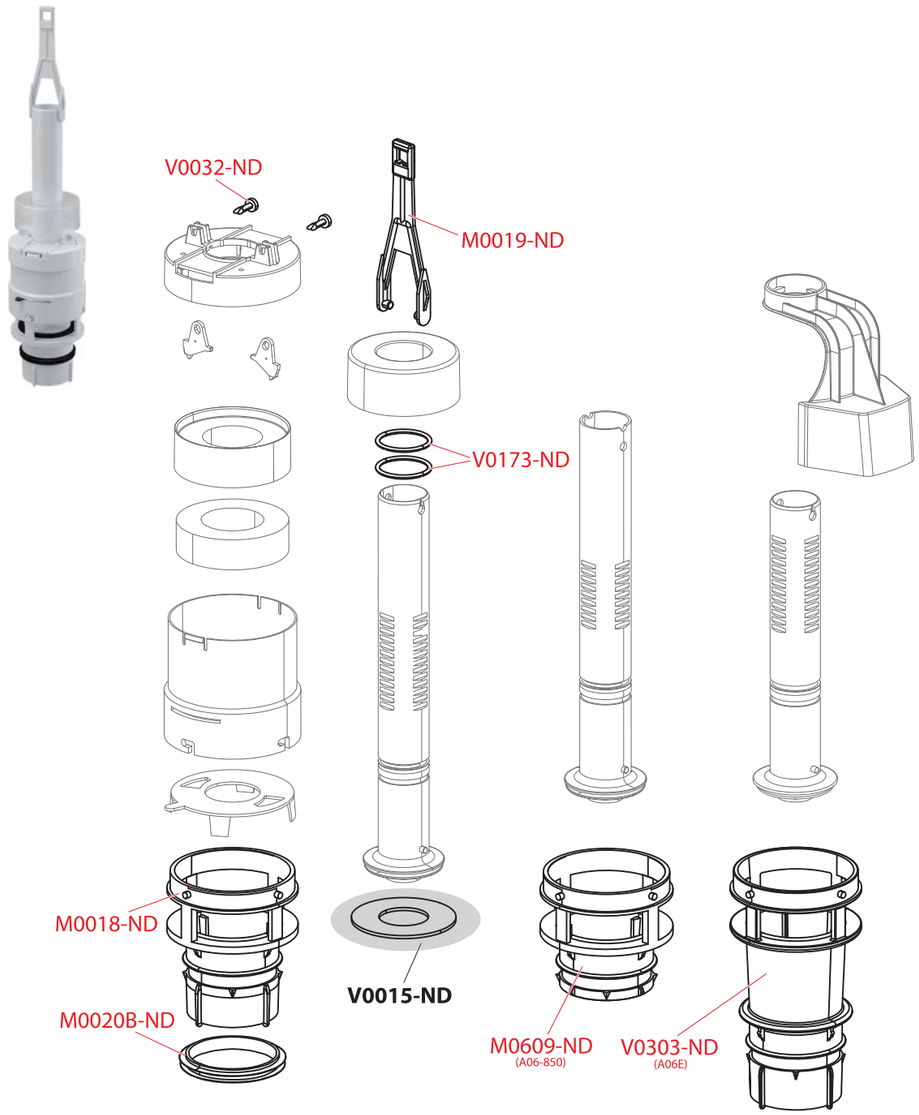

A09A

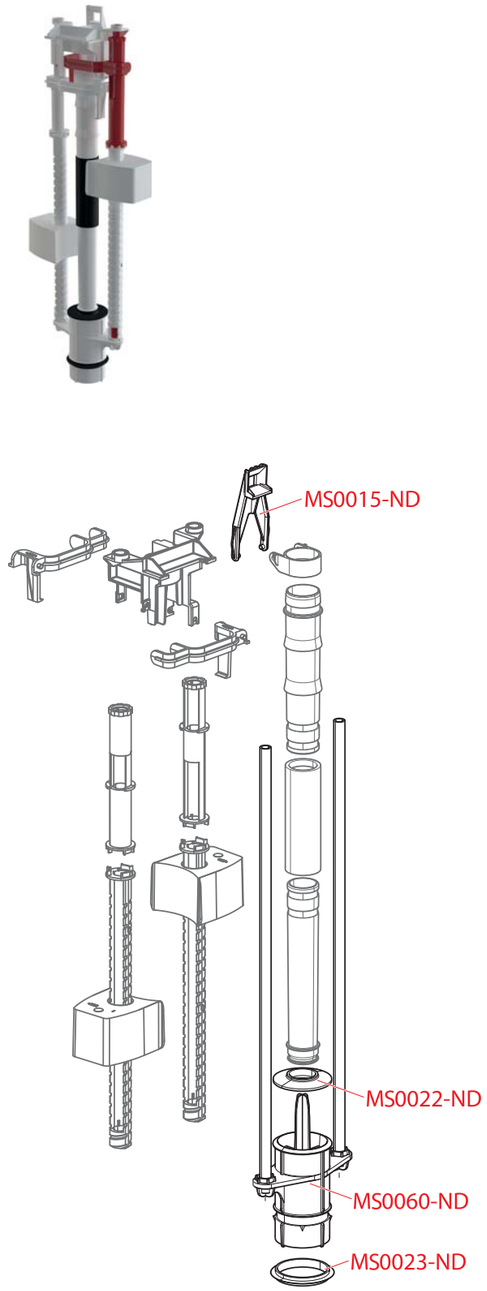

A09B

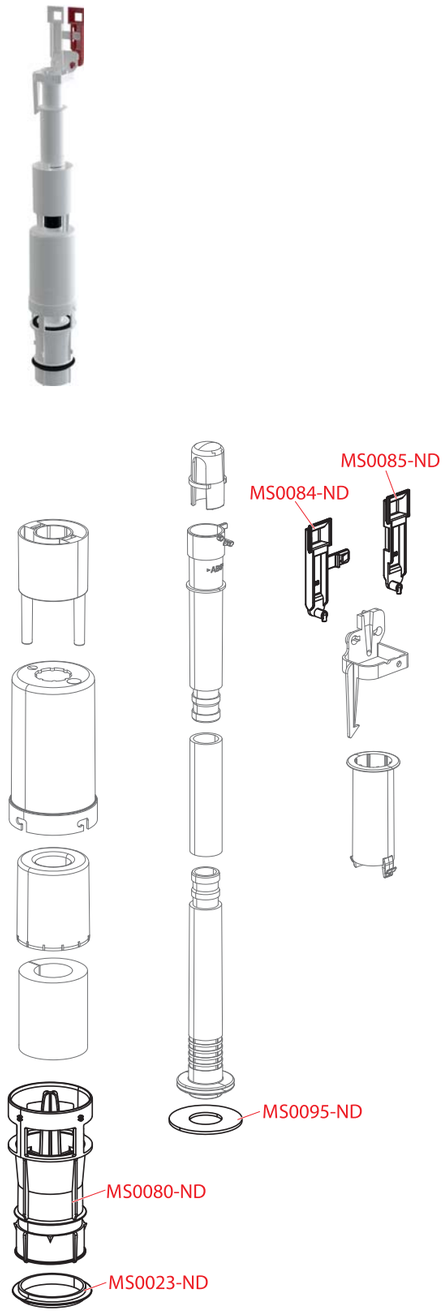

Obj. číslo	Popis	Cena
M0018-ND	Výpust k A06	84 Kč
M0019-ND	Táhlo k A06	26 Kč
M0020B-ND	Těsnění výpusti (vypouštěcí ventily A06)	40 Kč
M0609-ND	Výpust k A06/850	84 Kč
V0032-ND	Čep 15	20 Kč
V0173-ND	O-kroužek 29×2,5	26 Kč
V0303-ND	Výpust 2/4 l	84 Kč

Obj. číslo	Popis	Cena
MS0015-ND	Táhlo k A09A	24 Kč
MS0022-ND	Těsnění VV – SLIM	34 Kč
MS0060-ND	Výpust kompletní	84 Kč

Obj. číslo	Popis	Cena
MS0023-ND	Těsnění výpusti – SLIM	43 Kč
MS0080-ND	Výpust – VV flexible	84 Kč
MS0084-ND	Táhlo velkého spláchnutí pro A09B	29 Kč
MS0085-ND	Táhlo malého spláchnutí pro A09B	29 Kč
MS0095-ND	Těsnění výpusti	34 Kč

A02, A03, A03A

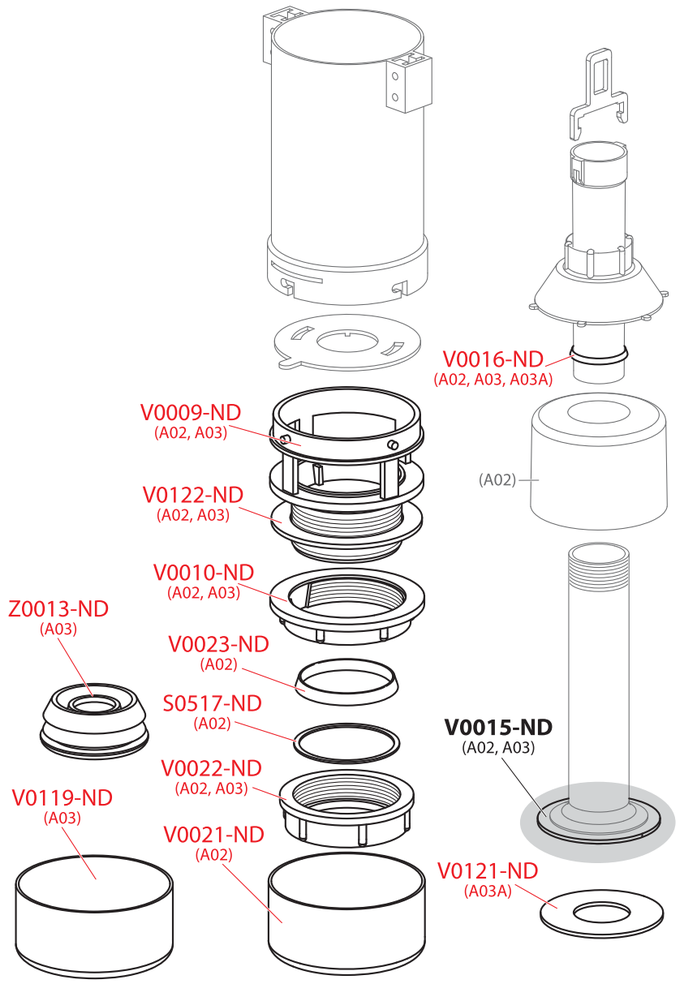

Obj. číslo	Popis	Cena
S0517-ND	Třecí kroužek DN50	21 Kč
V0009-ND	Výpust pro vypouštěcí ventil	84 Kč
V0010-ND	Matice výpusti TR 60×3	40 Kč
V0016-ND	Kuželový kroužek pro vyp. ventil	21 Kč
V0021-ND	Krytka výpusti	22 Kč
V0022-ND	Matice výpusti	29 Kč
V0023-ND	Těsnění kuželové 56×49×6	24 Kč
V0119-ND	Krytka výpusti DN35	22 Kč
V0121-ND	Těsnění 70×30×2	26 Kč
V0122-ND	Těsnění 80×60×2,5	27 Kč
Z0013-ND	Vložka vrapová DN50/32 bílá	43 Kč

A07

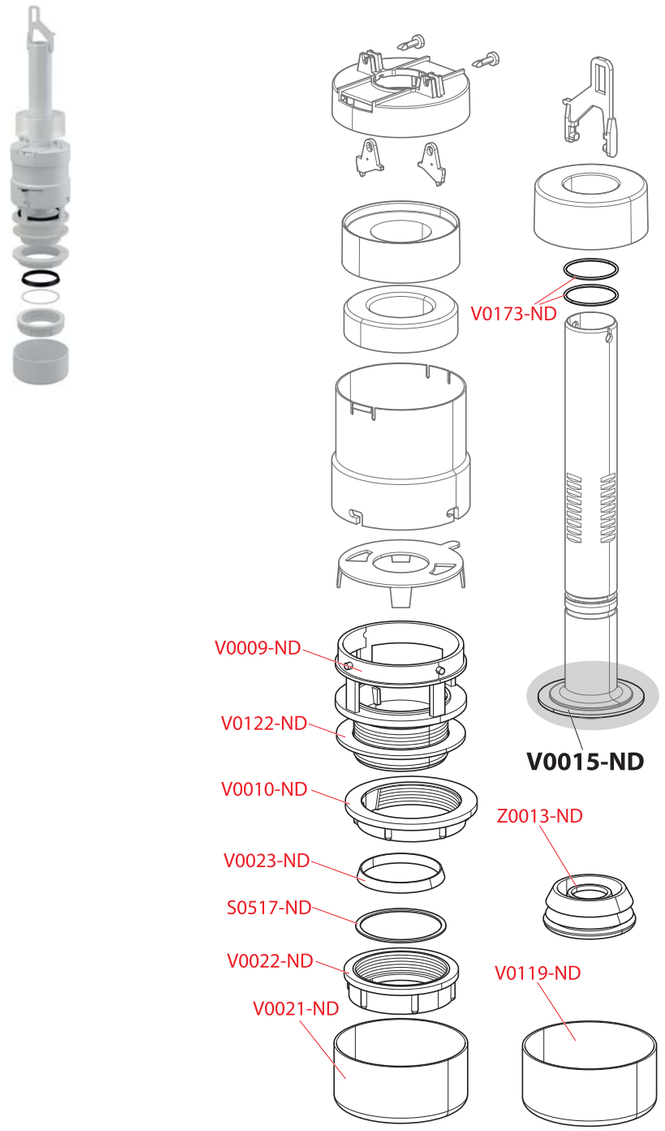

Obj. číslo	Popis	Cena
S0517-ND	Třecí kroužek DN50	21 Kč
V0009-ND	Výpust pro vypouštěcí ventil	84 Kč
V0010-ND	Matice výpusti TR 60×3	40 Kč
V0021-ND	Krytka výpusti	22 Kč
V0022-ND	Matice výpusti	29 Kč
V0023-ND	Těsnění kuželové 56×49×6	24 Kč
V0119-ND	Krytka výpusti DN35	22 Kč
V0122-ND	Těsnění 80×60×2,5	27 Kč
V0173-ND	O-kroužek 29×2,5	26 Kč
Z0013-ND	Vložka vrapová DN50/32 bílá	43 Kč

A93, A94

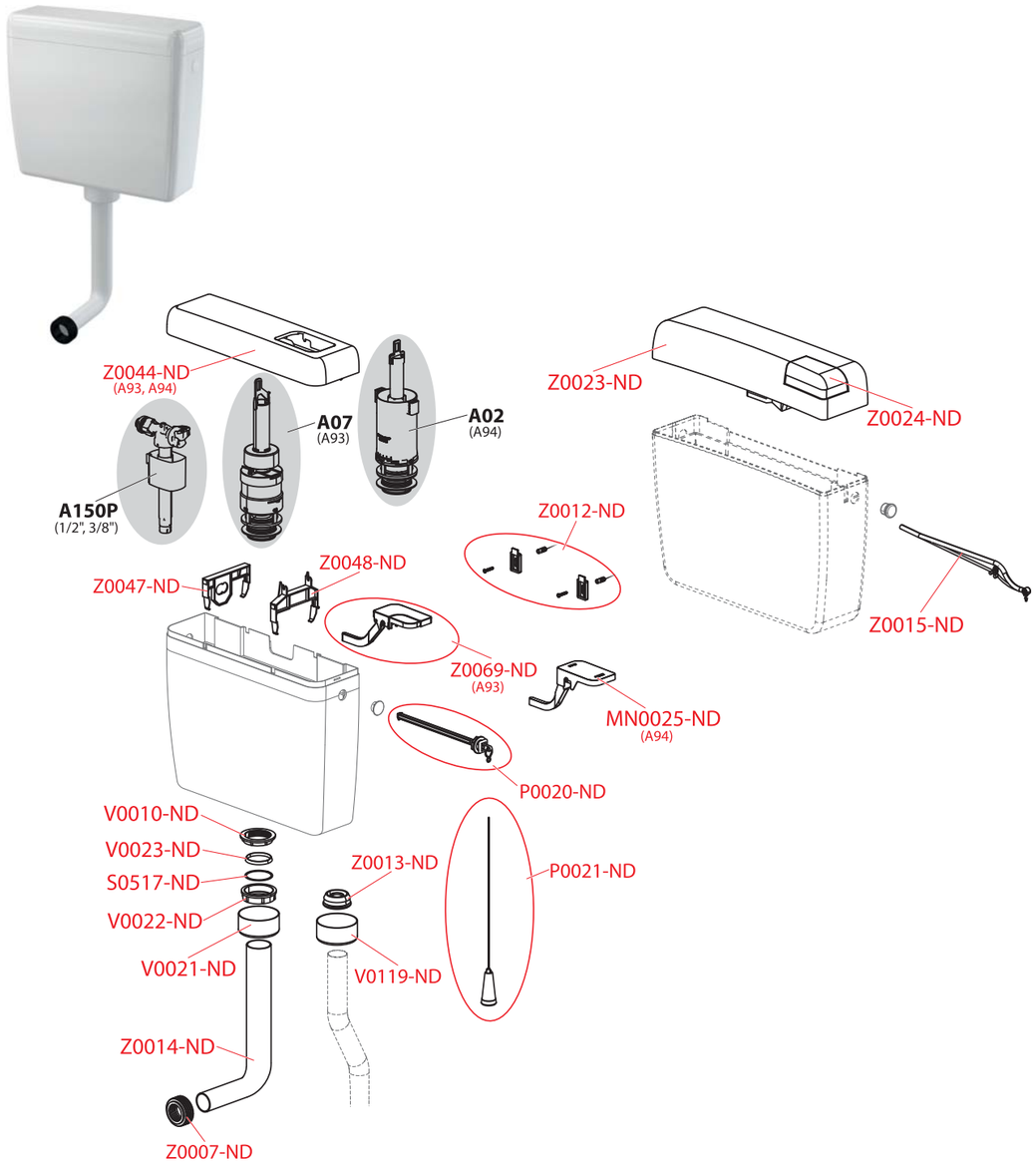

Obj. číslo	Popis	Cena
MN0025-ND	Tlačítko kompletní START-STOP	120 Kč
P0020-ND	Páka UNI DUAL kompletní (A93, A94)	69 Kč
P0021-ND	Držátko + třmen + provázek	69 Kč
S0517-ND	Třecí kroužek DN50	21 Kč
V0010-ND	Matice výpusti TR 60×3	40 Kč
V0021-ND	Krytka výpusti	22 Kč
V0022-ND	Matice výpusti	29 Kč
V0023-ND	Těsnění kuželové 56×49×6	24 Kč
V0119-ND	Krytka výpusti DN35	22 Kč
Z0007-ND	Vložka vrapová DN60/40	43 Kč

Obj. číslo	Popis	Cena
Z0012-ND	Fixační set nádržky	37 Kč
Z0013-ND	Vložka vrapová DN50/32 bílá	43 Kč
Z0014-ND	Koleno 350×245×50/40	121 Kč
Z0015-ND	Páka k A94	51 Kč
Z0023-ND	Víko Smart	369 Kč
Z0024-ND	Tlačítko Smart	194 Kč
Z0044-ND	Víko nádržky UNI DUAL	207 Kč
Z0047-ND	Rozpěrka 3	32 Kč
Z0048-ND	Rozpěrka pro A93, A94	24 Kč
Z0069-ND	Tlačítko kompletní UNI DUAL	109 Kč

A60, A601, A602, A603, A604, A606, A674S, WC SOLID

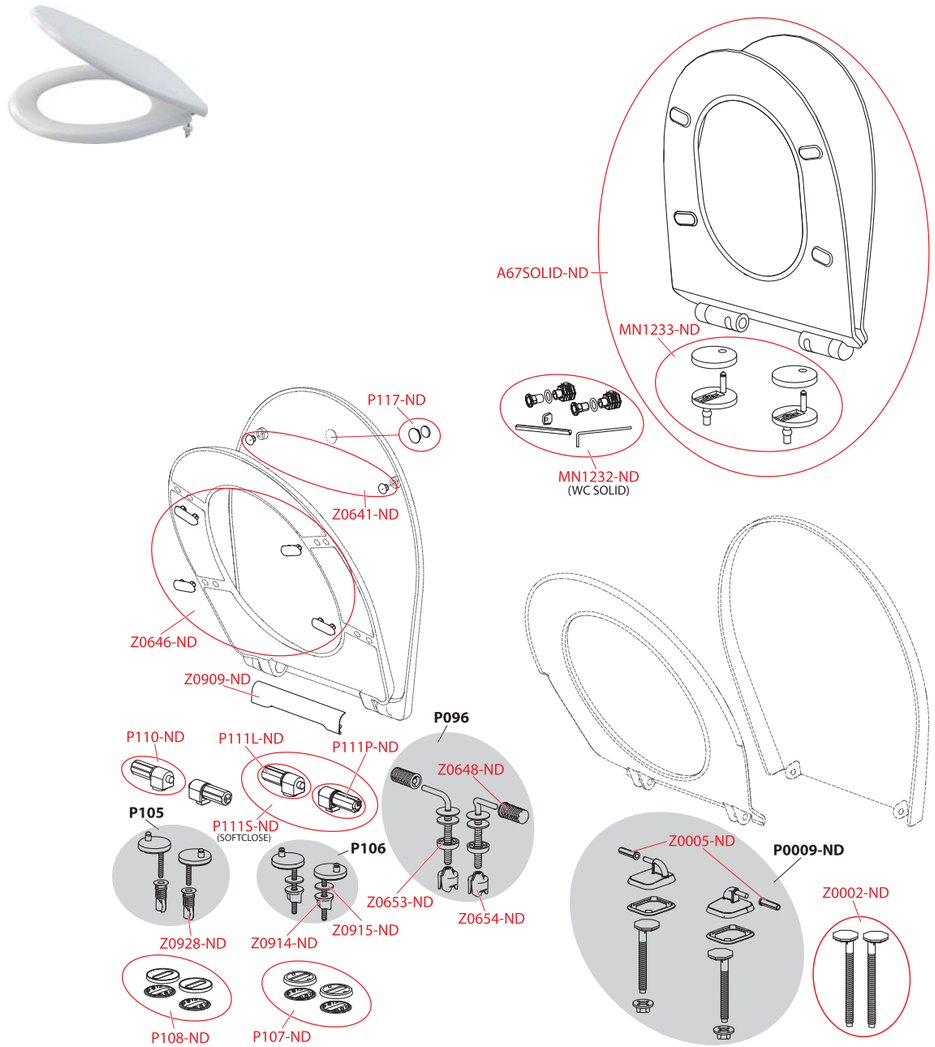

Obj. číslo	Popis	Cena
A67SOLID-ND	Sedátko pro WC SOLID	1 193 Kč
MN1232-ND	Montážní set pro WC SOLID	549 Kč
MN1233-ND	Set pantu k WC SOLID	384 Kč
P107-ND	Sada podložek pro panty P097 a P098	48 Kč
P108-ND	Sada podložek pro panty Z0137B-ND	57 Kč
P110-ND	Mechanismus pantu	169 Kč
P111L-ND	Mechanismus pantu se SOFTCLOSE levý	197 Kč
P111P-ND	Mechanismus pantu se SOFTCLOSE pravý	179 Kč
P111S-ND	Mechanismus pantu se SOFTCLOSE set	363 Kč
P117-ND	Magnet vložky sedátka	74 Kč

Obj. číslo	Popis	Cena
Z0002-ND	Prodloužené šrouby k A60	43 Kč
Z0005-ND	Čep WC sedátka	21 Kč
Z0641-ND	Doraz víka sedátka	37 Kč
Z0646-ND	Doraz sedátka, 4 ks	63 Kč
Z0648-ND	Vložka pantu sedátka	25 Kč
Z0653-ND	Podložka rychloupínací matice	25 Kč
Z0654-ND	Matice rychloupínací	51 Kč
Z0909-ND	Rozpěrka pantu sedátka	98 Kč
Z0914-ND	Matice M6 plastová	33 Kč
Z0915-ND	Podložka plastová	19 Kč
Z0928-ND	Hmoždinka WC sedátka M6	83 Kč

APZ1, APZ1001, APZ1BLACK, APZ101 Low, APZ1101 Low, APZ101BLACK Low

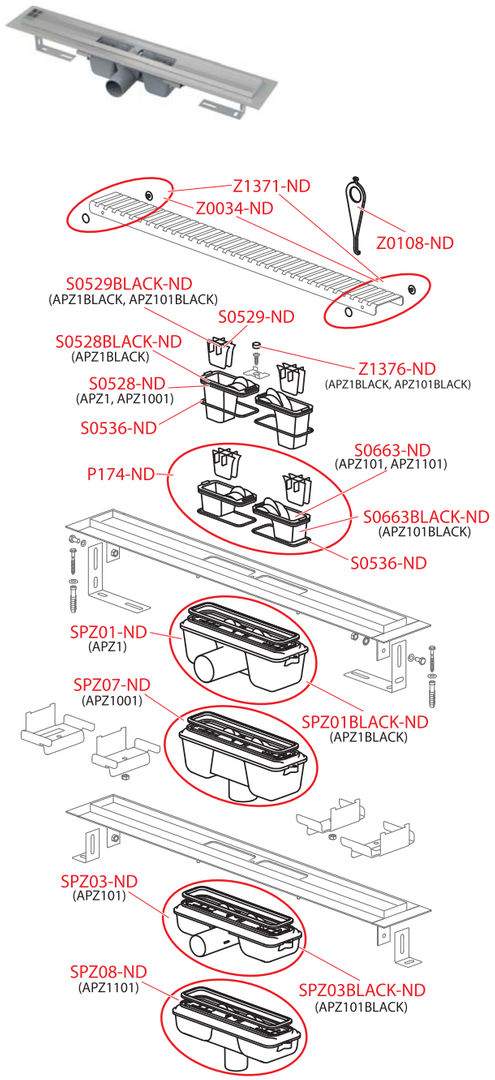

Obj. číslo	Popis	Cena
K0569-ND	Podložka APZ4	64 Kč
K0629-ND	Excenter	24 Kč
K0631-ND	Podložka zkrácená levá	64 Kč
K0633-ND	Podložka zkrácená pravá	74 Kč
P174-ND	Zápachová uzávěra nízká kompletní	122 Kč
S0528-ND	Zápachová uzávěra SPZ	40 Kč
S0528BLACK-ND	Zápachová uzávěra SPZ – černá mat	78 Kč
S0529-ND	Sítko SPZ	34 Kč
S0529BLACK-ND	Sítko SPZ – černá mat	66 Kč
S0536-ND	O-kroužek 75×2,5	26 Kč
S0663-ND	Zápachová uzávěra SPZ nízká	40 Kč

APZ4 Flexible, APZ1004 Flexible, APZ104 Flexible Low, APZ1104 Flexible Low

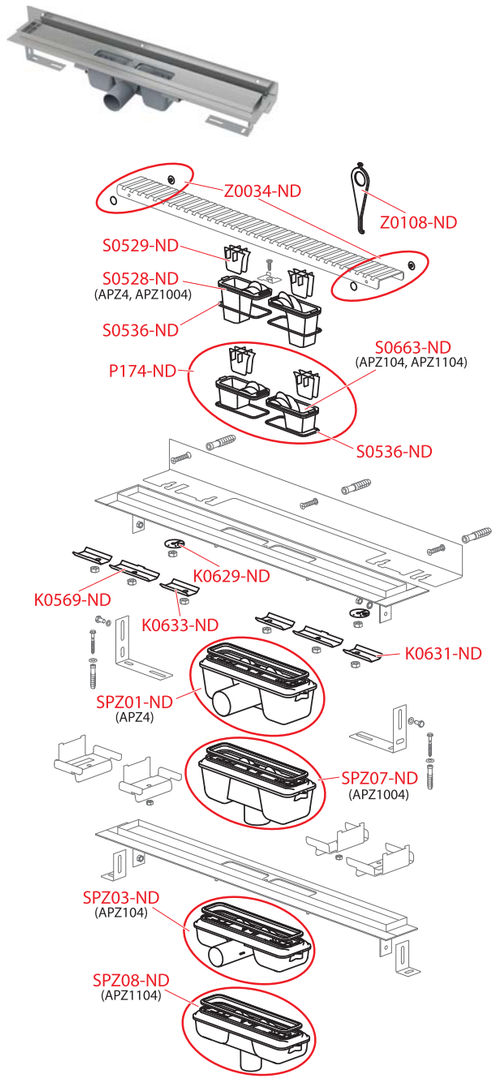

Obj. číslo	Popis	Cena
S0663BLACK-ND	Zápachová uzávěra SPZ nízká – černá mat	78 Kč
SPZ01-ND	Sifon pro podlahový žlab	947 Kč
SPZ01BLACK-ND	Sifon pro podlahový žlab - černá mat	1 488 Kč
SPZ03-ND	Sifon pro podlahový žlab nízký boční	947 Kč
SPZ03BLACK-ND	Sifon pro žlab nízký boční – černá	1 488 Kč
SPZ07-ND	Sifon pro podlahový žlab spodní	947 Kč
SPZ08-ND	Sifon pro podlahový žlab spodní, nízký	947 Kč
Z0034-ND	Plastová podložka pro APZ1 – 4 ks	56 Kč
Z0108-ND	Háček žlabu, kov	56 Kč
Z1371-ND	Zátka vymezovací set, černá, 4 ks	110 Kč
Z1376-ND	Krytka pojistky, černá	15 Kč

APZ6 Professional, APZ1006 Professional, APZ106 Professional Low, APZ1106 Professional Low

APZ16 Wall, APZ1016 Wall, APZ116 Wall Low, APZ1116 Wall Low

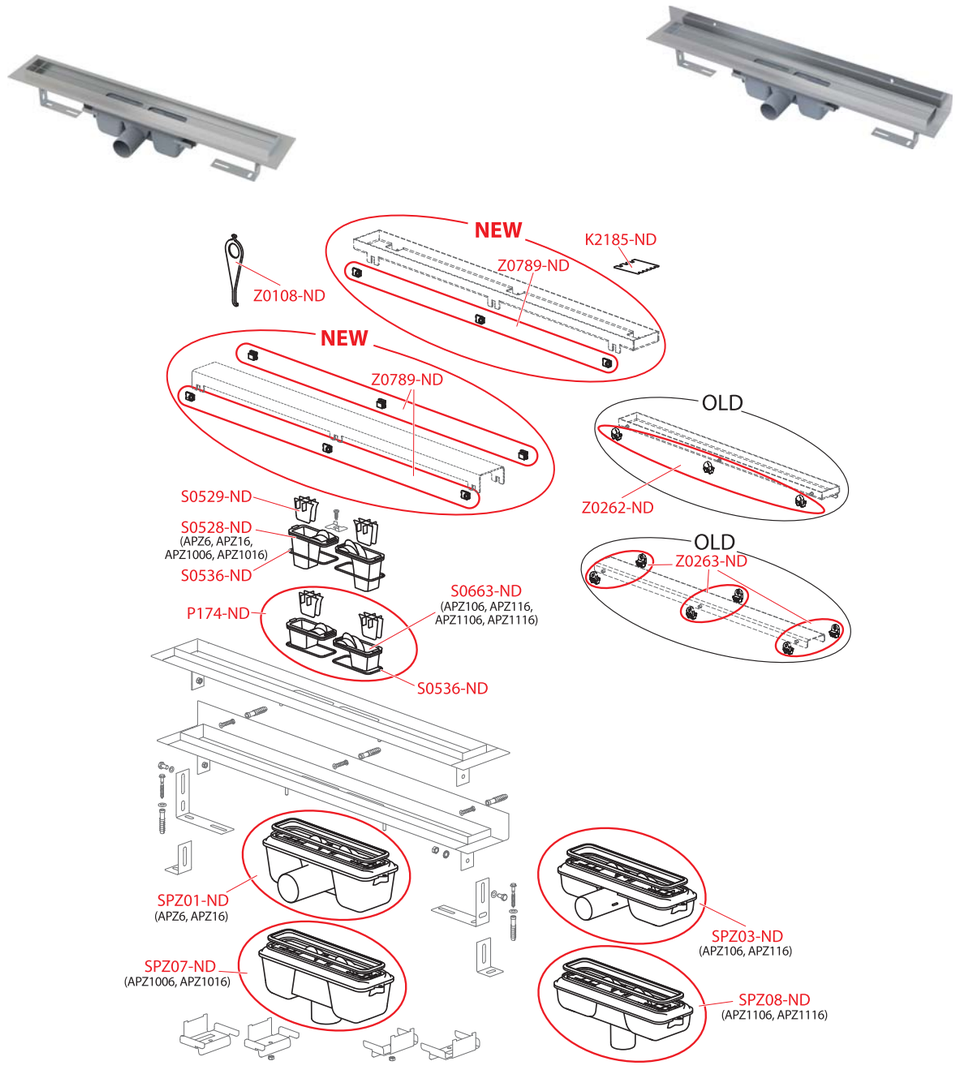

Obj. číslo	Popis	Cena
K2185-ND	Kovový hřeben FLOOR	48 Kč
P174-ND	Zápachová uzávěra nízká kompletní	122 Kč
S0528-ND	Zápachová uzávěra SPZ	40 Kč
S0529-ND	Sítko SPZ	34 Kč
S0536-ND	O-kroužek 75×2,5	26 Kč
S0663-ND	Zápachová uzávěra SPZ nízká	40 Kč
SPZ01-ND	Sifon pro podlahový žlab	947 Kč

Obj. číslo	Popis	Cena
SPZ03-ND	Sifon pro podlahový žlab nízký boční	947 Kč
SPZ07-ND	Sifon pro podlahový žlab spodní	947 Kč
SPZ08-ND	Sifon pro podlahový žlab spodní, nízký	947 Kč
Z0108-ND	Háček žlabu, kov	56 Kč
Z0262-ND	Plastová podložka pro APZ6, APZ15 – 6 ks	77 Kč
Z0263-ND	Podložka APZ6, 5 mm, set 6 ks	77 Kč
Z0789-ND	Plastová podložka APZ6, APZ15 – 6 ks	77 Kč

APZ15 Marble, APZ115 Marble Low

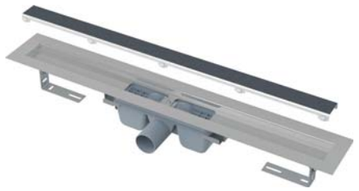

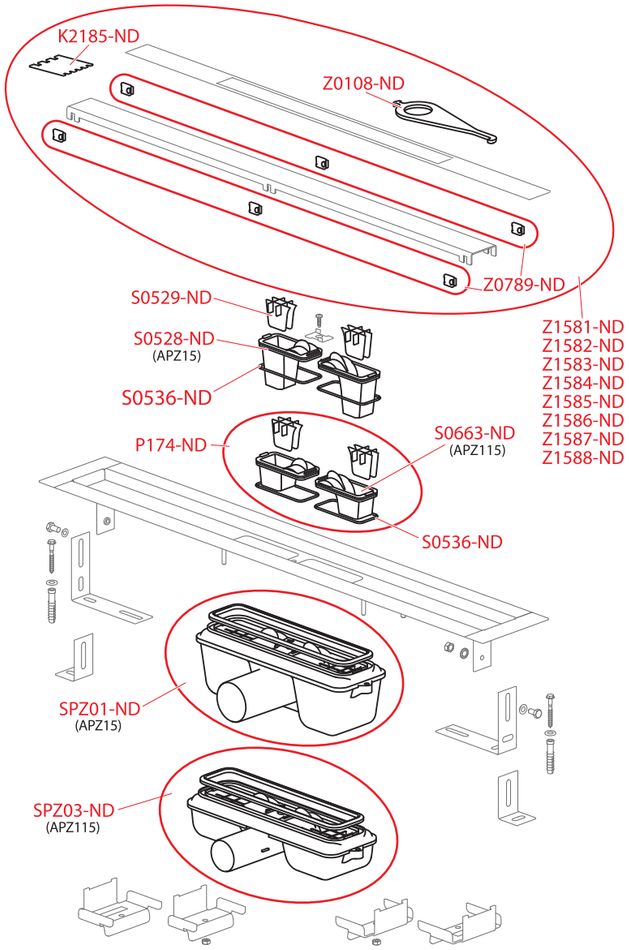

Obj. číslo	Popis	Cena
K2185-ND	Kovový hřeben FLOOR	48 Kč
P174-ND	Zápachová uzávěra nízká kompletní	122 Kč
S0528-ND	Zápachová uzávěra SPZ	40 Kč
S0529-ND	Sítko SPZ	34 Kč
S0536-ND	O-kroužek 75×2,5	26 Kč
S0663-ND	Zápachová uzávěra SPZ nízká	40 Kč
SPZ01-ND	Sifon pro podlahový žlab	947 Kč
SPZ03-ND	Sifon pro podlahový žlab nízký boční	947 Kč
Z0108-ND	Háček žlabu, kov	56 Kč

Obj. číslo	Popis	Cena
Z0789-ND	Plastová podložka APZ6, APZ15 – 6 ks	77 Kč
Z1581-ND	Rošt APZ15/115 pro vložení dlažby – 300	1 371 Kč
Z1582-ND	Rošt APZ15/115 pro vložení dlažby – 550	2 192 Kč
Z1583-ND	Rošt APZ15/115 pro vložení dlažby – 650	2 313 Kč
Z1584-ND	Rošt APZ15/115 pro vložení dlažby – 750	2 438 Kč
Z1585-ND	Rošt APZ15/115 pro vložení dlažby – 850	2 560 Kč
Z1586-ND	Rošt APZ15/115 pro vložení dlažby – 950	2 685 Kč
Z1587-ND	Rošt APZ15/115 pro vložení dlažby – 1050	2 807 Kč
Z1588-ND	Rošt APZ15/115 pro vložení dlažby – 1150	2 928 Kč

APZ13 Modular, APZ13 Fit and Go, APZ23 Modular Wall, APZ23 Fit and Go Wall

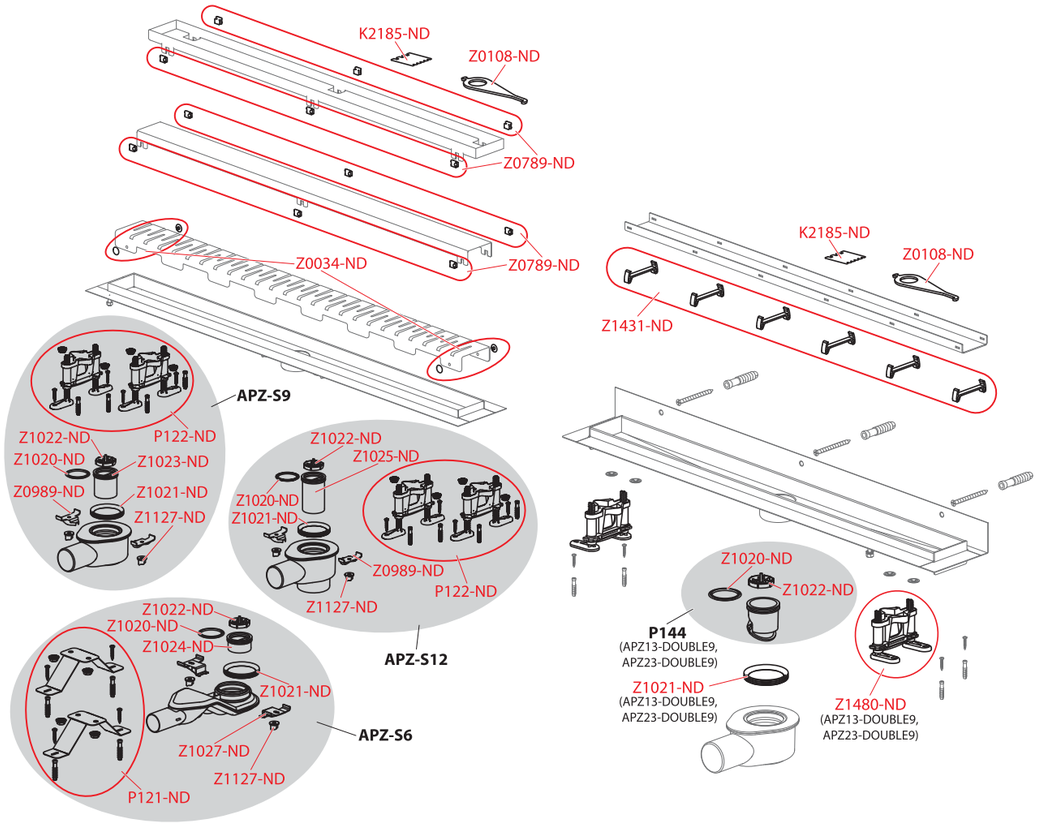

Obj. číslo	Popis	Cena
K2185-ND	Kovový hřeben FLOOR	48 Kč
P121-ND	Sada nastavitelných nohou pro APZ-S6	188 Kč
P122-ND	Sada nastavitelných nohou APZ-S9, APZ-S12	188 Kč
Z0034-ND	Plastová podložka pro APZ1 – 4 ks	56 Kč
Z0108-ND	Háček žlabu, kov	56 Kč
Z0789-ND	Plastová podložka APZ6, APZ15 – 6 ks	77 Kč
Z0989-ND	Pojistka sifonu	60 Kč
Z1020-ND	Těsnění ZU tvarové	52 Kč
Z1021-ND	Těsnění sifonu	75 Kč

Obj. číslo	Popis	Cena
Z1022-ND	Sítko APZ13	95 Kč
Z1023-ND	Zápachová uzávěra 25	95 Kč
Z1024-ND	Zápachová uzávěra 30	100 Kč
Z1025-ND	Zápachová uzávěra 50	145 Kč
Z1027-ND	Pojistka sifonu	69 Kč
Z1127-ND	Matice M6 plastová šedá pro žlab	34 Kč
Z1431-ND	Podložka roštu DOUBLE, 6 ks	77 Kč
Z1480-ND	Set – noha pro žlab APZ13 DOUBLE	191 Kč

APZ5 Spa

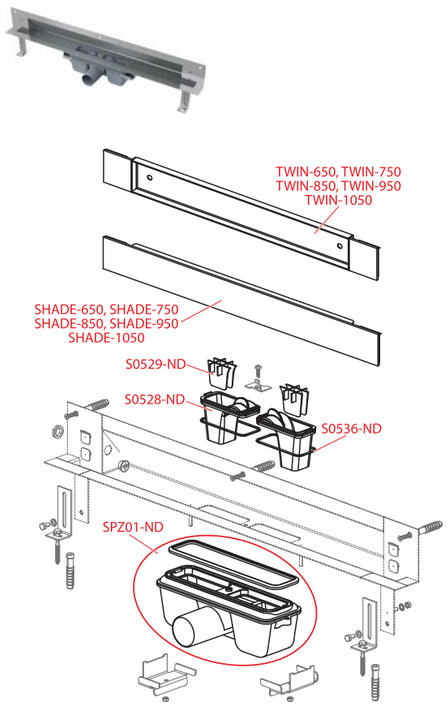

APZ11 Antivandal, APZ1011 Antivandal, APZ111 Antivandal Low, APZ1111 Antivandal Low

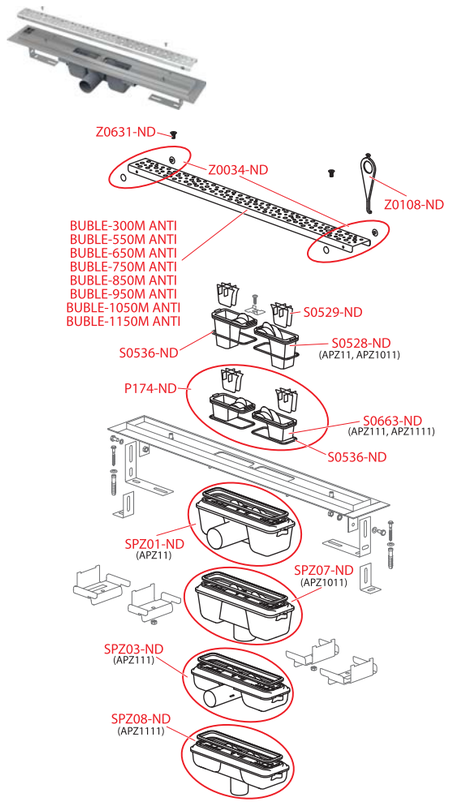

ARZ1

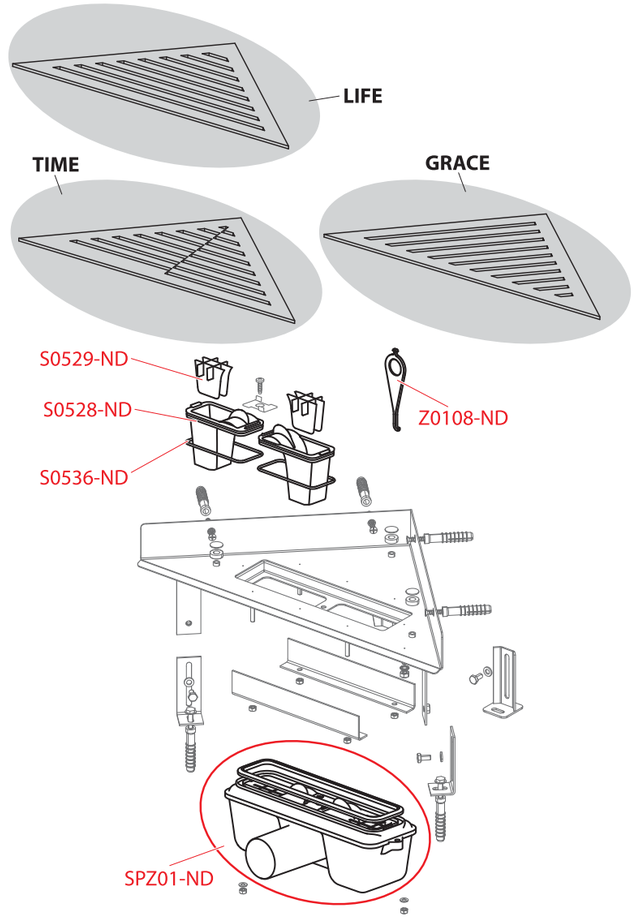

Obj. číslo	Popis	Cena
BUBLE-1050M ANTI	Rošt Buble 1050M	2 161 Kč
BUBLE-1150M ANTI	Rošt Buble 1150M	2 253 Kč
BUBLE-300M ANTI	Rošt Buble 300M	978 Kč
BUBLE-550M ANTI	Rošt Buble 550M	1 686 Kč
BUBLE-650M ANTI	Rošt Buble 650M	1 781 Kč
BUBLE-750M ANTI	Rošt Buble 750M	1 879 Kč
BUBLE-850M ANTI	Rošt Buble 850M	1 971 Kč
BUBLE-950M ANTI	Rošt Buble 950M	2 067 Kč
P174-ND	Zápachová uzávěra nízká kompletní	122 Kč
S0528-ND	Zápachová uzávěra SPZ	40 Kč
S0529-ND	Sítko SPZ	34 Kč
S0536-ND	O-kroužek 75×2,5	26 Kč
S0663-ND	Zápachová uzávěra SPZ nízká	40 Kč
SHADE-1050	Rošt SHADE-1050 pro APZ5 SPA	5 882 Kč
SHADE-650	Rošt SHADE-650 pro APZ5 SPA	4 723 Kč

Obj. číslo	Popis	Cena
SHADE-750	Rošt SHADE-750 pro APZ5 SPA	5 055 Kč
SHADE-850	Rošt SHADE-850 pro APZ5 SPA	5 320 Kč
SHADE-950	Rošt SHADE-950 pro APZ5 SPA	5 594 Kč
SPZ01-ND	Sifon pro podlahový žlab	947 Kč
SPZ03-ND	Sifon pro podlahový žlab nízký boční	947 Kč
SPZ07-ND	Sifon pro podlahový žlab spodní	947 Kč
SPZ08-ND	Sifon pro podlahový žlab spodní, nízký	947 Kč
TWIN-1050	Rošt TWIN-1050 pro APZ5 SPA	4 415 Kč
TWIN-650	Rošt TWIN-650 pro APZ5 SPA	3 536 Kč
TWIN-850	Rošt TWIN-850 pro APZ5 SPA	3 989 Kč
TWIN-950	Rošt TWIN-950 pro APZ5 SPA	4 196 Kč
Z0034-ND	Plastová podložka pro APZ1 – 4 ks	56 Kč
Z0108-ND	Háček žlabu, kov	56 Kč
Z0631-ND	Šroub M5×10	22 Kč

Obj. číslo	Popis	Cena
S0528-ND	Zápachová uzávěra SPZ	40 Kč
S0529-ND	Sítko SPZ	34 Kč
S0536-ND	O-kroužek 75×2,5	26 Kč
SPZ01-ND	Sifon pro podlahový žlab	947 Kč
Z0108-ND	Háček žlabu, kov	56 Kč

APZ9 Simple, APZ10 Simple, APZ18 Simple, APZ10BLACK Simple, APZ10BLACK-BRASS Simple, APZ30 Wall

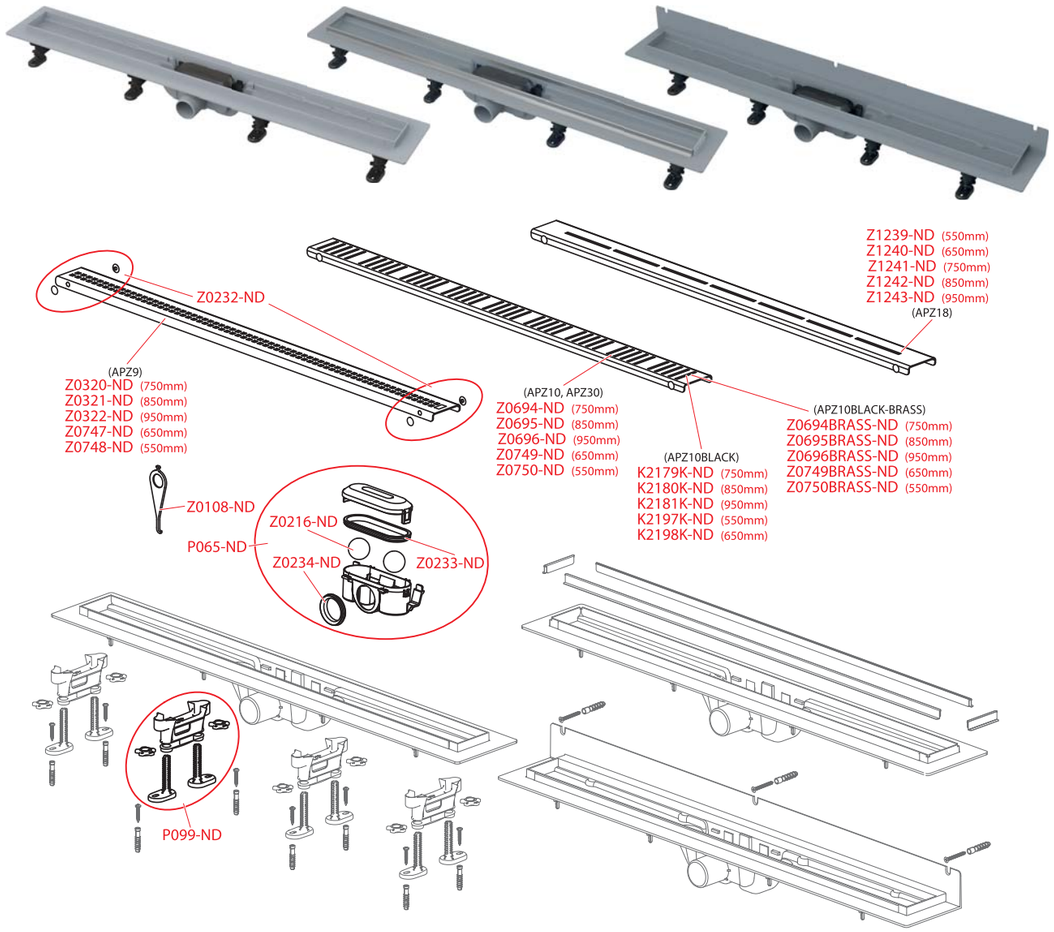

Obj. číslo	Popis	Cena
K2179K-ND	Rošt APZ10BLACK 750	2 256 Kč
K2180K-ND	Rošt APZ10BLACK 850	2 370 Kč
K2181K-ND	Rošt APZ10BLACK 950	2 485 Kč
K2197K-ND	Rošt APZ10BLACK 550	2 041 Kč
K2198K-ND	Rošt APZ10BLACK 650	2 151 Kč
P065-ND	Zápachová uzávěra pro plastový žlab	349 Kč
P099-ND	Výškově stavitelné nohy	140 Kč
Z0108-ND	Háček žlabu, kov	56 Kč
Z0216-ND	Kulička broušená	27 Kč
Z0232-ND	Zátka vymezovací set	56 Kč
Z0233-ND	Těsnění víka - plastové žlaby	43 Kč
Z0234-ND	Těsnění sifonu – plastový žlab	30 Kč
Z0320-ND	Rošt APZ9-750	1 806 Kč
Z0321-ND	Rošt APZ9-850	1 896 Kč
Z0322-ND	Rošt APZ9-950	1 988 Kč
Z0694-ND	Rošt APZ10 750	1 806 Kč

Obj. číslo	Popis	Cena
Z0694BRASS-ND	Rošt APZ10 - 750 BRASS	2 256 Kč
Z0695-ND	Rošt APZ10 850	1 896 Kč
Z0695BRASS-ND	Rošt APZ10 - 850 BRASS	2 370 Kč
Z0696-ND	Rošt APZ10 950	1 988 Kč
Z0696BRASS-ND	Rošt APZ10 - 950 BRASS	2 485 Kč
Z0747-ND	Rošt APZ9-650	1 721 Kč
Z0748-ND	Rošt APZ9-550	1 633 Kč
Z0749-ND	Rošt APZ10 650	1 721 Kč
Z0749BRASS-ND	Rošt APZ10 - 650 BRASS	2 151 Kč
Z0750-ND	Rošt APZ10 550	1 633 Kč
Z0750BRASS-ND	Rošt APZ10 - 550 BRASS	2 041 Kč
Z1239-ND	Rošt APZ18-550	1 764 Kč
Z1240-ND	Rošt APZ18-650	1 859 Kč
Z1241-ND	Rošt APZ18-750	1 950 Kč
Z1242-ND	Rošt APZ18-850	2 047 Kč
Z1243-ND	Rošt APZ18-950	2 147 Kč

APZ19 Simple, APZ20 Simple, APZ19BLACK Simple

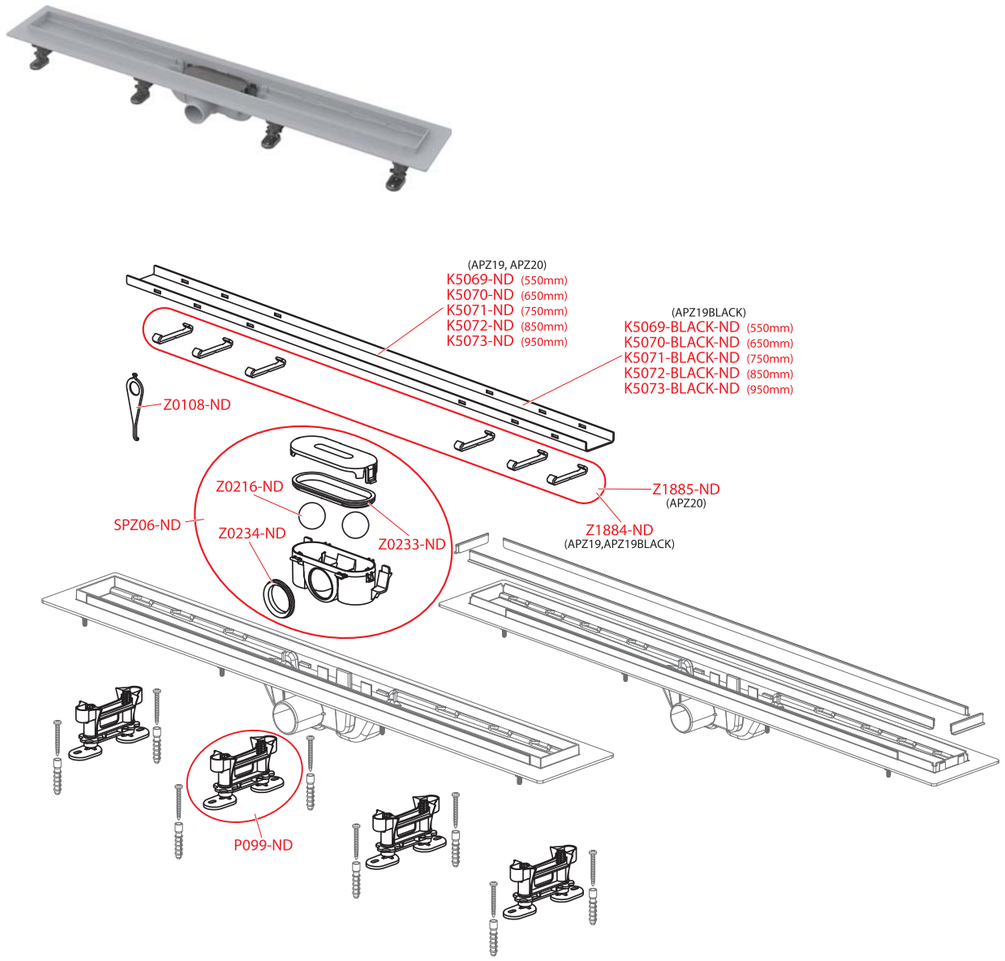

Obj. číslo	Popis	Cena
K5069-BLACK-ND	Oboustranný rošt pro APZ19BLACK - 550	2 041 Kč
K5069-ND	Oboustranný rošt pro APZ19, 20 - 550	1 633 Kč
K5070-BLACK-ND	Oboustranný rošt pro APZ19BLACK - 650	2 151 Kč
K5070-ND	Oboustranný rošt pro APZ19, 20 - 650	1 721 Kč
K5071-BLACK-ND	Oboustranný rošt pro APZ19BLACK - 750	2 256 Kč
K5071-ND	Oboustranný rošt pro APZ19, 20 - 750	1 806 Kč
K5072-BLACK-ND	Oboustranný rošt pro APZ19BLACK - 850	2 370 Kč
K5072-ND	Oboustranný rošt pro APZ19, 20 - 850	1 896 Kč
K5073-BLACK-ND	Oboustranný rošt pro APZ19BLACK - 950	2 485 Kč
K5073-ND	Oboustranný rošt pro APZ19, 20 - 950	1 988 Kč
P099-ND	Výškově stavitelné nohy	140 Kč
SPZ06-ND	Zápachová uzávěra pro plastový žlab APZ19, APZ20	349 Kč
Z0108-ND	Háček žlabu, kov	56 Kč
Z0216-ND	Kulička broušená	27 Kč
Z0233-ND	Těsnění víka - plastové žlaby	43 Kč
Z0234-ND	Těsnění sifonu – plastový žlab	30 Kč
Z1884-ND	Podložka pro APZ19, 19BLACK – 6 ks	77 Kč
Z1885-ND	Podložka pro AP20 – 6 ks	77 Kč

APZ12 Optimal, APZ22 Optimal, APZ2012 Optimal, APZ2022 Optimal

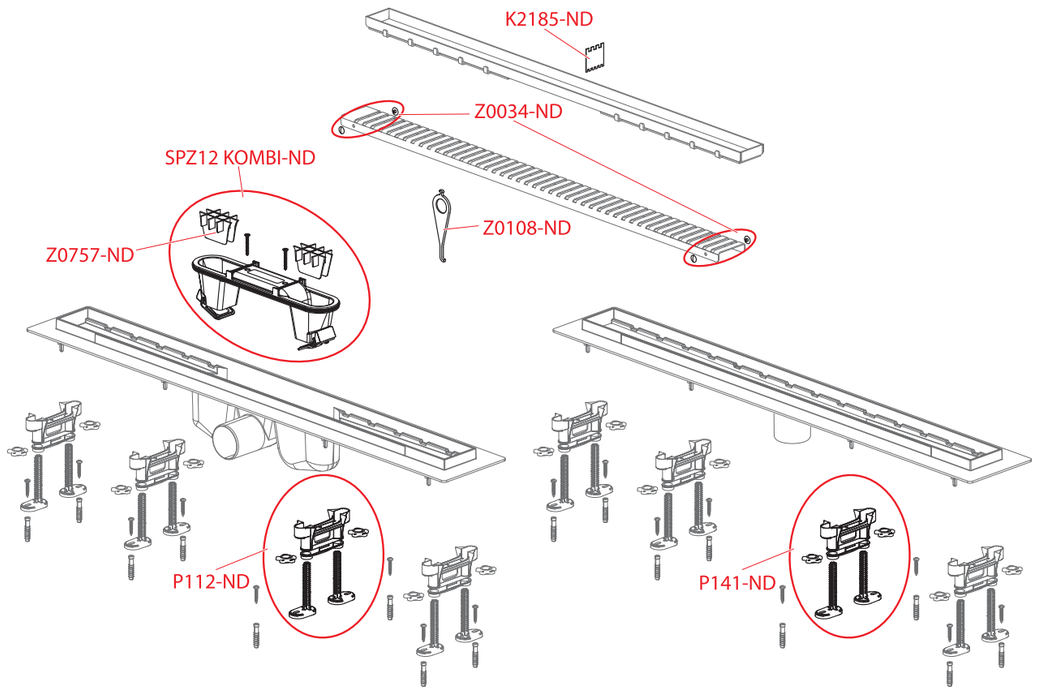

AVZ112-R102, AVZ112-R501

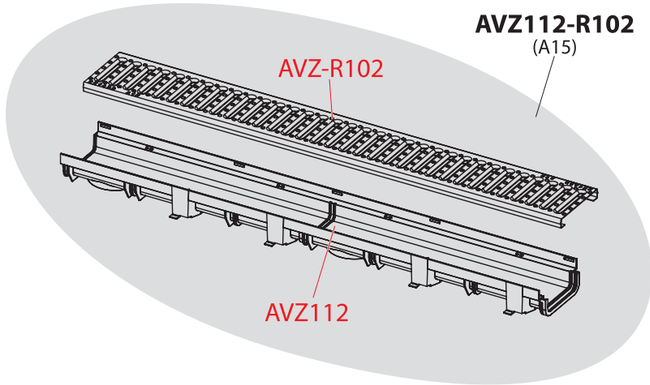

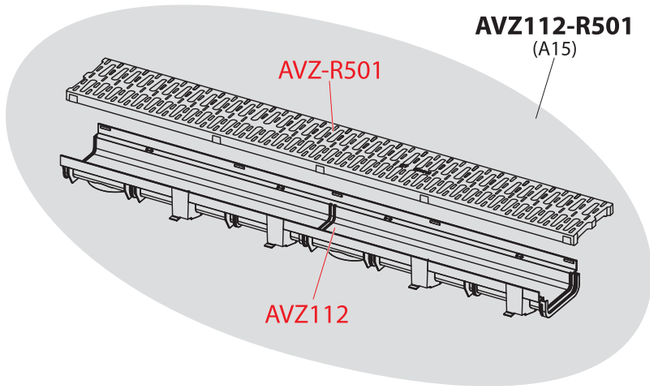

Obj. číslo	Popis	Cena
K2185-ND	Kovový hřeben FLOOR	48 Kč
P112-ND	Výškově nastavitelné nohy pro APZ12	82 Kč
P141-ND	Výškově stavitelné nohy k žlabům APZ2012	82 Kč
SPZ12 KOMBI-ND	Kombinovaná zápachová uzávěra pro APZ12	414 Kč
Z0034-ND	Plastová podložka pro APZ1 – 4 ks	56 Kč
Z0108-ND	Háček žlabu, kov	56 Kč
Z0757-ND	Sítko APZ50	40 Kč

Obj. číslo	Popis	Cena
AVZ-R102	Rošt pro venkovní žlab AVZ102 pozink „C“	316 Kč
AVZ-R501	Rošt pro venkovní žlab AVZ112 plast	249 Kč
AVZ112	Venkovní snížený žlab 60 mm	386 Kč

AVZ101-R101, AVZ102-R102, AVZ102-R103, AVZ102-R501, AVZ103-R104, AVZ103-R201, AVZ103-R202, AVZ103-R403, AVZ104-R401, AVZ104-R402

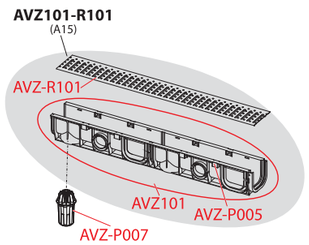

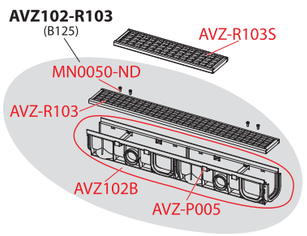

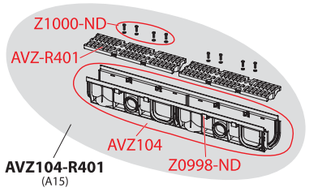

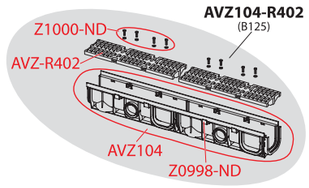

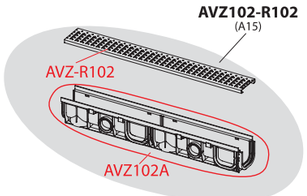

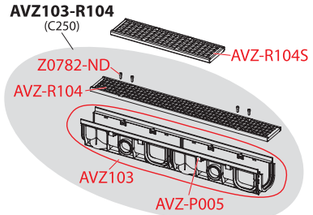

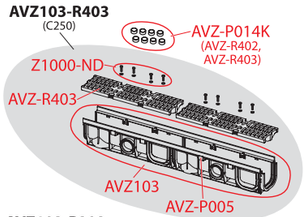

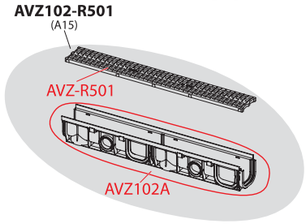

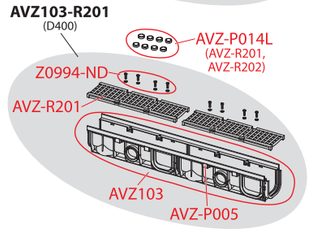

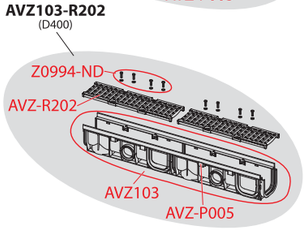

Obj. číslo	Popis	Cena
AVZ-P005	Krytka montážních otvorů	30 Kč
AVZ-P007	Zápachová uzávěra pro venkovní žlaby	390 Kč
AVZ-P014K	Krytky šroubů pro kompozitní rošty (8 ks)	172 Kč
AVZ-P014L	Krytky šroubů pro litinové rošty (8 ks)	172 Kč
AVZ-R101	Rošt pro venkovní žlab AVZ101 pozink „T“	347 Kč
AVZ-R102	Rošt pro venkovní žlab AVZ102 pozink „C“	316 Kč
AVZ-R103	Rošt pro venkovní žlab AVZ103 pozink	1 859 Kč
AVZ-R103S	Rošt pro venkovní žlab AVZ102 pozink 0,5 m	1 522 Kč
AVZ-R104	Rošt pro venkovní žlab AVZ104 pozink	2 260 Kč
AVZ-R104S	Rošt pro venkovní žlab AVZ103 pozink 0,5 m	1 546 Kč
AVZ-R201	Rošt pro venkovní žlab AVZ103 litina	1 085 Kč
AVZ-R202	Rošt pro venkovní žlab AVZ103 litina	973 Kč
AVZ-R401	Rošt pro venkovní žlab AVZ104 plast	249 Kč
AVZ-R402	Rošt pro venkovní žlab AVZ104 kompozitní	742 Kč

Obj. číslo	Popis	Cena
AVZ-R403	Rošt pro venkovní žlab AVZ103 kompozit	944 Kč
AVZ-R501	Rošt pro venkovní žlab AVZ112 plast	249 Kč
AVZ101	Venkovní žlab 100 mm bez rámu	465 Kč
AVZ102A	Venkovní žlab 100 mm s plastovým rámem	580 Kč
AVZ102B	Venkovní žlab 100 mm s plastovým rámem	663 Kč
AVZ103	Venkovní žlab 100 mm s pozinkovaným rámem	1 509 Kč
AVZ104	Venkovní žlab 100 mm s plastovým rámem	663 Kč
MN0050-ND	Šroub M8×16	22 Kč
Z0782-ND	Šroub M8×20	25 Kč
Z0994-ND	Šroub M8×30 DIN 7984 A2 – 4 ks	79 Kč
Z0998-ND	Pouzdro pro matici ke žlabu AVZ104	40 Kč
Z1000-ND	Šroub M8×25 DIN 912 Imbus A2 – 4 ks	69 Kč

AVZ103R-R201, AVZ103R-R202, AVZ103R-R403, AVZ104R-R401, AVZ104R-R402, AVZ101R-R101S, AVZ101R-R121R, AVZ101R-R122R, AVZ101R-R123R, AVZ101R-R124R, AVZ101R-R321R, AVZ101R-R322R, AVZ101R-R323R, AVZ101R-R324R, AVZ102R-R102S, AVZ102R-R103S, AVZ103R-R104S

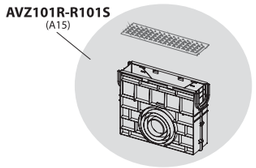

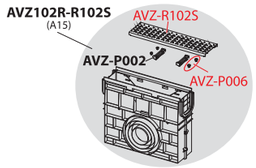

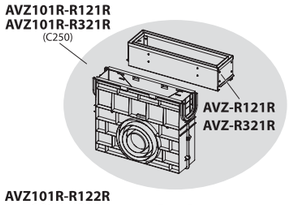

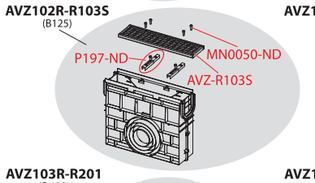

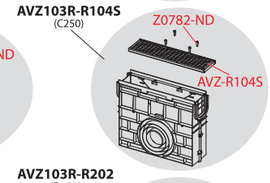

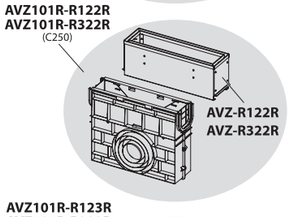

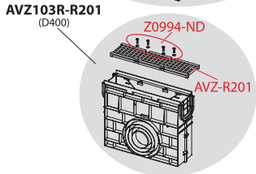

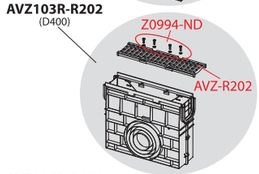

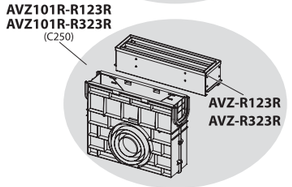

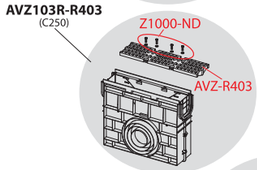

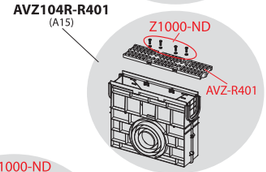

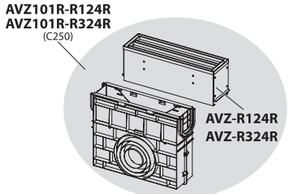

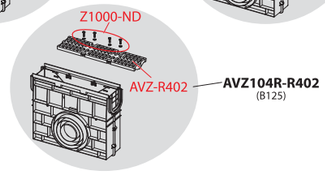

Obj. číslo	Popis	Cena
AVZ-P006	Fixační kolíčky roštu pro žlab AVZ102--R102	19 Kč
AVZ-R102S	Rošt pro venkovní žlab AVZ102 pozink 0,5m	140 Kč
AVZ-R103S	Rošt pro venkovní žlab AVZ102 pozink 0,5 m	1 522 Kč
AVZ-R104S	Rošt pro venkovní žlab AVZ103 pozink 0,5 m	1 546 Kč
AVZ-R201	Rošt pro venkovní žlab AVZ103 litina	1 085 Kč
AVZ-R202	Rošt pro venkovní žlab AVZ103 litina	973 Kč
AVZ-R401	Rošt pro venkovní žlab AVZ104 plast	249 Kč

Obj. číslo	Popis	Cena
AVZ-R402	Rošt pro venkovní žlab AVZ104 kompozitní	742 Kč
AVZ-R403	Rošt pro venkovní žlab AVZ103 kompozit	944 Kč
MN0050-ND	Šroub M8×16	22 Kč
P197-ND	Rozpěrka pro AVZ102R-R103S	515 Kč
Z0782-ND	Šroub M8×20	25 Kč
Z0994-ND	Šroub M8×30 DIN 7984 A2 – 4 ks	79 Kč
Z1000-ND	Šroub M8×25 DIN 912 Imbus A2 – 4 ks	69 Kč

AVZ101-R121, AVZ101-R122, AVZ101-R123, AVZ101-R124, AVZ101-R321, AVZ101-R322, AVZ101-R323, AVZ101-R324, AVZ101S-R121R, AVZ101S-R122R, AVZ101S-R123R, AVZ101S-R124R, AVZ101S-R321R, AVZ101S-R322R, AVZ101S-R323R, AVZ101S-R324R

Obj. číslo	Popis	Cena
AVZ-P005	Krytka montážních otvorů	30 Kč
AVZ101	Venkovní žlab 100 mm bez rámu	465 Kč
AVZ101S	Venkovní žlab 500 mm bez rámu	398 Kč

AGV1, AGV2, AGV3, AGV4, AGV1S, AGV2S, AGV3S, AGV4S

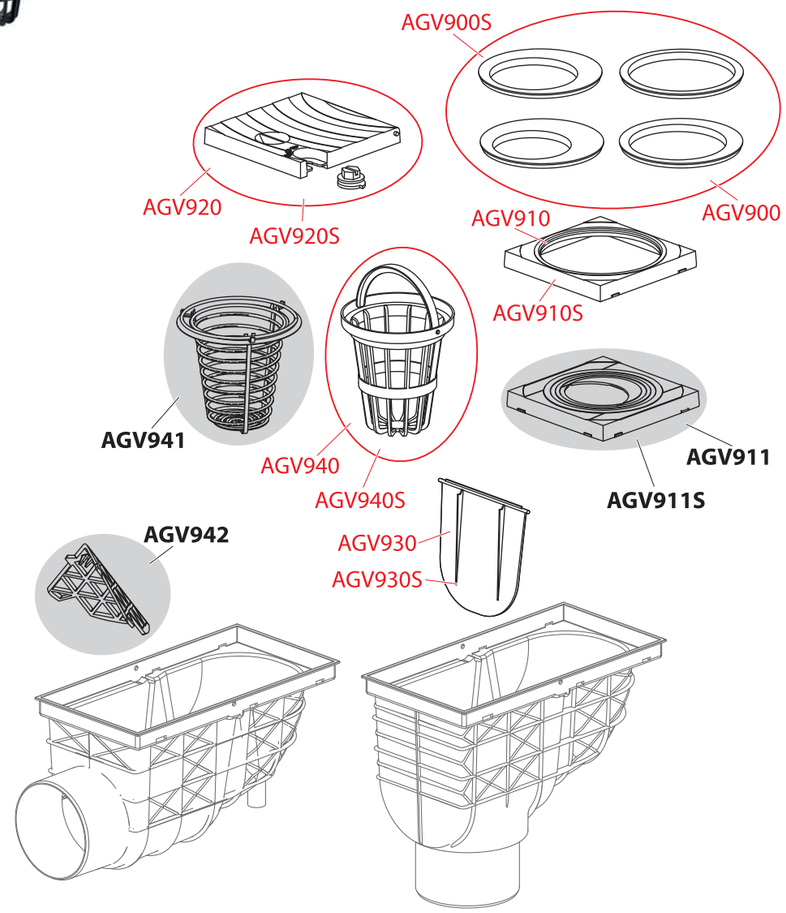

Obj. číslo	Popis	Cena
AGV900	Vložka svodu, sada – černá	77 Kč
AGV900S	Vložka svodu, sada – šedá	77 Kč
AGV910	Vložka svodu DN125 – černá	77 Kč
AGV910S	Vložka svodu DN125 – šedá	77 Kč
AGV920	Víko komplet – černá	77 Kč

Obj. číslo	Popis	Cena
AGV920S	Víko komplet – šedá	77 Kč
AGV930	Klapka – černá	77 Kč
AGV930S	Klapka – šedá	77 Kč
AGV940	Koš komplet – černá	77 Kč
AGV940S	Koš komplet – šedá	77 Kč

APV110, APV120, APV130

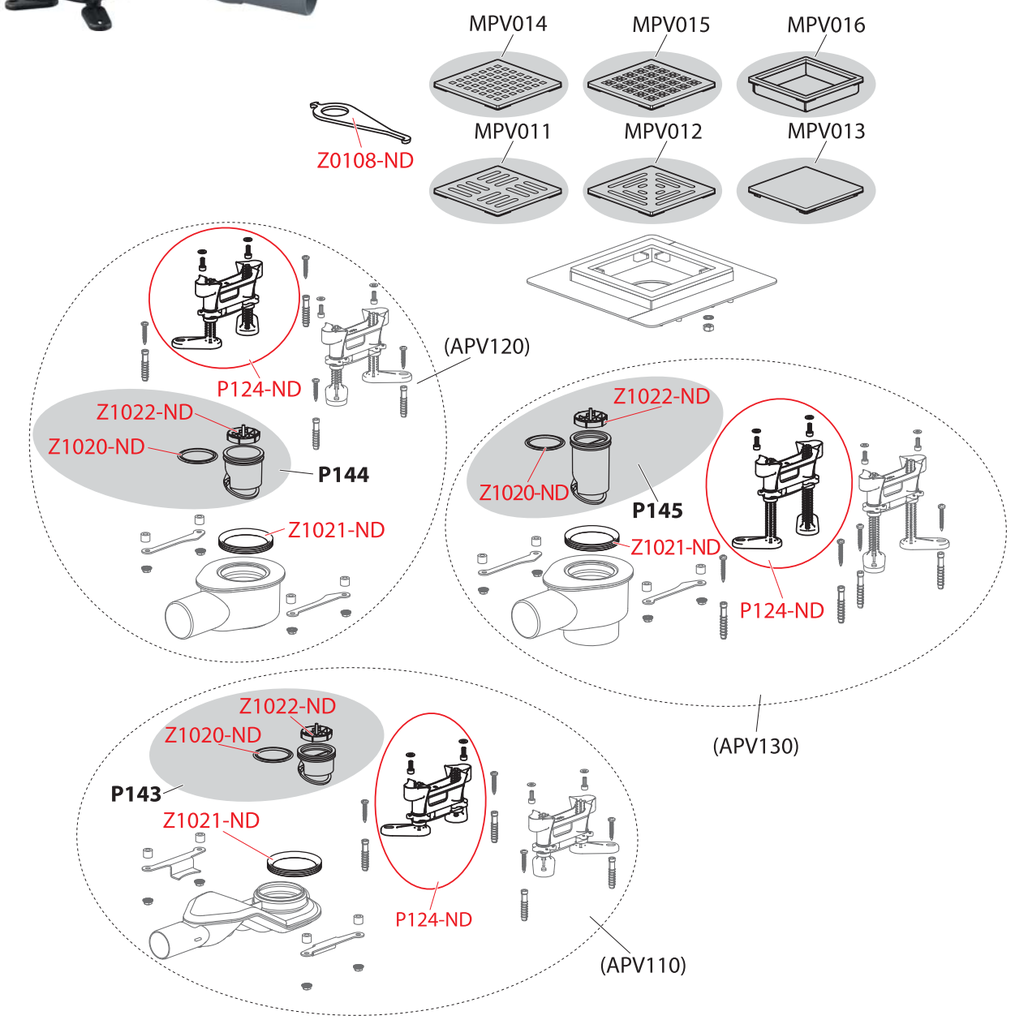

Obj. číslo	Popis	Cena
P124-ND	Výškově stavitelné nohy	188 Kč
Z0108-ND	Háček žlabu, kov	56 Kč
Z1020-ND	Těsnění ZU tvarové	52 Kč
Z1021-ND	Těsnění sifonu	75 Kč
Z1022-ND	Sítko APZ13	95 Kč

APV1, APV2, APV3, APV31, APV32, APV101, APV102, APV103, APV140, APV201, APV202, APV203, APV240, APV0800, APV1311, APV1324, APV2311, APV2321, APV2324, APV3344, APV3444, APV4344, APV4444, APV5111, APV5211, APV5411, APV6111, APV6211

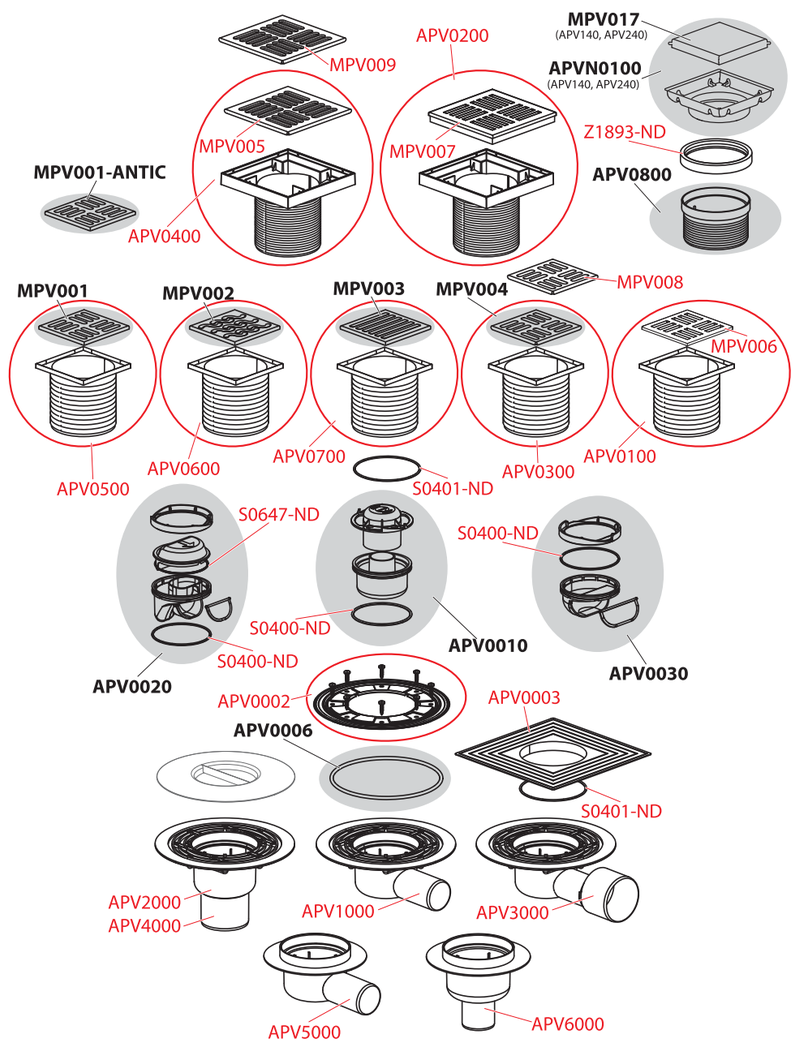

Obj. číslo	Popis	Cena
APV0002	Nerezová příruba včetně šroubů	344 Kč
APV0003	Límec 2. úrovně izolace DN105	95 Kč
APV0100	Hrdlo vpusti, mřížka 105×105 mm šedá	144 Kč
APV0200	Hrdlo vpusti, mřížka 150×150 mm šedá	175 Kč
APV0300	Hrdlo vpusti, mřížka 105×105 mm nerez	175 Kč
APV0400	Hrdlo vpusti, mřížka 150×150 mm nerez	561 Kč
APV0500	Hrdlo vpusti, mřížka 105×105 mm nerez	916 Kč
APV0600	Hrdlo vpusti, mřížka 105×105 mm nerez	916 Kč
APV0700	Hrdlo vpusti, mřížka 105×105 mm nerez	916 Kč
APV1000	Tělo vpusti DN50 mm boční	162 Kč
APV2000	Tělo vpusti DN50/70 mm přímé	162 Kč
APV3000	Tělo vpusti DN50/70 mm boční	162 Kč
APV4000	Tělo vpusti DN50/70 mm přímé	162 Kč

Obj. číslo	Popis	Cena
APV5000	Tělo vpusti DN50/70 mm boční	144 Kč
APV6000	Tělo vpusti DN50 mm přímé	144 Kč
MPV004	Mřížka 102×102 mm nerez-lesk	103 Kč
MPV005	Mřížka 143×143 mm nerez	305 Kč
MPV006	Mřížka 102×102 mm šedá	87 Kč
MPV007	Mřížka 143×143 mm šedá	115 Kč
MPV008	Mřížka 102×102 mm nerez AISI 316L	405 Kč
MPV009	Mřížka 143×143 mm nerez AISI 316L	1 033 Kč
S0400-ND	O-kroužek k hrdlu vpusti	34 Kč
S0401-ND	O-kroužek k zápachové uzávěře	38 Kč
S0647-ND	O-kroužek k hrdlu vpusti	34 Kč
Z1893-ND	Těsnění vpusti APV140/240	89 Kč

APV10, APV11, APV12, APV13, APV26, APV26C

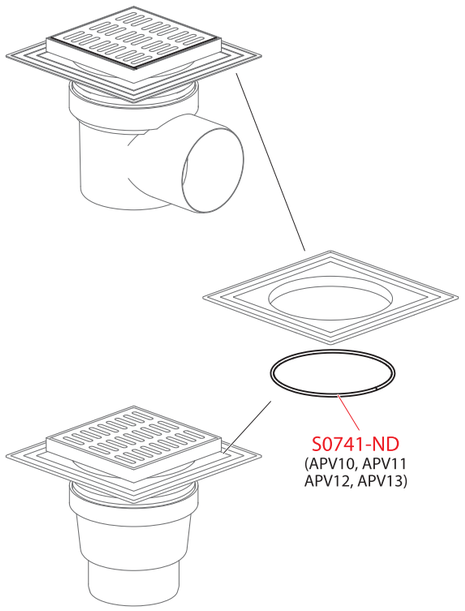

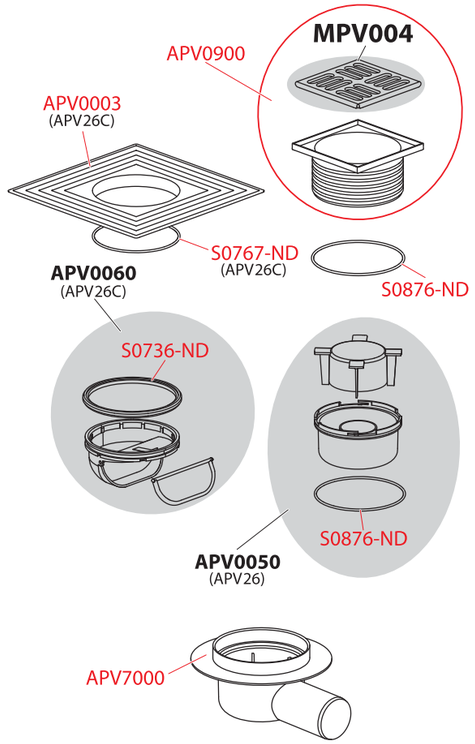

A501, A502

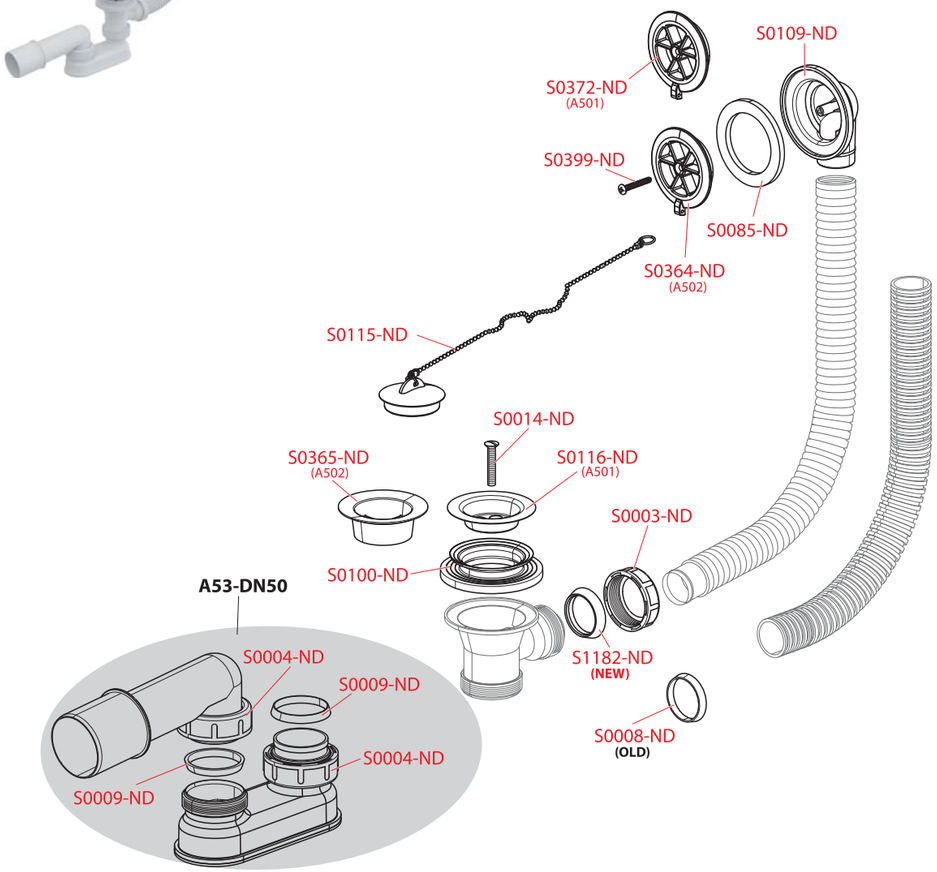

Obj. číslo	Popis	Cena
APV0003	Límec 2. úrovně izolace DN105	95 Kč
APV0900	Hrdlo vpusti, mřížka 105×105 mm nerez	175 Kč
APV7000	Tělo vpusti DN50 mm boční	144 Kč
S0736-ND	Těsnění APV26C	43 Kč
S0741-ND	O-kroužek k límci druhé úrovně izolace	43 Kč
S0767-ND	O-kroužek 85×2,5 NBR 70	37 Kč
S0876-ND	O-kroužek 90×2 NBR 70Sh	35 Kč

Obj. číslo	Popis	Cena
S0003-ND	Matice G1 1\/4"	15 Kč
S0004-ND	Matice G1 1/2" pro sifony	20 Kč
S0008-ND	Těsnění kuželové 36×31,5×5	24 Kč
S0009-ND	Těsnění kuželové 44×39×5	22 Kč
S0014-ND	Šroub M6×50 nerez	29 Kč
S0085-ND	Těsnění 70×50×6	25 Kč
S0100-ND	Těsnění tvarové	43 Kč
S0109-ND	Přepad	56 Kč

Obj. číslo	Popis	Cena
S0115-ND	Zátka 6/4" s řetízkem 38 cm (A501, A502)	51 Kč
S0116-ND	Mřížka DN70 nerez 6/4"	47 Kč
S0364-ND	Mřížka přepadu A502 plast bílá	43 Kč
S0365-ND	Mřížka 6/4" plast	27 Kč
S0372-ND	Mřížka přepadu A501 plast chrom	86 Kč
S0399-ND	Šroub 4,2×32 DIN 7983 A2 nerez	22 Kč
S1182-ND	Těsnění kuželové 38×30×7	26 Kč

A51, A55, A550, A551, A552, A553

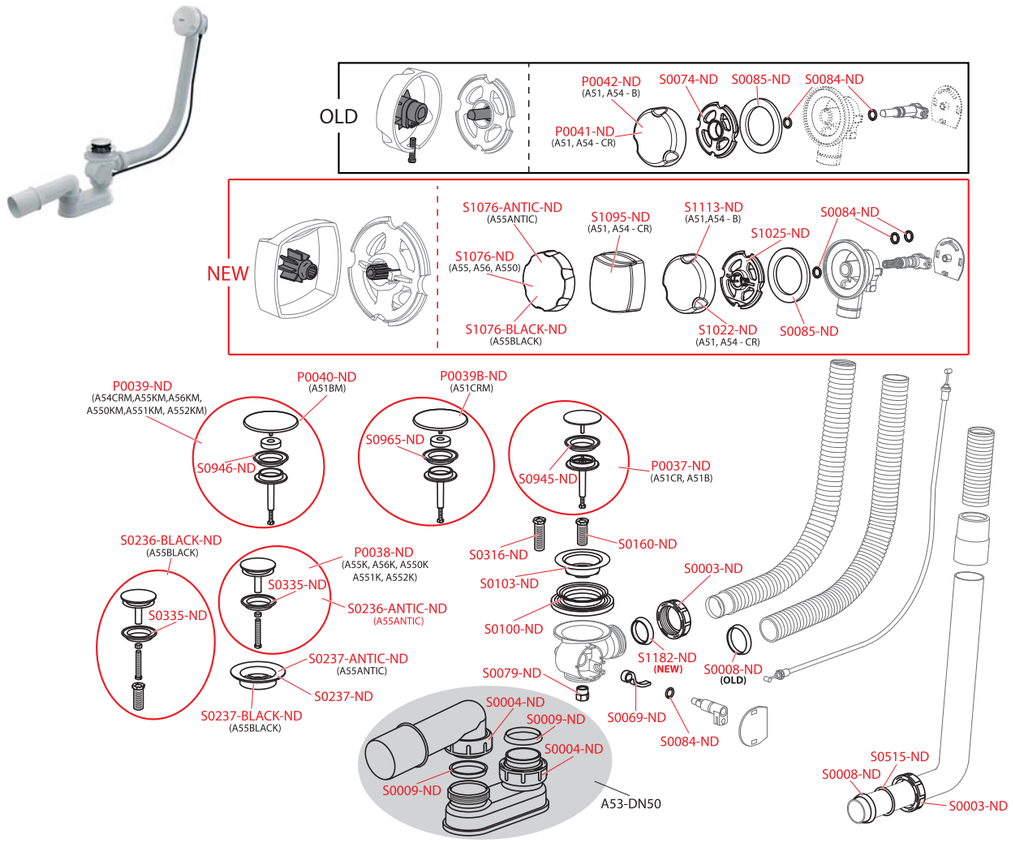

A504, A505, A507, A516

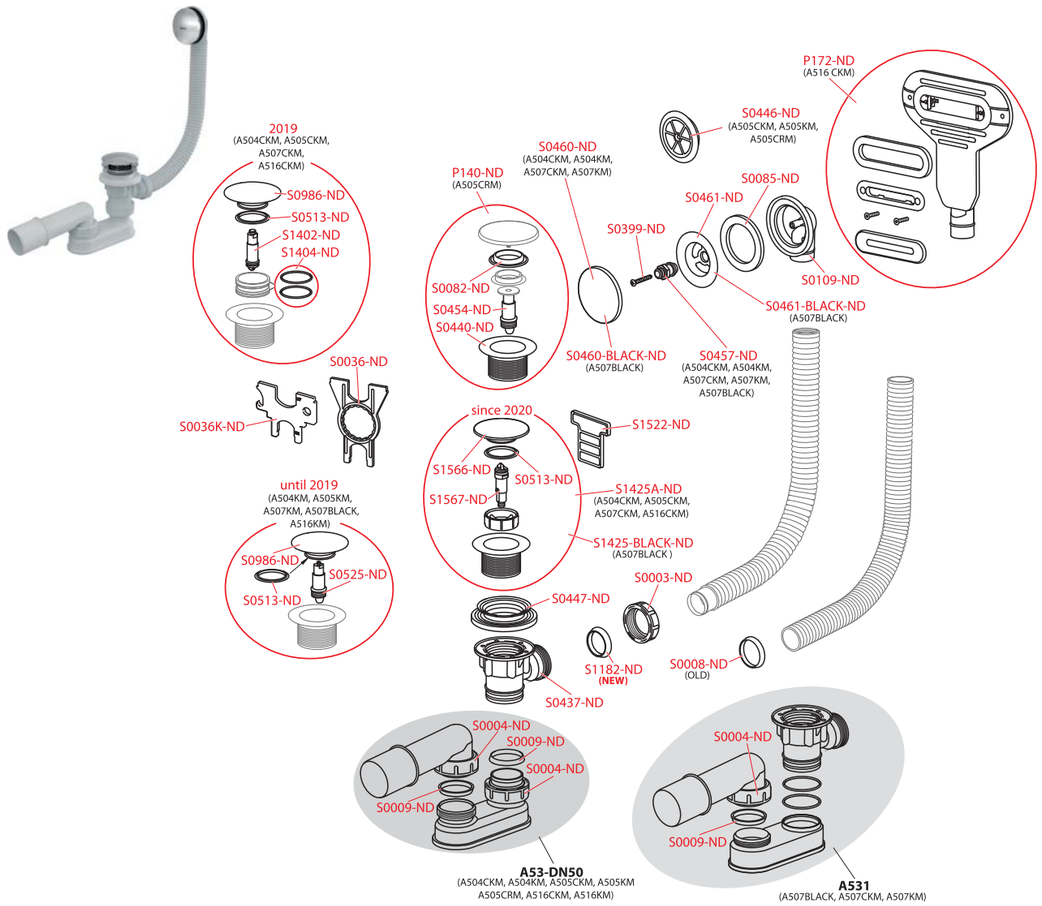

Obj. číslo	Popis	Cena
P0037-ND	Zátka chrom (A51CR, A51B)	188 Kč
P0038-ND	Zátka kov (A55K, A56K)	193 Kč
P0039-ND	Zátka velká chrom (A54CRM, A56KM, A55KM)	194 Kč
P0039B-ND	Zátka chrom (A51CRM, A564CRM1, A565CRM1)	194 Kč
P0040-ND	Zátka velká bílá	128 Kč
P0041-ND	Knoflík vanový A51CR, A54CR	180 Kč
P0042-ND	Knoflík vanový A51	96 Kč
S0003-ND	Matice G1 1/4"	15 Kč
S0004-ND	Matice G1 1/2" pro sifony	20 Kč
S0008-ND	Těsnění kuželové 36×31,5×5	24 Kč
S0009-ND	Těsnění kuželové 44×39×5	22 Kč
S0069-ND	Páka A51	29 Kč
S0074-ND	Mřížka přepadu A51–A56	43 Kč
S0079-ND	Matice	26 Kč
S0084-ND	O-kroužek 10×2	25 Kč
S0085-ND	Těsnění 70×50×6	25 Kč
S0100-ND	Těsnění tvarové	43 Kč
S0103-ND	Mřížka chrom	109 Kč
S0160-ND	Šroub dlouhý 33 mm	96 Kč

Obj. číslo	Popis	Cena
S0236-ANTIC-ND	Zátka A55 kov antic	1 002 Kč
S0236-BLACK-ND	Zátka A55 kov + šroub A51 BLACK	1 137 Kč
S0237-ANTIC-ND	Mřížka A55 kov antic	481 Kč
S0237-BLACK--ND	Mřížka k vanovému sifonu A564BLACK, kov	640 Kč
S0237-ND	Mřížka A55 kov	149 Kč
S0316-ND	Šroub dlouhý 40 mm	96 Kč
S0335-ND	Těsnění A55	24 Kč
S0515-ND	Třecí kroužek DN32	21 Kč
S0945-ND	Těsnění zátky vanových sifonů	19 Kč
S0946-ND	Těsnění velké zátky vanových sifonů	26 Kč
S0965-ND	Těsnění zátky vanových sifonů	22 Kč
S1022-ND	Knoflík vanový kompletní chrom A51, A54	180 Kč
S1025-ND	Mřížka přepadu	53 Kč
S1076-ANTIC-ND	Knoflík vanový A55 kov + krytka ANTIC	922 Kč
S1076-BLACK--ND	Knoflík vanový A55 kov + krytka BLACK	1 123 Kč
S1076-ND	Knoflík vanový A55, A56, A550, kov	232 Kč
S1095-ND	Knoflík vanový A51, A54 chrom	180 Kč
S1113-ND	Knoflík vanový kompletní bílý A51, A54	96 Kč
S1182-ND	Těsnění kuželové 38×30×7	26 Kč

Obj. číslo	Popis	Cena
P140-ND	Výpust CLICK/CLAK 6/4" plast	286 Kč
P172-ND	Tělo přepadu včetně krytky chrom	215 Kč
S0003-ND	Matice G1 1/4"	15 Kč
S0004-ND	Matice G1 1/2" pro sifony	20 Kč
S0008-ND	Těsnění kuželové 36×31,5×5	24 Kč
S0009-ND	Těsnění kuželové 44×39×5	22 Kč
S0036-ND	Klíč vaničkového sifonu	32 Kč
S0036K-ND	Univerzální klíč, kov	262 Kč
S0082-ND	Těsnění zátky vanových sifonů	27 Kč
S0085-ND	Těsnění 70×50×6	25 Kč
S0109-ND	Přepad	56 Kč
S0399-ND	Šroub 4,2×32 DIN 7983 A2 nerez	22 Kč
S0437-ND	Hrdlo sifonu CLICK/CLACK	62 Kč
S0440-ND	Mřížka CLICK/CLACK	115 Kč
S0446-ND	Mřížka přepadu CLICK/CLACK chrom	83 Kč
S0447-ND	Těsnění tvarové bílé	53 Kč
S0454-ND	Mechanismus CLICK/CLACK plast	149 Kč
S0457-ND	Šroub krytky přepadu CLICK/CLACK – kov	77 Kč

Obj. číslo	Popis	Cena
S0460-BLACK--ND	Víko krytky CLICK/CLAK – kov BLACK	917 Kč
S0460-ND	Víko krytky přepadu CLICK/CLACK – kov	185 Kč
S0461-BLACK--ND	Mřížka krytky přep. CLICK/CLAK – BLACK	578 Kč
S0461-ND	Mřížka krytky přepadu CLICK/ CLACK – kov	146 Kč
S0513-ND	Těsnění pod zátku k výpusti CLICK/ CLACK	26 Kč
S0525-ND	Mechanismus CLICK/CLACK	109 Kč
S0986-ND	Zátka sifony CLICK/CLACK 6/4" kov	331 Kč
S1182-ND	Těsnění kuželové 38×30×7	26 Kč
S1402-ND	Mechanismus CLICK/CLACK	109 Kč
S1404-ND	O-kroužek pro A504CKM, A507CKM, 2 ks	50 Kč
S1425-BLACK--ND	Výpust CLICK/CLACK 6/4" kov BLACK	1 010 Kč
S1425A-ND	Výpust vanová CLICK/CLACK 6/4"	506 Kč
S1522-ND	Klíč vanové výpusti 6/4"	62 Kč
S1566-ND	Zátka CLICK/CLACK 6/4" kov	331 Kč
S1567-ND	Mechanismus CLICK/CLACK	149 Kč

A508KM, A509KM

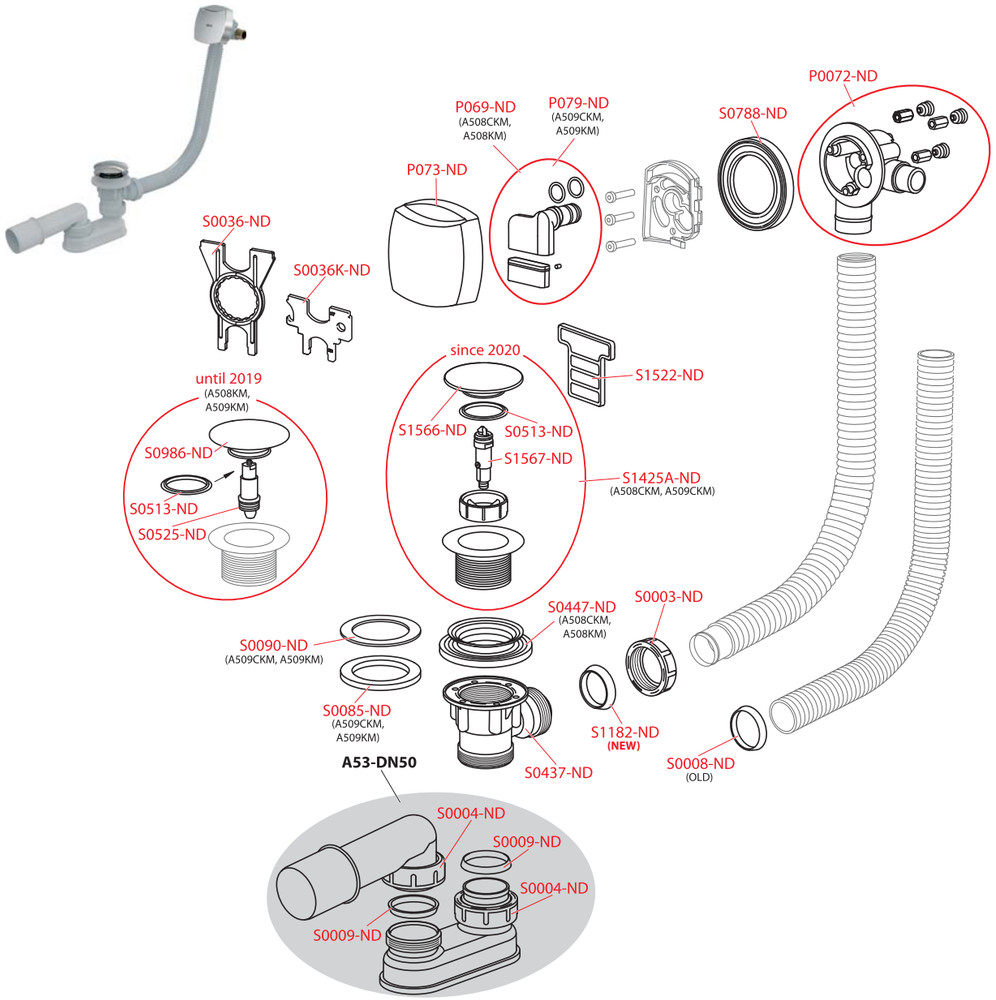

A564, A565

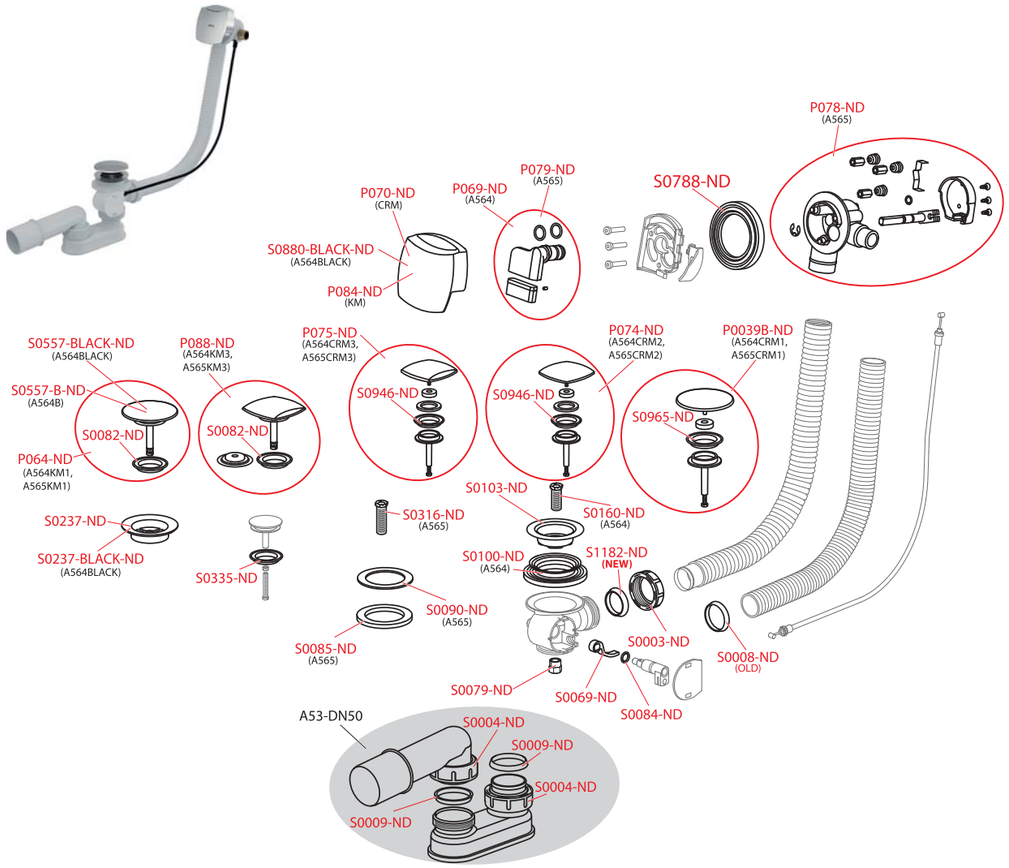

Obj. číslo	Popis	Cena
P0072-ND	Hlavice A508	723 Kč
P069-ND	Perlátor komplet	398 Kč
P073-ND	Knoflík vanový A508	262 Kč
P079-ND	Perlátor komplet prodloužený	284 Kč
S0003-ND	Matice G1 1/4"	15 Kč
S0004-ND	Matice G1 1/2" pro sifony	20 Kč
S0008-ND	Těsnění kuželové 36×31,5×5	24 Kč
S0009-ND	Těsnění kuželové 44×39×5	22 Kč
S0036-ND	Klíč vaničkového sifonu	32 Kč
S0036K-ND	Univerzální klíč, kov	262 Kč
S0085-ND	Těsnění 70×50×6	25 Kč
S0090-ND	Těsnění 70×50×2	25 Kč

Obj. číslo	Popis	Cena
S0437-ND	Hrdlo sifonu CLICK/CLACK	62 Kč
S0447-ND	Těsnění tvarové bílé	53 Kč
S0513-ND	Těsnění pod zátku k výpusti CLICK/CLACK	26 Kč
S0525-ND	Mechanismus CLICK/CLACK	109 Kč
S0788-ND	Těsnění přepadu A564	56 Kč
S0986-ND	Zátka sifony CLICK/CLACK 6/4" kov	331 Kč
S1182-ND	Těsnění kuželové 38×30×7	26 Kč
S1425A-ND	Výpust vanová CLICK/CLACK 6/4"	506 Kč
S1522-ND	Klíč vanové výpusti 6/4"	62 Kč
S1566-ND	Zátka CLICK/CLACK 6/4" kov	331 Kč
S1567-ND	Mechanismus CLICK/CLACK	149 Kč

Obj. číslo	Popis	Cena
P0039B-ND	Zátka chrom (A51CRM, A564CRM1, A565CRM1)	194 Kč
P064-ND	Zátka kov velká (A564KM1, A565KM1)	234 Kč
P069-ND	Perlátor komplet	398 Kč
P070-ND	Knoflík vanový A564	252 Kč
P074-ND	Zátka chrom pro A564CRM2	262 Kč
P075-ND	Zátka chrom pro A564CRM3	310 Kč
P078-ND	Hlavice A565	854 Kč
P079-ND	Perlátor komplet prodloužený	284 Kč
P084-ND	Knoflík vanový A564	337 Kč
P088-ND	Zátka pro KM3	339 Kč
S0003-ND	Matice G1 1\/4"	15 Kč
S0004-ND	Matice G1 1/2" pro sifony	20 Kč
S0008-ND	Těsnění kuželové 36×31,5×5	24 Kč
S0009-ND	Těsnění kuželové 44×39×5	22 Kč
S0069-ND	Páka A51	29 Kč
S0079-ND	Matice	26 Kč
S0082-ND	Těsnění zátky vanových sifonů	27 Kč

Obj. číslo	Popis	Cena
S0084-ND	O-kroužek 10×2	25 Kč
S0085-ND	Těsnění 70×50×6	25 Kč
S0090-ND	Těsnění 70×50×2	25 Kč
S0100-ND	Těsnění tvarové	43 Kč
S0103-ND	Mřížka chrom	109 Kč
S0160-ND	Šroub dlouhý 33 mm	96 Kč
S0237-BLACK-ND	Mřížka k vanovému sifonu A564BLACK, kov	640 Kč
S0237-ND	Mřížka A55 kov	149 Kč
S0316-ND	Šroub dlouhý 40 mm	96 Kč
S0335-ND	Těsnění A55	24 Kč
S0557-B-ND	Zátka k sifonu A564KM1 bílá	1 137 Kč
S0557-BLACK-ND	Zátka k sifonu A564BLACK, bez těsnění	1 137 Kč
S0788-ND	Těsnění přepadu A564	56 Kč
S0880-BLACK--ND	Knoflík vanový A564BLACK kov	1 123 Kč
S0946-ND	Těsnění velké zátky vanových sifonů	26 Kč
S0965-ND	Těsnění zátky vanových sifonů	22 Kč
S1182-ND	Těsnění kuželové 38×30×7	26 Kč

A566

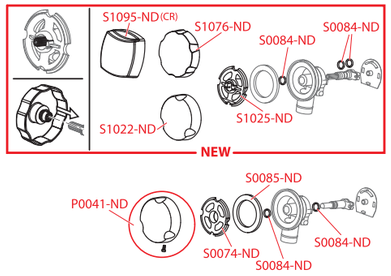

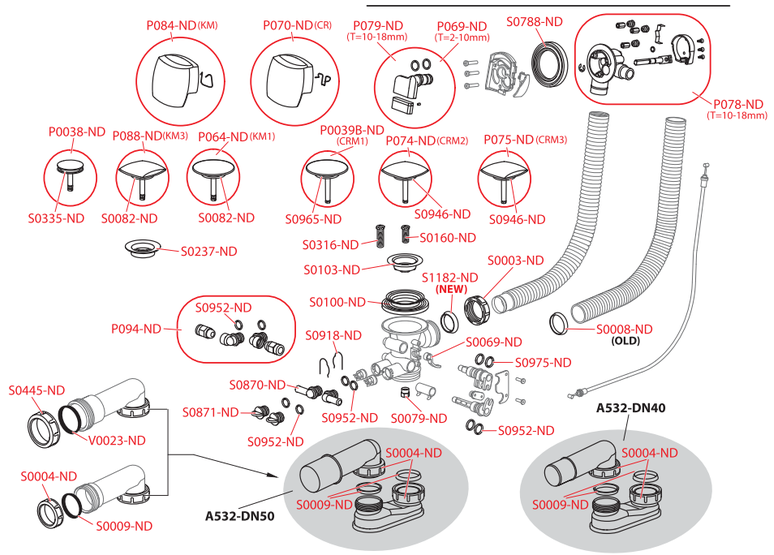

Obj. číslo	Popis	Cena
P0038-ND	Zátka kov (A55K, A56K)	193 Kč
P0039B-ND	Zátka chrom (A51CRM, A564CRM1, A565CRM1)	194 Kč
P0041-ND	Knoflík vanový A51CR, A54CR	180 Kč
P064-ND	Zátka kov velká (A564KM1, A565KM1)	234 Kč
P069-ND	Perlátor komplet	398 Kč
P070-ND	Knoflík vanový A564	252 Kč
P074-ND	Zátka chrom pro A564CRM2	262 Kč
P075-ND	Zátka chrom pro A564CRM3	310 Kč
P078-ND	Hlavice A565	854 Kč
P079-ND	Perlátor komplet prodloužený	284 Kč
P084-ND	Knoflík vanový A564	337 Kč
P088-ND	Zátka pro KM3	339 Kč
P094-ND	Sada odvodnění nástrčné A566	465 Kč
S0003-ND	Matice G1 1/4"	15 Kč
S0004-ND	Matice G1 1/2" pro sifony	20 Kč
S0008-ND	Těsnění kuželové 36×31,5×5	24 Kč
S0009-ND	Těsnění kuželové 44×39×5	22 Kč
S0069-ND	Páka A51	29 Kč
S0074-ND	Mřížka přepadu A51–A56	43 Kč
S0079-ND	Matice	26 Kč
S0082-ND	Těsnění zátky vanových sifonů	27 Kč
S0084-ND	O-kroužek 10×2	25 Kč

Obj. číslo	Popis	Cena
S0085-ND	Těsnění 70×50×6	25 Kč
S0100-ND	Těsnění tvarové	43 Kč
S0103-ND	Mřížka chrom	109 Kč
S0160-ND	Šroub dlouhý 33 mm	96 Kč
S0237-ND	Mřížka A55 kov	149 Kč
S0316-ND	Šroub dlouhý 40 mm	96 Kč
S0335-ND	Těsnění A55	24 Kč
S0445-ND	Matice G1 3/4"	24 Kč
S0788-ND	Těsnění přepadu A564	56 Kč
S0870-ND	Kolínko hadice kompletní	37 Kč
S0871-ND	Zátka hrdla	32 Kč
S0918-ND	Spona hydromasáže	32 Kč
S0946-ND	Těsnění velké zátky vanových sifonů	26 Kč
S0952-ND	O-kroužek 12.0×2	20 Kč
S0965-ND	Těsnění zátky vanových sifonů	22 Kč
S0975-ND	O-kroužek 10/2	22 Kč
S1022-ND	Knoflík vanový kompletní chrom A51, A54	180 Kč
S1025-ND	Mřížka přepadu	53 Kč
S1076-ND	Knoflík vanový A55, A56, A550, kov	232 Kč
S1095-ND	Knoflík vanový A51, A54 chrom	180 Kč
S1182-ND	Těsnění kuželové 38×30×7	26 Kč
V0023-ND	Těsnění kuželové 56×49×6	24 Kč

A503KM, A506KM

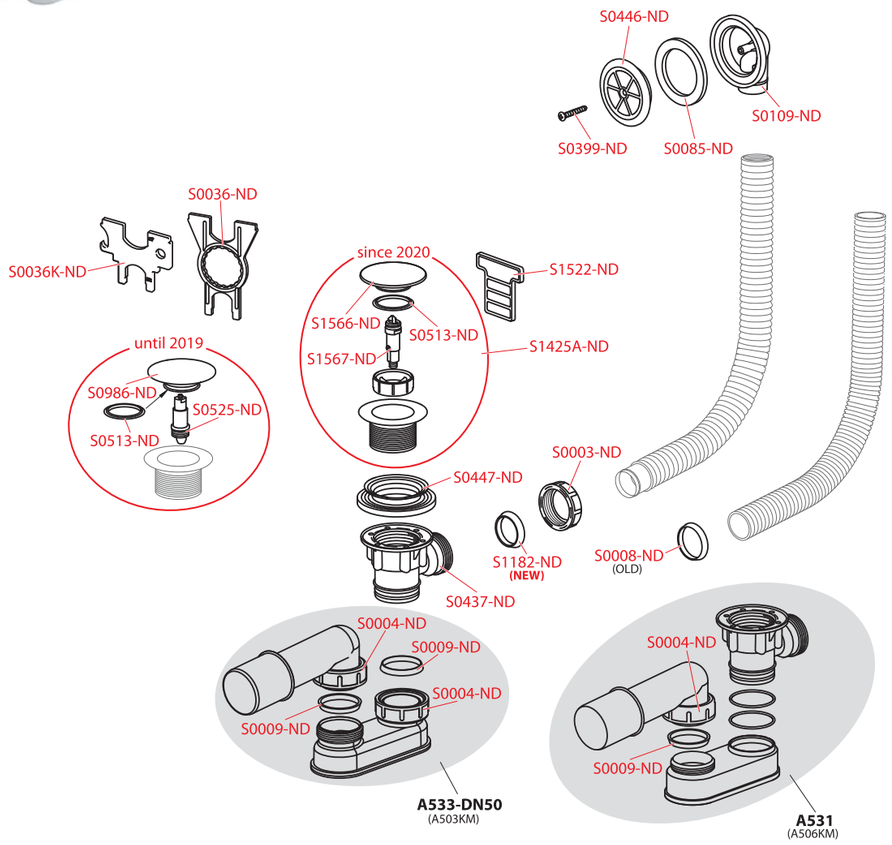

Obj. číslo	Popis	Cena
S0003-ND	Matice G1 1/4"	15 Kč
S0004-ND	Matice G1 1/2" pro sifony	20 Kč
S0008-ND	Těsnění kuželové 36×31,5×5	24 Kč
S0009-ND	Těsnění kuželové 44×39×5	22 Kč
S0036-ND	Klíč vaničkového sifonu	32 Kč
S0036K-ND	Univerzální klíč, kov	262 Kč
S0085-ND	Těsnění 70×50×6	25 Kč
S0109-ND	Přepad	56 Kč
S0399-ND	Šroub 4,2×32 DIN 7983 A2 nerez	22 Kč
S0437-ND	Hrdlo sifonu CLICK/CLACK	62 Kč
S0446-ND	Mřížka přepadu CLICK/CLACK chrom	83 Kč

Obj. číslo	Popis	Cena
S0447-ND	Těsnění tvarové bílé	53 Kč
S0513-ND	Těsnění pod zátku k výpusti CLICK/CLACK	26 Kč
S0525-ND	Mechanismus CLICK/CLACK	109 Kč
S0986-ND	Zátka sifony CLICK/CLACK 6/4" kov	331 Kč
S1182-ND	Těsnění kuželové 38×30×7	26 Kč
S1425A-ND	Výpust vanová CLICK/CLACK 6/4"	506 Kč
S1522-ND	Klíč vanové výpusti 6/4"	62 Kč
S1566-ND	Zátka CLICK/CLACK 6/4" kov	331 Kč
S1567-ND	Mechanismus CLICK/CLACK	149 Kč

A461, A462

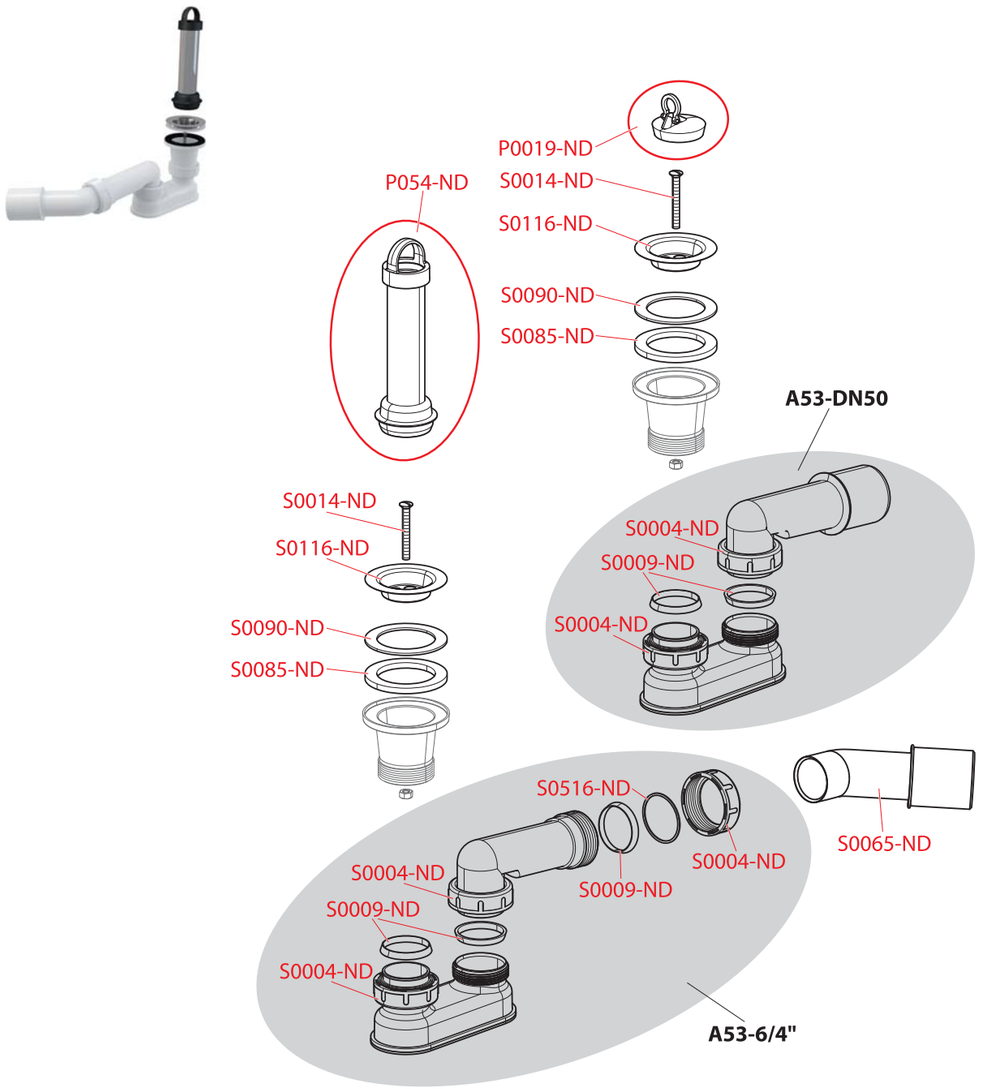

A465, A466, A476, A465BLACK

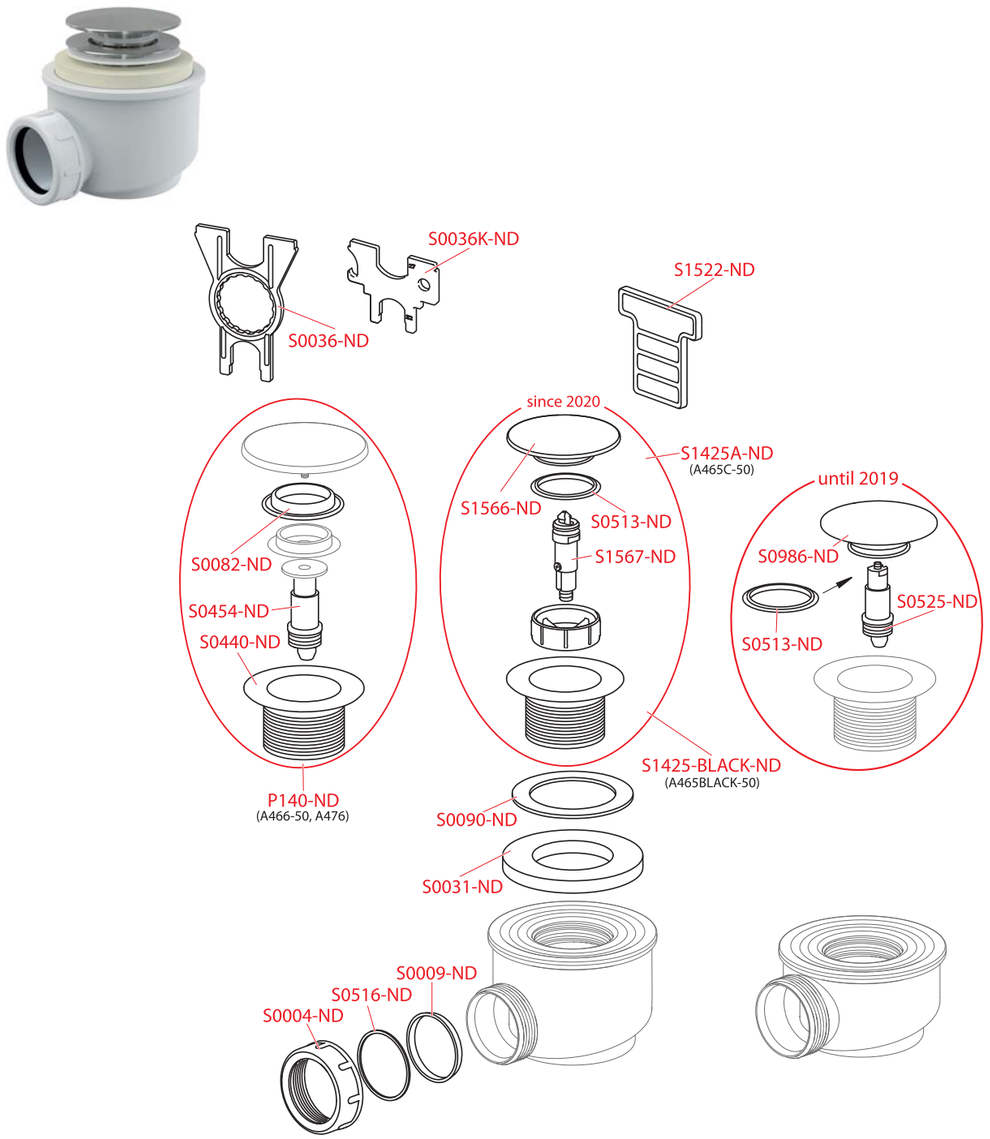

Obj. číslo	Popis	Cena
P0019-ND	Zátka PVC 6/4" (dřezové sifony)	26 Kč
P054-ND	Přepadová trubka se zátkou	185 Kč
S0004-ND	Matice G1 1/2" pro sifony	20 Kč
S0009-ND	Těsnění kuželové 44×39×5	22 Kč
S0014-ND	Šroub M6×50 nerez	29 Kč

Obj. číslo	Popis	Cena
S0065-ND	Koleno pr. 40/50 – 45°	51 Kč
S0085-ND	Těsnění 70×50×6	25 Kč
S0090-ND	Těsnění 70×50×2	25 Kč
S0116-ND	Mřížka DN70 nerez 6/4"	47 Kč
S0516-ND	Třecí kroužek DN40	20 Kč

Obj. číslo	Popis	Cena
P140-ND	Výpust CLICK/CLAK 6/4" plast	286 Kč
S0004-ND	Matice G1 1/2" pro sifony	20 Kč
S0009-ND	Těsnění kuželové 44×39×5	22 Kč
S0031-ND	Těsnění 85×49×8	26 Kč
S0036-ND	Klíč vaničkového sifonu	32 Kč
S0036K-ND	Univerzální klíč, kov	262 Kč
S0082-ND	Těsnění zátky vanových sifonů	27 Kč
S0090-ND	Těsnění 70×50×2	25 Kč
S0440-ND	Mřížka CLICK/CLACK	115 Kč
S0454-ND	Mechanismus CLICK/CLACK plast	149 Kč

Obj. číslo	Popis	Cena
S0513-ND	Těsnění pod zátku k výpusti CLICK/CLACK	26 Kč
S0516-ND	Třecí kroužek DN40	20 Kč
S0525-ND	Mechanismus CLICK/CLACK	109 Kč
S0986-ND	Zátka sifony CLICK/CLACK 6/4" kov	331 Kč
S1425-BLACK--ND	Výpust CLICK/CLACK 6/4" kov BLACK	1 010 Kč
S1425A-ND	Výpust vanová CLICK/CLACK 6/4"	506 Kč
S1522-ND	Klíč vanové výpusti 6/4"	62 Kč
S1566-ND	Zátka CLICK/CLACK 6/4" kov	331 Kč
S1567-ND	Mechanismus CLICK/CLACK	149 Kč

A46, A47B, A47CR

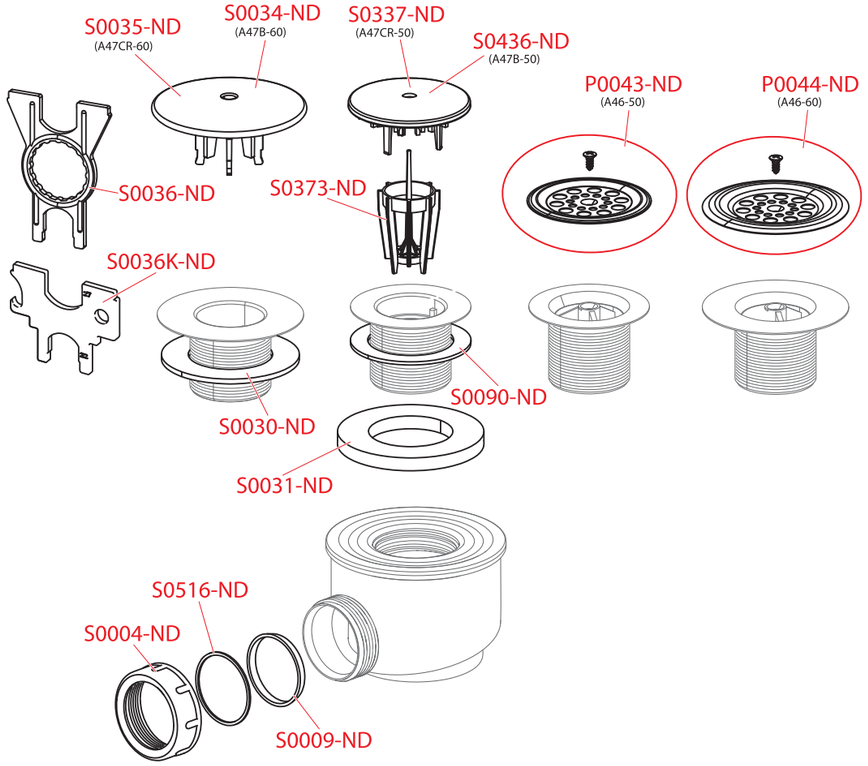

Obj. číslo	Popis	Cena
P0043-ND	Mřížka sifonu DN50 (A46)	59 Kč
P0044-ND	Mřížka sifonu DN60 (A46)	66 Kč
S0004-ND	Matice G1 1/2" pro sifony	20 Kč
S0009-ND	Těsnění kuželové 44×39×5	22 Kč
S0030-ND	Těsnění 80×49×2	25 Kč
S0031-ND	Těsnění 85×49×8	26 Kč
S0034-ND	Víko sifonu DN60 bílé	72 Kč
S0035-ND	Víko sifonu DN60 chrom	164 Kč

Obj. číslo	Popis	Cena
S0036-ND	Klíč vaničkového sifonu	32 Kč
S0036K-ND	Univerzální klíč, kov	262 Kč
S0090-ND	Těsnění 70×50×2	25 Kč
S0337-ND	Víko sifonu DN50 chrom	158 Kč
S0373-ND	Sítko sifonu A47	34 Kč
S0436-ND	Víko sifonu DN50 bílé	72 Kč
S0516-ND	Třecí kroužek DN40	20 Kč

A48, A49

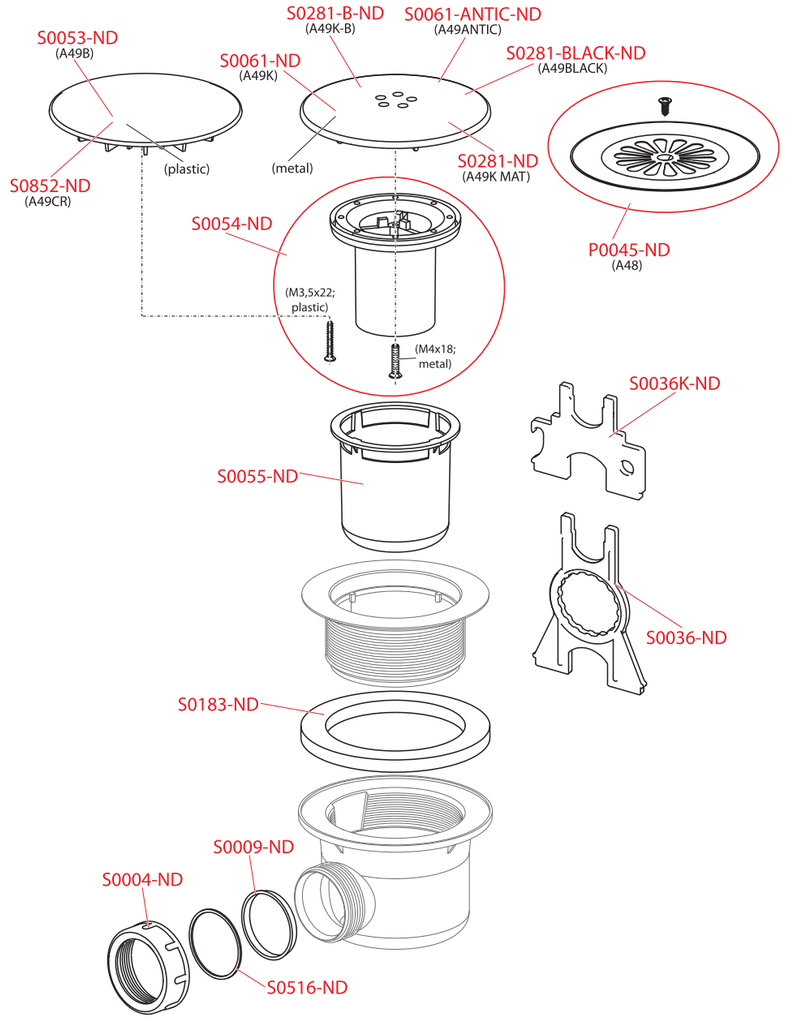

Obj. číslo	Popis	Cena
P0045-ND	Mřížka sifonu DN90	79 Kč
S0004-ND	Matice G1 1/2" pro sifony	20 Kč
S0009-ND	Těsnění kuželové 44×39×5	22 Kč
S0036-ND	Klíč vaničkového sifonu	32 Kč
S0036K-ND	Univerzální klíč, kov	262 Kč
S0053-ND	Víko DN90 bílé	93 Kč
S0054-ND	Vtok	47 Kč
S0055-ND	Zápachová uzávěra	82 Kč
S0061-ANTIC-ND	Víko DN90 kov antic	822 Kč

Obj. číslo	Popis	Cena
S0061-ND	Víko DN90 kov	369 Kč
S0183-ND	Těsnění 115×85×6	40 Kč
S0281-B-ND	Víko 90 kov mat, bílá-lesk	1 010 Kč
S0281-BLACK-ND	Víko 90 kov mat, černá-mat	1 010 Kč
S0281-ND	Víko DN90 kov mat	405 Kč
S0516-ND	Třecí kroužek DN40	20 Kč
S0852-ND	Víko DN90 chrom - vaničkové sifony	232 Kč

A471CR

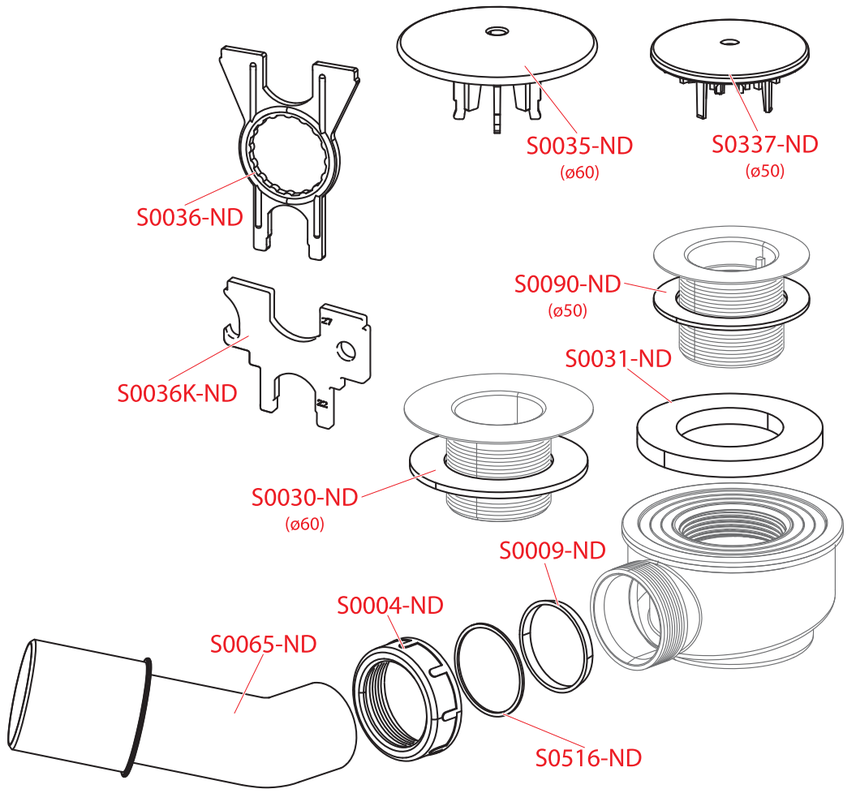

Obj. číslo	Popis	Cena
S0004-ND	Matice G1 1/2" pro sifony	20 Kč
S0009-ND	Těsnění kuželové 44×39×5	22 Kč
S0030-ND	Těsnění 80×49×2	25 Kč
S0031-ND	Těsnění 85×49×8	26 Kč
S0035-ND	Víko sifonu DN60 chrom	164 Kč
S0036-ND	Klíč vaničkového sifonu	32 Kč

Obj. číslo	Popis	Cena
S0036K-ND	Univerzální klíč, kov	262 Kč
S0065-ND	Koleno pr. 40/50 – 45°	51 Kč
S0090-ND	Těsnění 70×50×2	25 Kč
S0337-ND	Víko sifonu DN50 chrom	158 Kč
S0516-ND	Třecí kroužek DN40	20 Kč

A491CR, A492CR

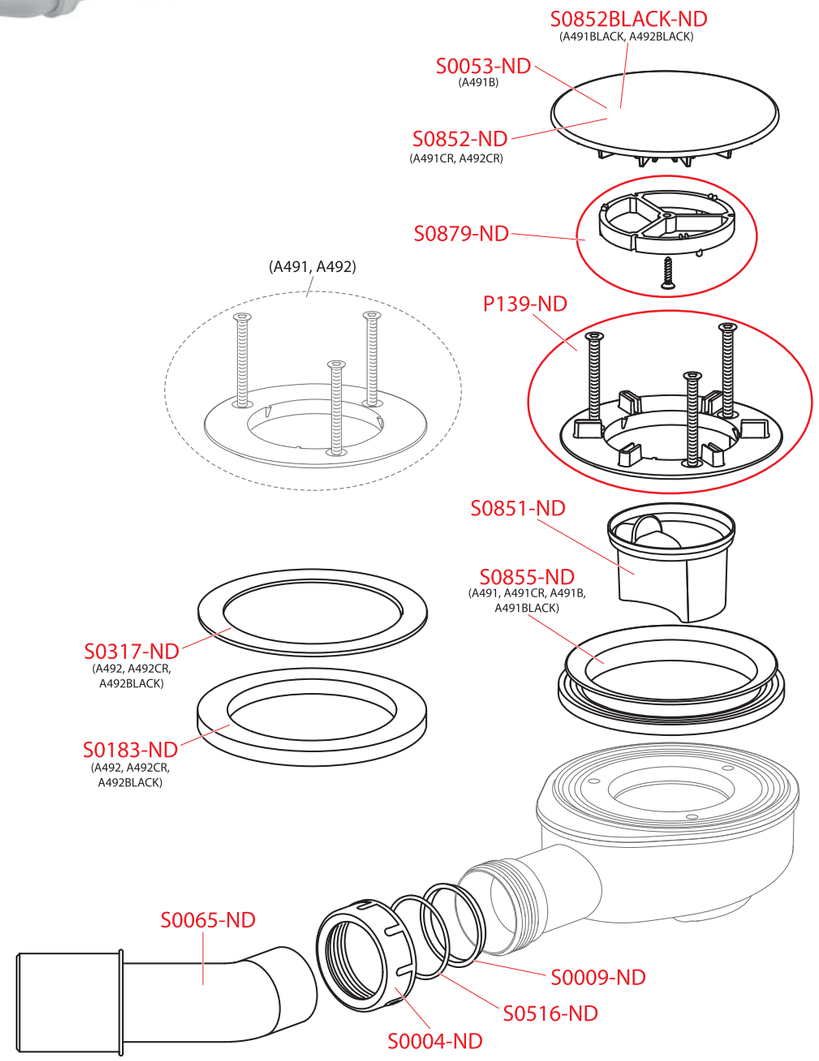

Obj. číslo	Popis	Cena
P139-ND	Kroužek sifonu kompletní 90 LOW	95 Kč
S0004-ND	Matice G1 1/2" pro sifony	20 Kč
S0009-ND	Těsnění kuželové 44×39×5	22 Kč
S0053-ND	Víko DN90 bílé	93 Kč
S0065-ND	Koleno pr. 40/50 – 45°	51 Kč
S0183-ND	Těsnění 115×85×6	40 Kč
S0317-ND	Těsnění 115×90×2	30 Kč

Obj. číslo	Popis	Cena
S0516-ND	Třecí kroužek DN40	20 Kč
S0851-ND	Vtok	82 Kč
S0852-ND	Víko DN90 chrom - vaničkové sifony	232 Kč
S0852BLACK-ND	Víko 90 černá-mat	464 Kč
S0855-ND	Těsnění sifonu 90 LOW	50 Kč
S0879-ND	Naváděcí kroužek	37 Kč

A412, A45F

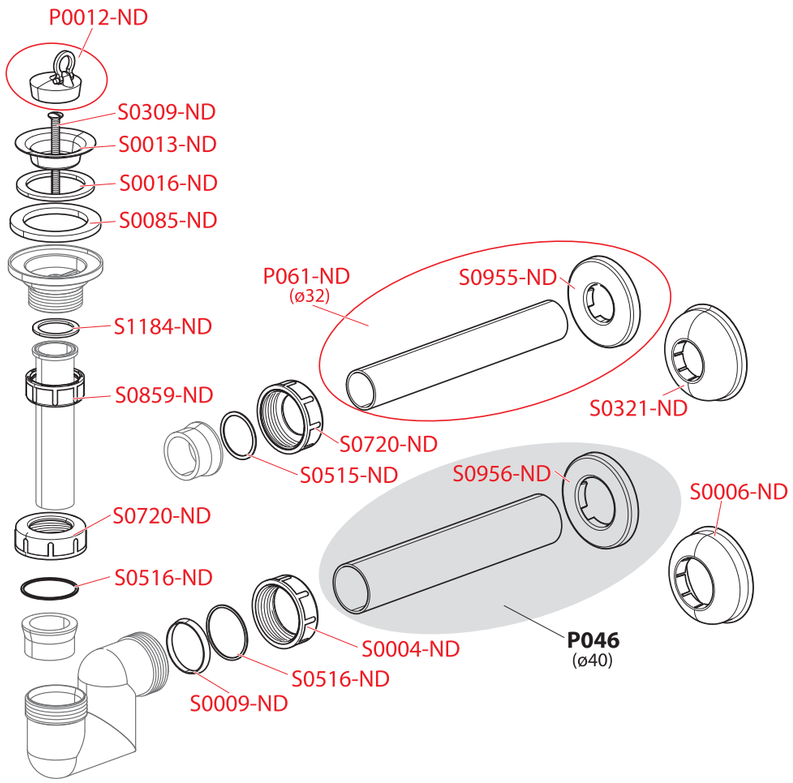

A413, A434, A872P

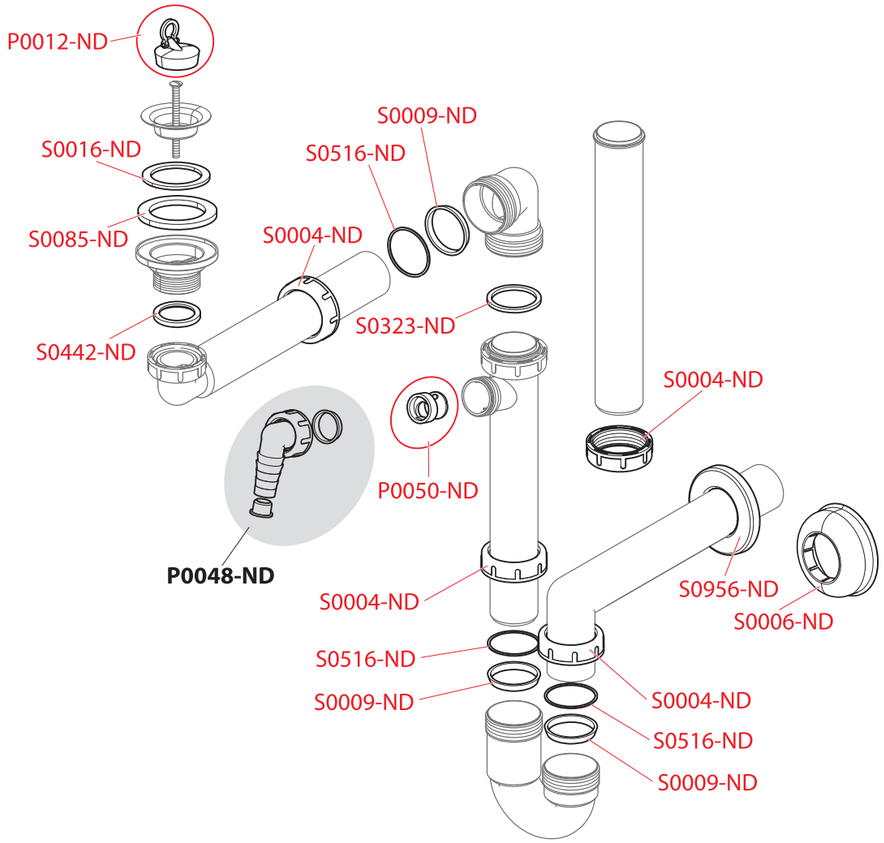

Obj. číslo	Popis	Cena
P0012-ND	Zátka PVC 5/4" (umyvadlové sifony)	25 Kč
P061-ND	Trubka DN32 s rozetou	45 Kč
S0004-ND	Matice G1 1/2" pro sifony	20 Kč
S0006-ND	Rozeta DN40	30 Kč
S0009-ND	Těsnění kuželové 44×39×5	22 Kč
S0013-ND	Mřížka sifonu 5/4" nerez	45 Kč
S0016-ND	Těsnění 60×45,5×2	22 Kč
S0085-ND	Těsnění 70×50×6	25 Kč
S0309-ND	Šroub M6×80 nerez	26 Kč

Obj. číslo	Popis	Cena
S0321-ND	Rozeta DN32	30 Kč
S0515-ND	Třecí kroužek DN32	21 Kč
S0516-ND	Třecí kroužek DN40	20 Kč
S0720-ND	Matice G1 1/2 DN32	20 Kč
S0859-ND	Matice G1 1\/4" vysoká	24 Kč
S0955-ND	Rozeta DN32	30 Kč
S0956-ND	Rozeta DN40	30 Kč
S1184-ND	Těsnění G5/4"	19 Kč

Obj. číslo	Popis	Cena
P0012-ND	Zátka PVC 5/4" (umyvadlové sifony)	25 Kč
P0050-ND	Vložka + klapka	43 Kč
S0004-ND	Matice G1 1/2" pro sifony	20 Kč
S0006-ND	Rozeta DN40	30 Kč
S0009-ND	Těsnění kuželové 44×39×5	22 Kč
S0016-ND	Těsnění 60×45,5×2	22 Kč

Obj. číslo	Popis	Cena
S0085-ND	Těsnění 70×50×6	25 Kč
S0323-ND	Těsnění 45×37×3	25 Kč
S0442-ND	Těsnění 39×30×4	24 Kč
S0516-ND	Třecí kroužek DN40	20 Kč
S0956-ND	Rozeta DN40	30 Kč

A31, A32, A41, A42, A43, A300, A31P, A410, A411, A41P, A41R, A420, A421, A42P, A42R, A430, A43P, A410P, A41PR, A420P, A430P

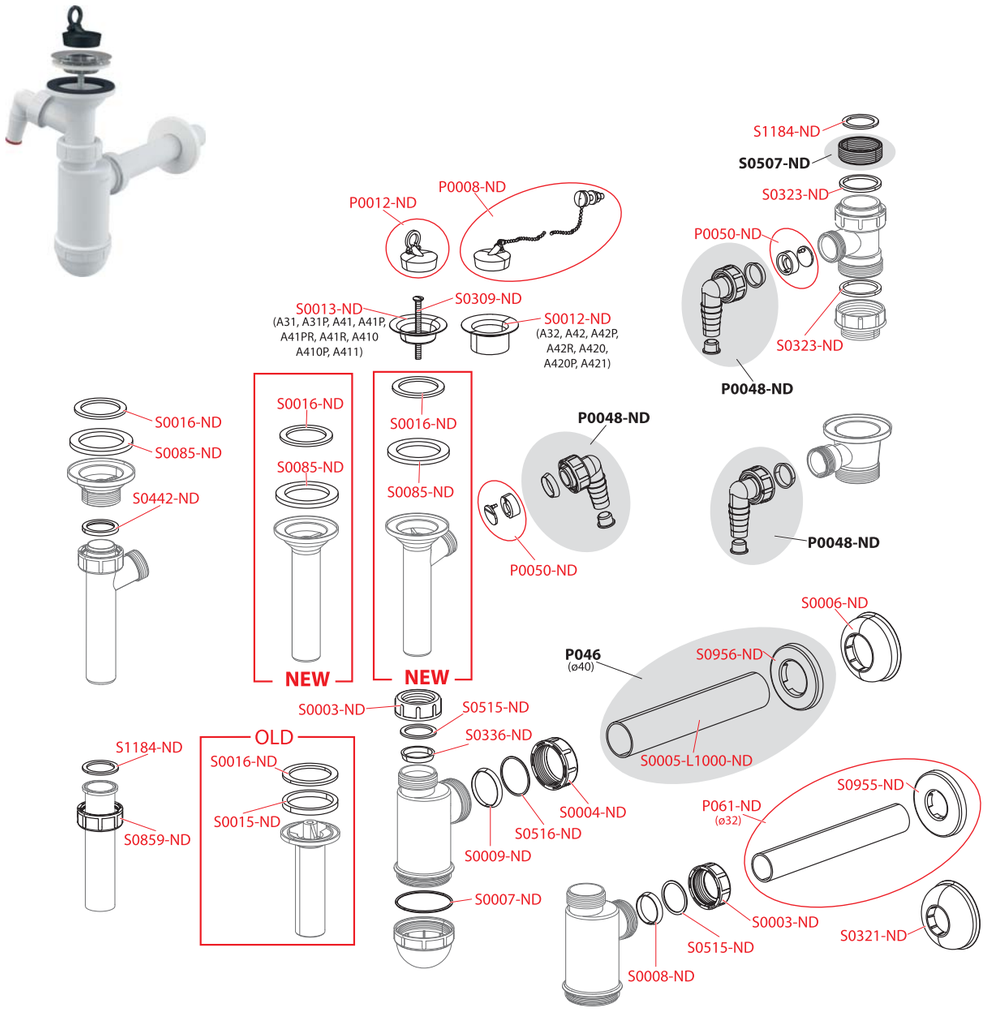

Obj. číslo	Popis	Cena
P0008-ND	Zátka s řetízkem (umyvadlové sifony)	69 Kč
P0012-ND	Zátka PVC 5/4" (umyvadlové sifony)	25 Kč
P0050-ND	Vložka + klapka	43 Kč
P061-ND	Trubka DN32 s rozetou	45 Kč
S0003-ND	Matice G1 1\/4"	15 Kč
S0004-ND	Matice G1 1/2" pro sifony	20 Kč
S0005-L1000-ND	Trubka PVC DN40, L = 1000	30 Kč
S0006-ND	Rozeta DN40	30 Kč
S0007-ND	O-kroužek 58×2	20 Kč
S0008-ND	Těsnění kuželové 36×31,5×5	24 Kč
S0009-ND	Těsnění kuželové 44×39×5	22 Kč
S0012-ND	Mřížka sifonu plast	20 Kč
S0013-ND	Mřížka sifonu 5/4" nerez	45 Kč
S0015-ND	Těsnění 60×50×6	15 Kč

Obj. číslo	Popis	Cena
S0016-ND	Těsnění 60×45,5×2	22 Kč
S0085-ND	Těsnění 70×50×6	25 Kč
S0309-ND	Šroub M6×80 nerez	26 Kč
S0321-ND	Rozeta DN32	30 Kč
S0323-ND	Těsnění 45×37×3	25 Kč
S0336-ND	Těsnění kuželové bílé	22 Kč
S0442-ND	Těsnění 39×30×4	24 Kč
S0515-ND	Třecí kroužek DN32	21 Kč
S0516-ND	Třecí kroužek DN40	20 Kč
S0859-ND	Matice G1 1\/4" vysoká	24 Kč
S0955-ND	Rozeta DN32	30 Kč
S0956-ND	Rozeta DN40	30 Kč
S1184-ND	Těsnění G5/4"	19 Kč

A328B, A328CR

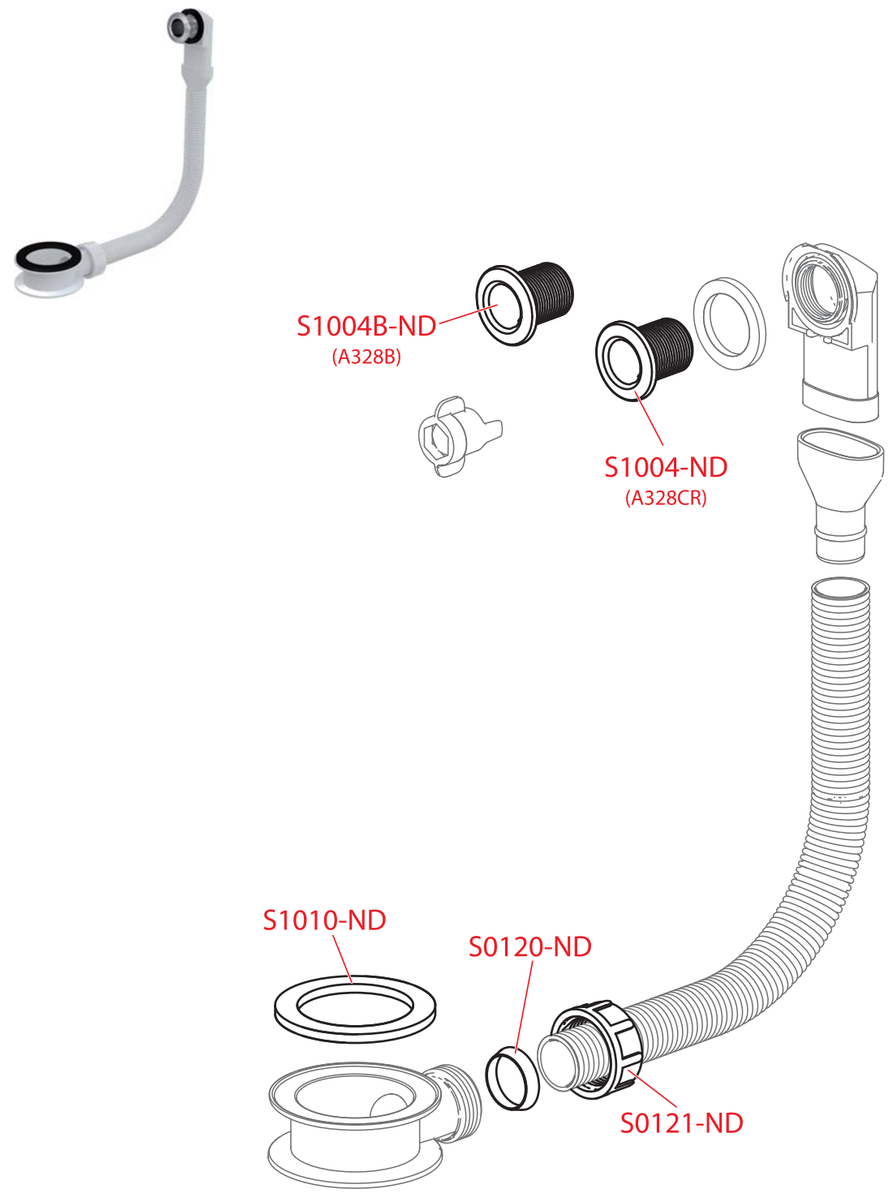

Obj. číslo	Popis	Cena
S0120-ND	Těsnění kuželové 28×25×5	24 Kč
S0121-ND	Matice G1"	26 Kč
S1004-ND	Krytka přepadu – chrom	97 Kč
S1004B-ND	Krytka přepadu – bílá	68 Kč
S1010-ND	Těsnění 69×50×4	25 Kč

A39, A390, A391, A392, A392ANTIC, A392B, A392BLACK, A392C, A393, A394, A395, A395B, A396, A400, A400B, A401, A402, A403, A431, A432, A437, A438, A439, A4000, A4000B, A4320, ARV001, ARV002

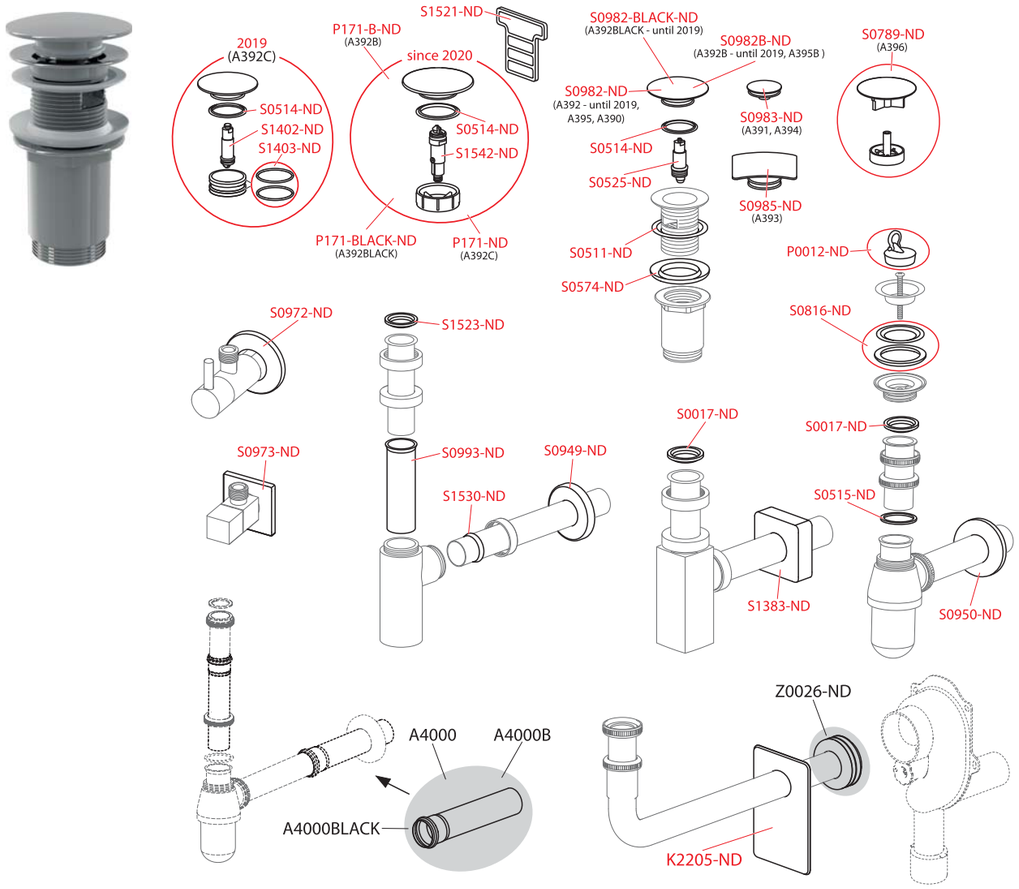

A33, A34, A37, A38, A331, A33P, A441, A442, A443, A444, A446, A447, A441P, A442P, A443P, A444P, A446P, A447P

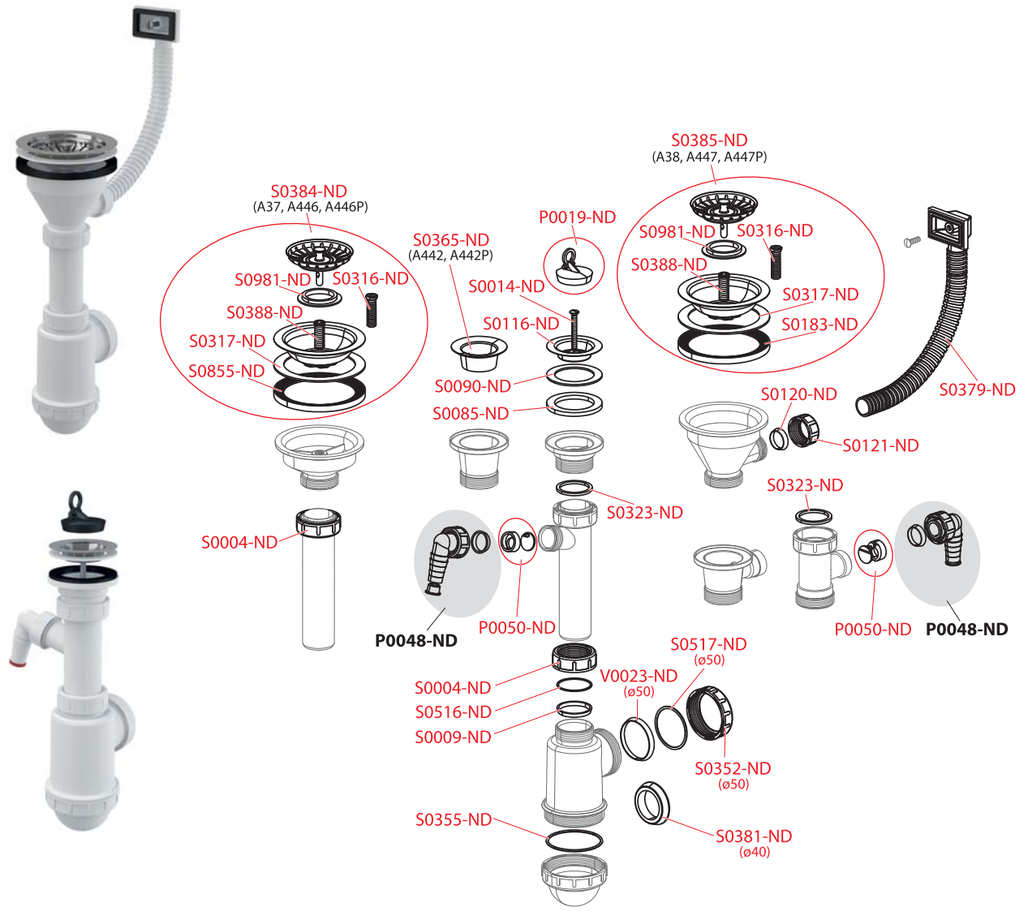

Obj. číslo	Popis	Cena
K2205-ND	Nerezová deska pro A438	151 Kč
P0012-ND	Zátka PVC 5/4" (umyvadlové sifony)	25 Kč
P171-B-ND	Zátka, C-C, těsnění, prstenec, bílá-lesk	675 Kč
P171-BLACK-ND	Zátka, C-C, těsnění, prstenec, černá-mat	758 Kč
P171-ND	Zátka, C-C, těsnění, plastový prstenec	432 Kč
S0017-ND	Těsnění 39×28×2	15 Kč
S0511-ND	Těsnění horní k výpusti CLICK/CLACK	29 Kč
S0514-ND	Těsnění pod zátku k výpusti CLICK/CLACK	26 Kč
S0515-ND	Třecí kroužek DN32	21 Kč
S0525-ND	Mechanismus CLICK/CLACK	109 Kč
S0574-ND	Těsnění spodní k výpusti CLICK/CLACK	26 Kč
S0789-ND	Zátka click/clack A396 se sítkem	347 Kč
S0816-ND	Sada těsnění k A439	59 Kč
S0949-ND	Rozeta pro A400	85 Kč
S0950-ND	Rozeta pro A431	68 Kč

Obj. číslo	Popis	Cena
S0972-ND	Rozetka pro ARV001	77 Kč
S0973-ND	Rozetka pro ARV002	88 Kč
S0982-BLACK-ND	Zátka CLICK/CLACK A392BLACK	857 Kč
S0982-ND	Zátka CLICK/CLACK A392, A395	254 Kč
S0982B-ND	Zátka CLICK/CLACK A392, A395 bílá	745 Kč
S0983-ND	Zátka CLICK/CLACK A391, A394	210 Kč
S0985-ND	Zátka CLICK/CLACK A393	313 Kč
S0993-ND	Zápachová uzávěra A400 plastová trubička	30 Kč
S1383-ND	Rozeta pro A401	85 Kč
S1402-ND	Mechanismus CLICK/CLACK	109 Kč
S1403-ND	O-kroužek pro A392C, velká, 2 ks	50 Kč
S1521-ND	Klíč umyvadlové výpusti 5/4"	62 Kč
S1523-ND	Těsnění tvarové pro umyvadlové sifony	40 Kč
S1530-ND	Těsnění kuželové pro umyvadlové sifony	38 Kč
S1542-ND	Mechanismus CLICK/CLACK	149 Kč

Obj. číslo	Popis	Cena
P0019-ND	Zátka PVC 6/4" (dřezové sifony)	26 Kč
P0050-ND	Vložka + klapka	43 Kč
S0004-ND	Matice G1 1/2" pro sifony	20 Kč
S0009-ND	Těsnění kuželové 44×39×5	22 Kč
S0014-ND	Šroub M6×50 nerez	29 Kč
S0085-ND	Těsnění 70×50×6	25 Kč
S0090-ND	Těsnění 70×50×2	25 Kč
S0116-ND	Mřížka DN70 nerez 6/4"	47 Kč
S0120-ND	Těsnění kuželové 28×25×5	24 Kč
S0121-ND	Matice G1"	26 Kč
S0183-ND	Těsnění 115×85×6	40 Kč
S0316-ND	Šroub dlouhý 40 mm	96 Kč
S0317-ND	Těsnění 115×90×2	30 Kč
S0323-ND	Těsnění 45×37×3	25 Kč
S0352-ND	Matice G 2"	22 Kč
S0355-ND	O-kroužek 66×2,5	27 Kč

Obj. číslo	Popis	Cena
S0365-ND	Mřížka 6/4" plast	27 Kč
S0379-ND	Přepad k výpusti dřezové	56 Kč
S0381-ND	Redukce 50/40 bílá	32 Kč
S0384-ND	Mřížka komplet DN115 k A37	290 Kč
S0385-ND	Mřížka komplet DN115 k A38	290 Kč
S0388-ND	Šroub výpusti 32 mm	83 Kč
S0516-ND	Třecí kroužek DN40	20 Kč
S0517-ND	Třecí kroužek DN50	21 Kč
S0855-ND	Těsnění sifonu 90 LOW	50 Kč
S0981-ND	Těsnění zátky dřezového sifonu DN115	37 Kč
V0023-ND	Těsnění kuželové 56×49×6	24 Kč

A464

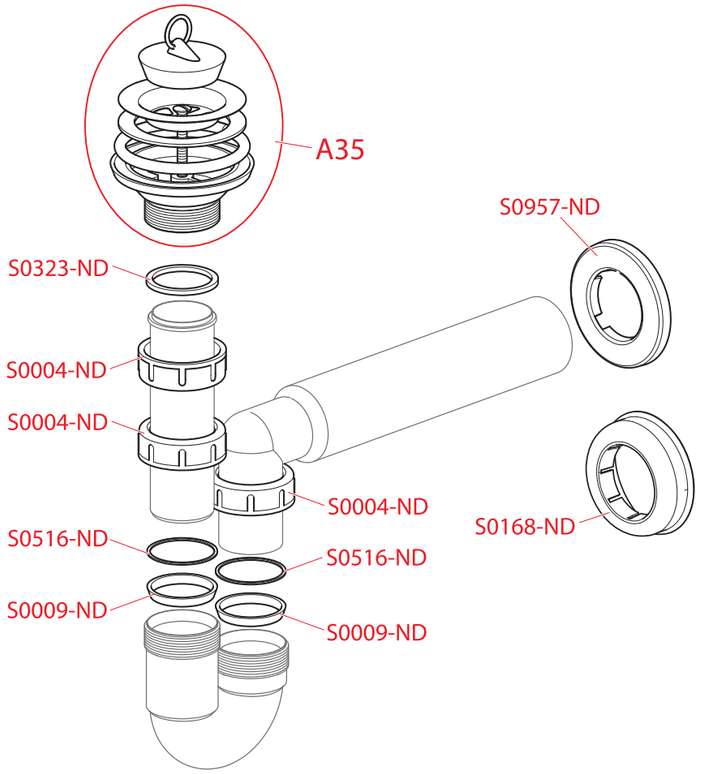

Obj. číslo	Popis	Cena
A35	Výpust dřezová 6/4" s mřížkou DN80	122 Kč
S0004-ND	Matice G1 1/2" pro sifony	20 Kč
S0009-ND	Těsnění kuželové 44×39×5	22 Kč
S0168-ND	Rozeta DN50	30 Kč
S0323-ND	Těsnění 45×37×3	25 Kč
S0516-ND	Třecí kroužek DN40	20 Kč
S0957-ND	Rozeta DN50	30 Kč

A448, A449, A448P, A449P, A453P, A454P, A8000

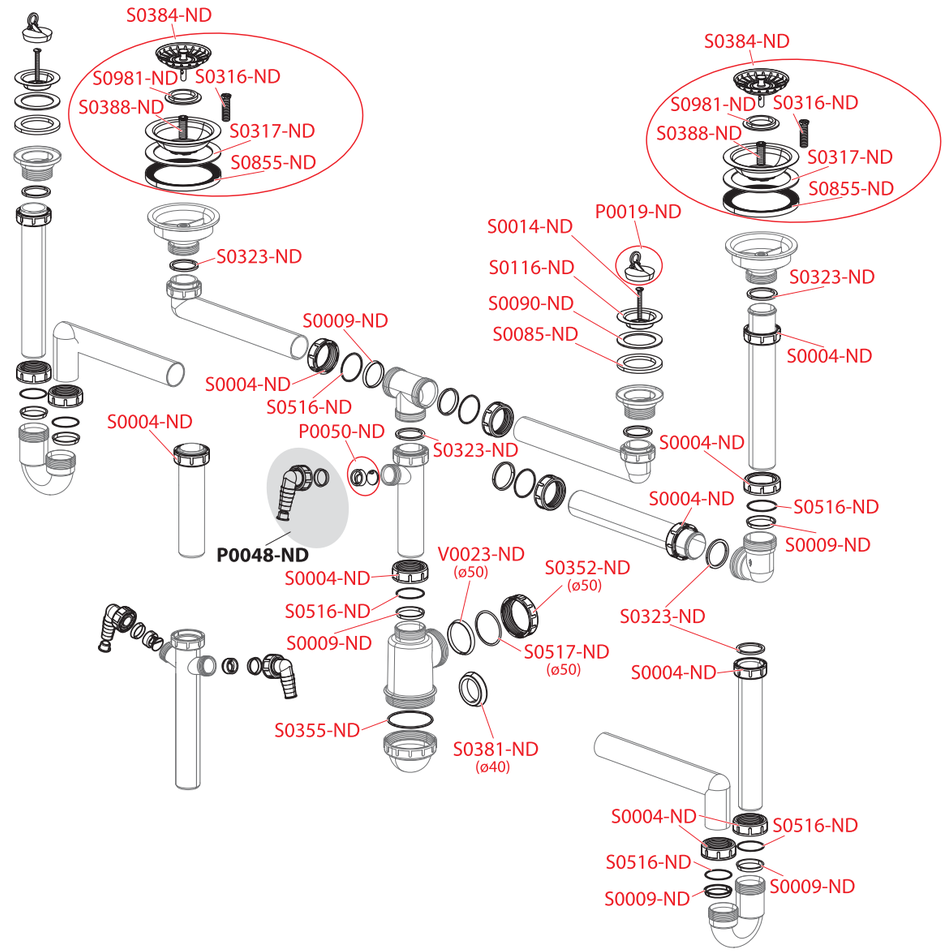

Obj. číslo	Popis	Cena
P0019-ND	Zátka PVC 6/4" (dřezové sifony)	26 Kč
P0050-ND	Vložka + klapka	43 Kč
S0004-ND	Matice G1 1/2" pro sifony	20 Kč
S0009-ND	Těsnění kuželové 44×39×5	22 Kč
S0014-ND	Šroub M6×50 nerez	29 Kč
S0085-ND	Těsnění 70×50×6	25 Kč
S0090-ND	Těsnění 70×50×2	25 Kč
S0116-ND	Mřížka DN70 nerez 6/4"	47 Kč
S0316-ND	Šroub dlouhý 40 mm	96 Kč
S0317-ND	Těsnění 115×90×2	30 Kč
S0323-ND	Těsnění 45×37×3	25 Kč

Obj. číslo	Popis	Cena
S0352-ND	Matice G 2"	22 Kč
S0355-ND	O-kroužek 66×2,5	27 Kč
S0381-ND	Redukce 50/40 bílá	32 Kč
S0384-ND	Mřížka komplet DN115 k A37	290 Kč
S0388-ND	Šroub výpusti 32 mm	83 Kč
S0516-ND	Třecí kroužek DN40	20 Kč
S0517-ND	Třecí kroužek DN50	21 Kč
S0855-ND	Těsnění sifonu 90 LOW	50 Kč
S0981-ND	Těsnění zátky dřezového sifonu DN115	37 Kč
V0023-ND	Těsnění kuželové 56×49×6	24 Kč

A80, A81, A82, A83, A84, A44M, A800, A810, A820, A830, A840, A870P

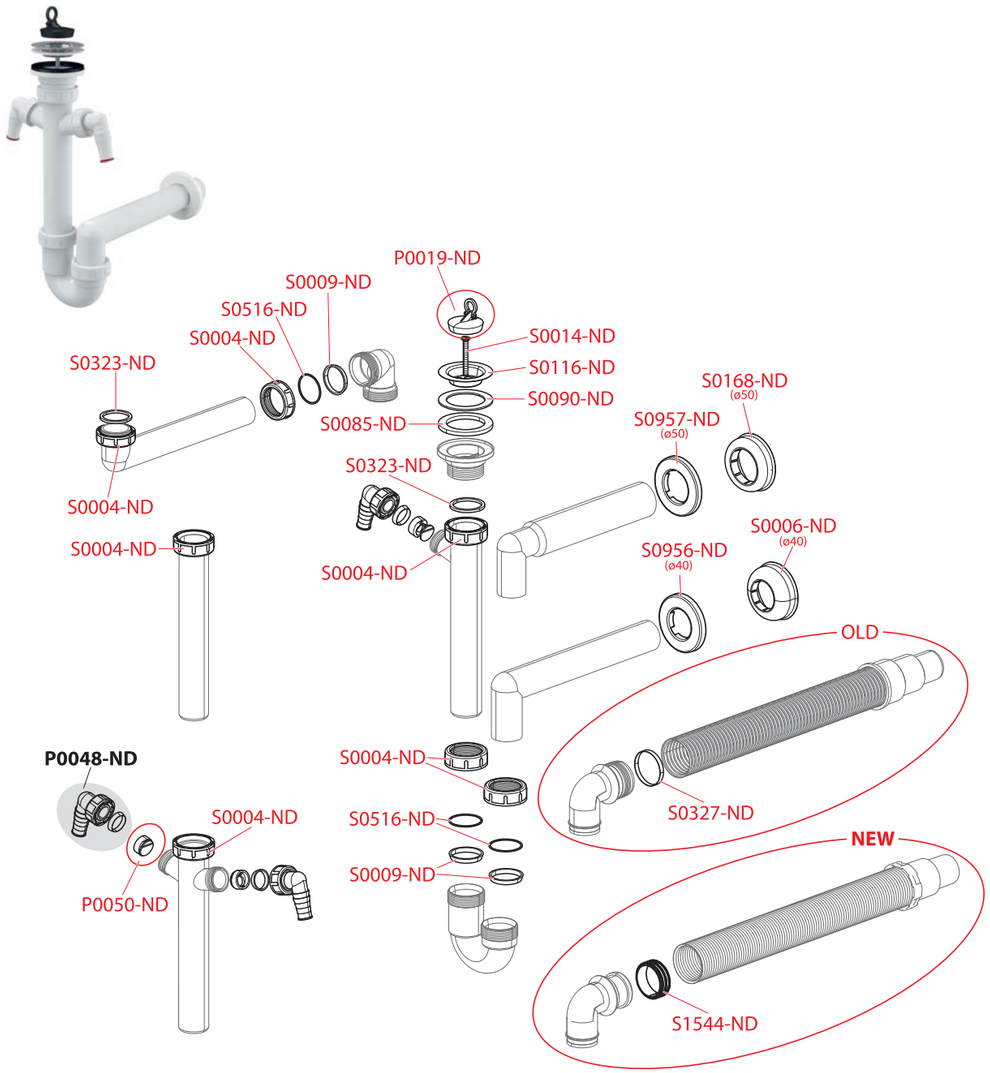

A873

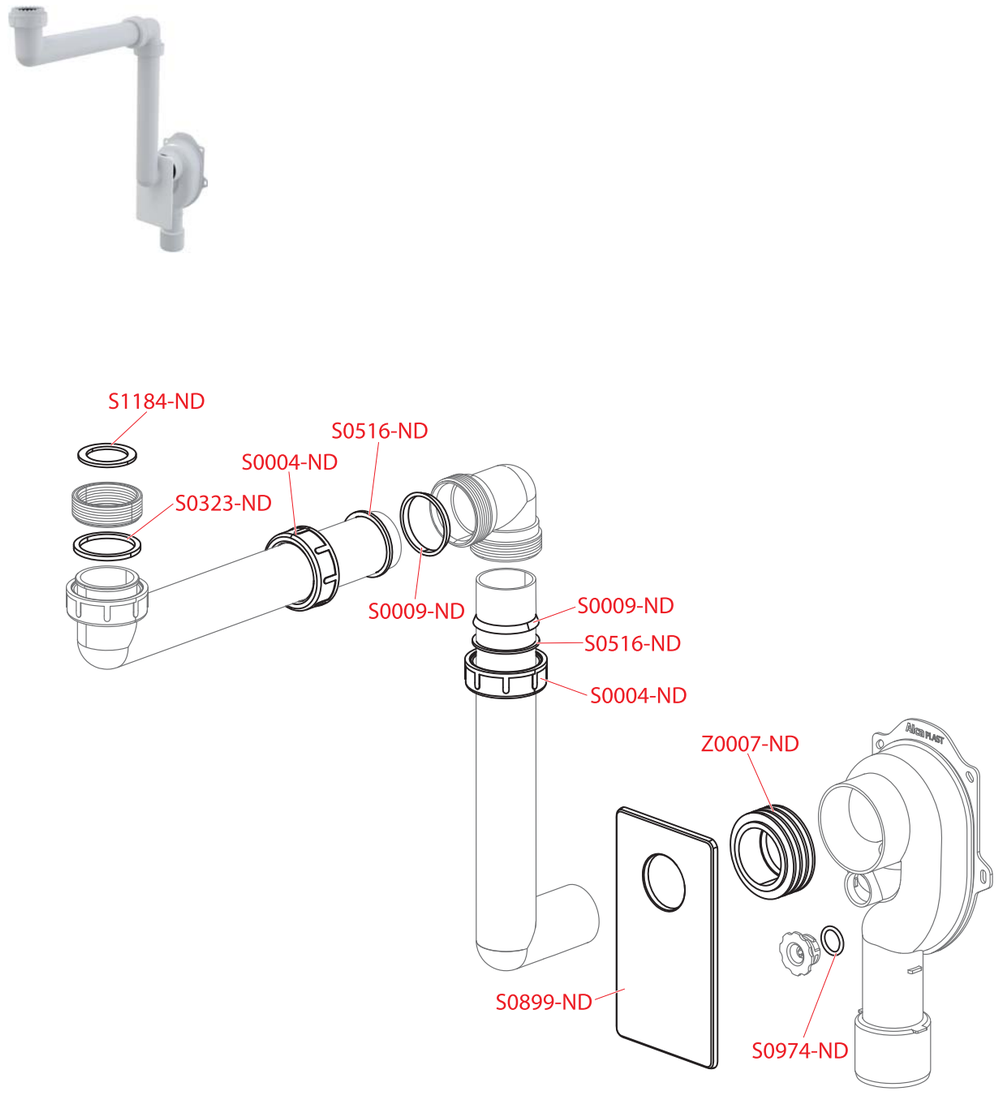

Obj. číslo	Popis	Cena
P0019-ND	Zátka PVC 6/4" (dřezové sifony)	26 Kč
P0050-ND	Vložka + klapka	43 Kč
S0004-ND	Matice G1 1/2" pro sifony	20 Kč
S0006-ND	Rozeta DN40	30 Kč
S0009-ND	Těsnění kuželové 44×39×5	22 Kč
S0014-ND	Šroub M6×50 nerez	29 Kč
S0085-ND	Těsnění 70×50×6	25 Kč
S0090-ND	Těsnění 70×50×2	25 Kč

Obj. číslo	Popis	Cena
S0116-ND	Mřížka DN70 nerez 6/4"	47 Kč
S0168-ND	Rozeta DN50	30 Kč
S0323-ND	Těsnění 45×37×3	25 Kč
S0327-ND	Těsnění 43×27×1	20 Kč
S0516-ND	Třecí kroužek DN40	20 Kč
S0956-ND	Rozeta DN40	30 Kč
S0957-ND	Rozeta DN50	30 Kč
S1544-ND	Těsnění hadice Wellerohr NW50	15 Kč

Obj. číslo	Popis	Cena
S0004-ND	Matice G1 1/2" pro sifony	20 Kč
S0009-ND	Těsnění kuželové 44×39×5	22 Kč
S0323-ND	Těsnění 45×37×3	25 Kč
S0516-ND	Třecí kroužek DN40	20 Kč
S0899-ND	Deska pračkového sifonu-bílá	56 Kč
S0974-ND	O-kroužek 15×2,5	25 Kč
S1184-ND	Těsnění G5/4"	19 Kč
Z0007-ND	Vložka vrapová DN60/40	43 Kč

A45A, A45B, A45C

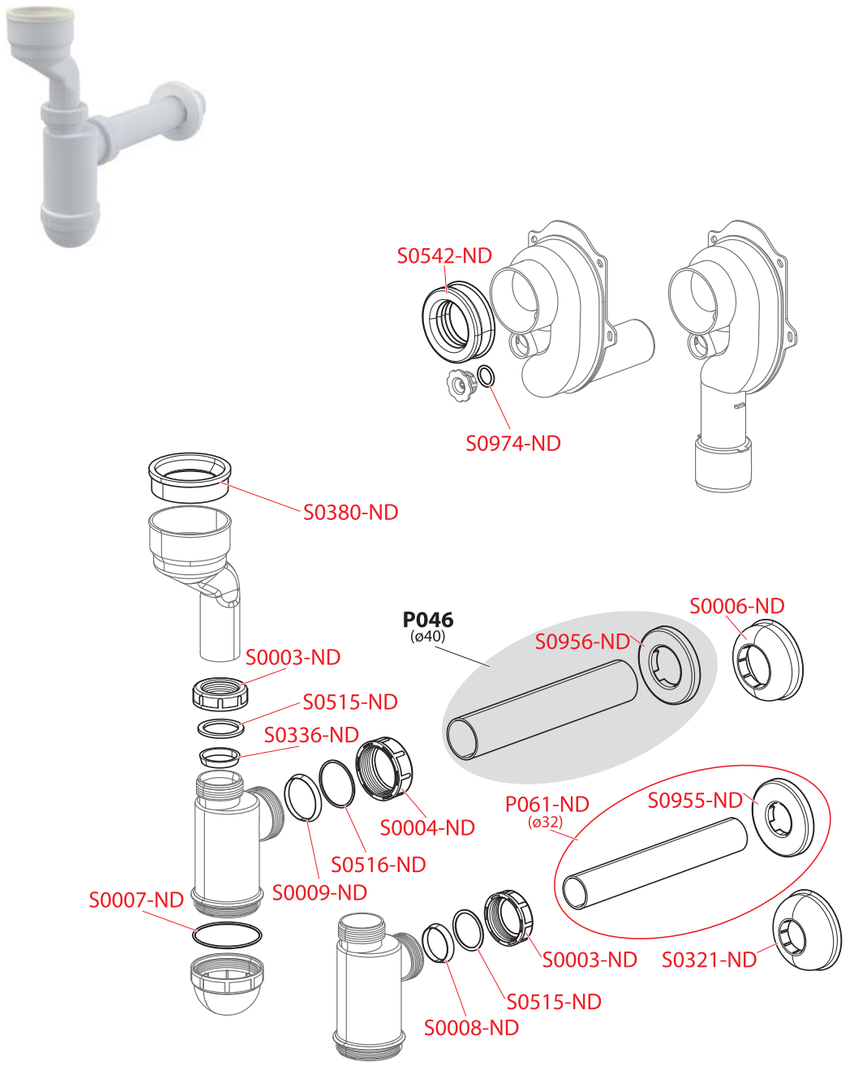

Obj. číslo	Popis	Cena
P061-ND	Trubka DN32 s rozetou	45 Kč
S0003-ND	Matice G1 1\/4"	15 Kč
S0004-ND	Matice G1 1/2" pro sifony	20 Kč
S0006-ND	Rozeta DN40	30 Kč
S0007-ND	O-kroužek 58×2	20 Kč
S0008-ND	Těsnění kuželové 36×31,5×5	24 Kč
S0009-ND	Těsnění kuželové 44×39×5	22 Kč
S0321-ND	Rozeta DN32	30 Kč
S0336-ND	Těsnění kuželové bílé	22 Kč
S0380-ND	Manžeta vršku pisoárového	42 Kč

Obj. číslo	Popis	Cena
S0515-ND	Třecí kroužek DN32	21 Kč
S0516-ND	Třecí kroužek DN40	20 Kč
S0542-ND	Manžeta k A45B, A45C	84 Kč
S0955-ND	Rozeta DN32	30 Kč
S0956-ND	Rozeta DN40	30 Kč
S0974-ND	O-kroužek 15×2,5	25 Kč

AKS1, AKS2, AKS3, AKS4, AKS5, AKS6, AKS1Z

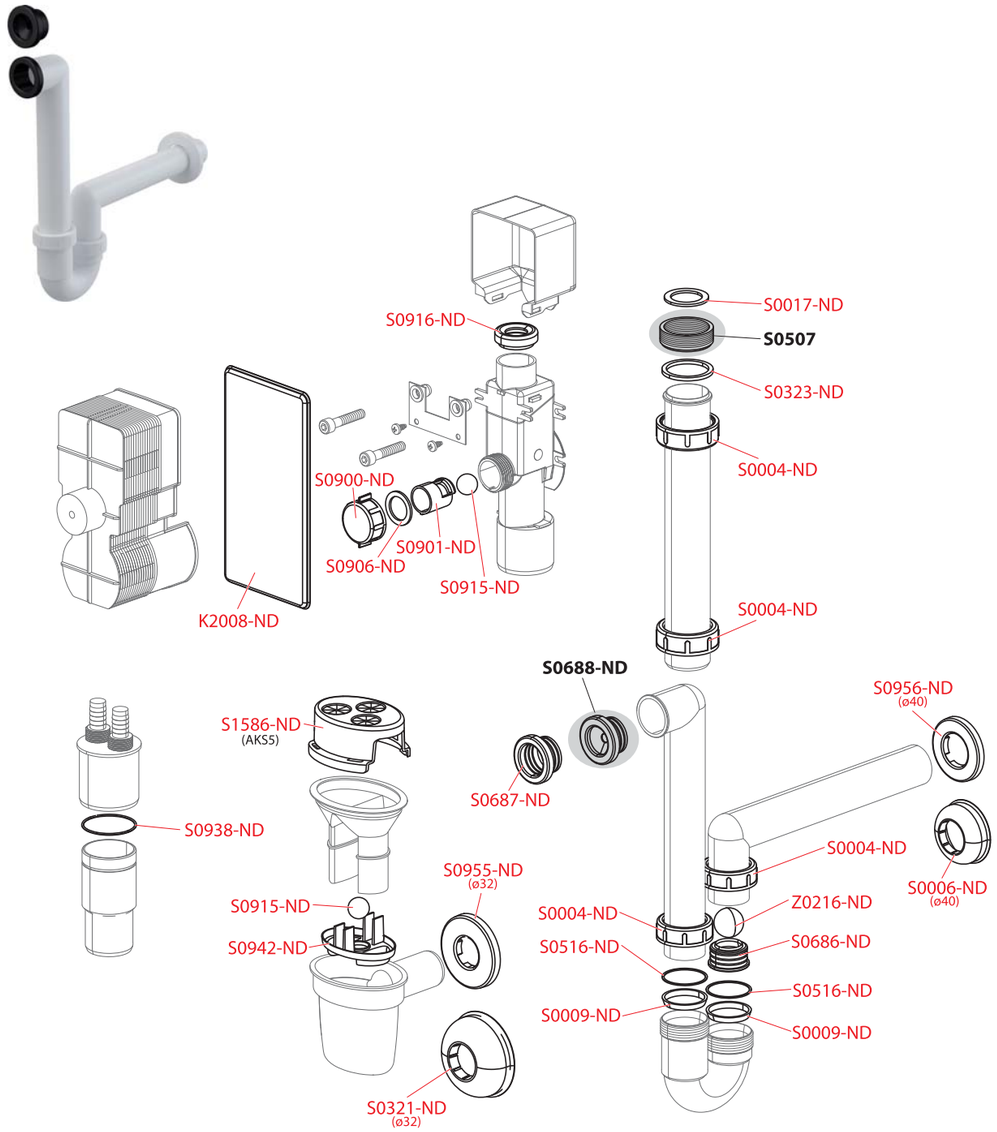

Obj. číslo	Popis	Cena
K2008-ND	Deska pračkového sifonu	180 Kč
S0004-ND	Matice G1 1/2" pro sifony	20 Kč
S0006-ND	Rozeta DN40	30 Kč
S0009-ND	Těsnění kuželové 44×39×5	22 Kč
S0017-ND	Těsnění 39×28×2	15 Kč
S0321-ND	Rozeta DN32	30 Kč
S0323-ND	Těsnění 45×37×3	25 Kč
S0516-ND	Třecí kroužek DN40	20 Kč
S0686-ND	Sedlo kuličky	40 Kč
S0687-ND	Vrapová vložka 36/32	45 Kč
S0900-ND	Matice pračkového sifonu	25 Kč

Obj. číslo	Popis	Cena
S0901-ND	Vložka sifon kondenzační	34 Kč
S0906-ND	Těsnění 31×22×2	20 Kč
S0915-ND	Kulička	37 Kč
S0916-ND	Těsnění tvarové	20 Kč
S0938-ND	O-kroužek 40×1,5	20 Kč
S0942-ND	Klapka kondenzačního sifonu	29 Kč
S0955-ND	Rozeta DN32	30 Kč
S0956-ND	Rozeta DN40	30 Kč
S1586-ND	Držák	115 Kč
Z0216-ND	Kulička broušená	27 Kč

APS3, APS4, APS6, P148, APS3P, P148Z, P149Z, P155Z, P156Z

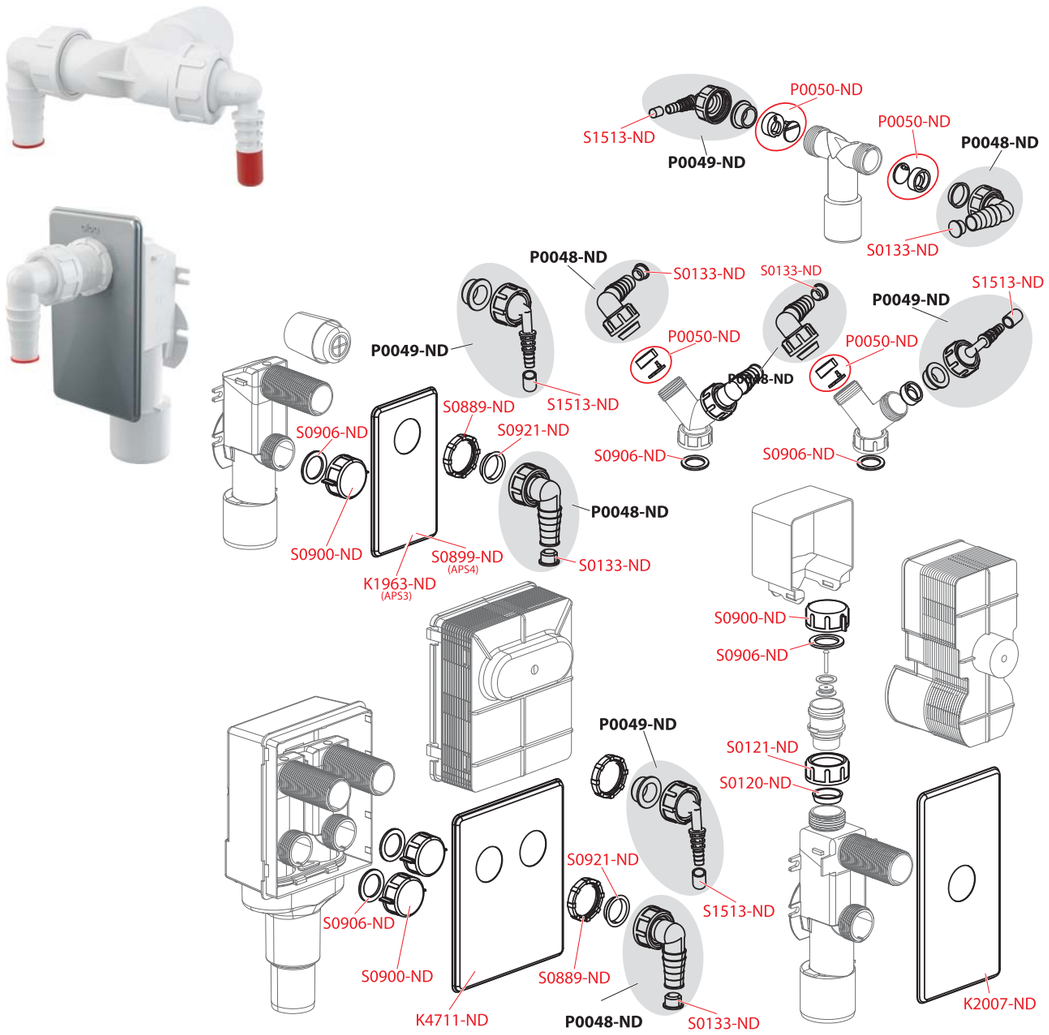

Obj. číslo	Popis	Cena
K1963-ND	Deska pračkového sifonu-nerez	109 Kč
K2007-ND	Deska pračkového sifonu-nerez	188 Kč
K4711-ND	Krycí deska APS6	234 Kč
P0050-ND	Vložka + klapka	43 Kč
S0120-ND	Těsnění kuželové 28×25×5	24 Kč
S0121-ND	Matice G1"	26 Kč
S0133-ND	Ucpávka 3 ks	25 Kč
S0889-ND	Matice G1"	26 Kč
S0899-ND	Deska pračkového sifonu-bílá	56 Kč
S0900-ND	Matice pračkového sifonu	25 Kč
S0906-ND	Těsnění 31×22×2	20 Kč
S0921-ND	Těsnění tvarové	22 Kč
S1513-ND	Ucpávka 3 ks	40 Kč

A90, A91, A92, A970, A991

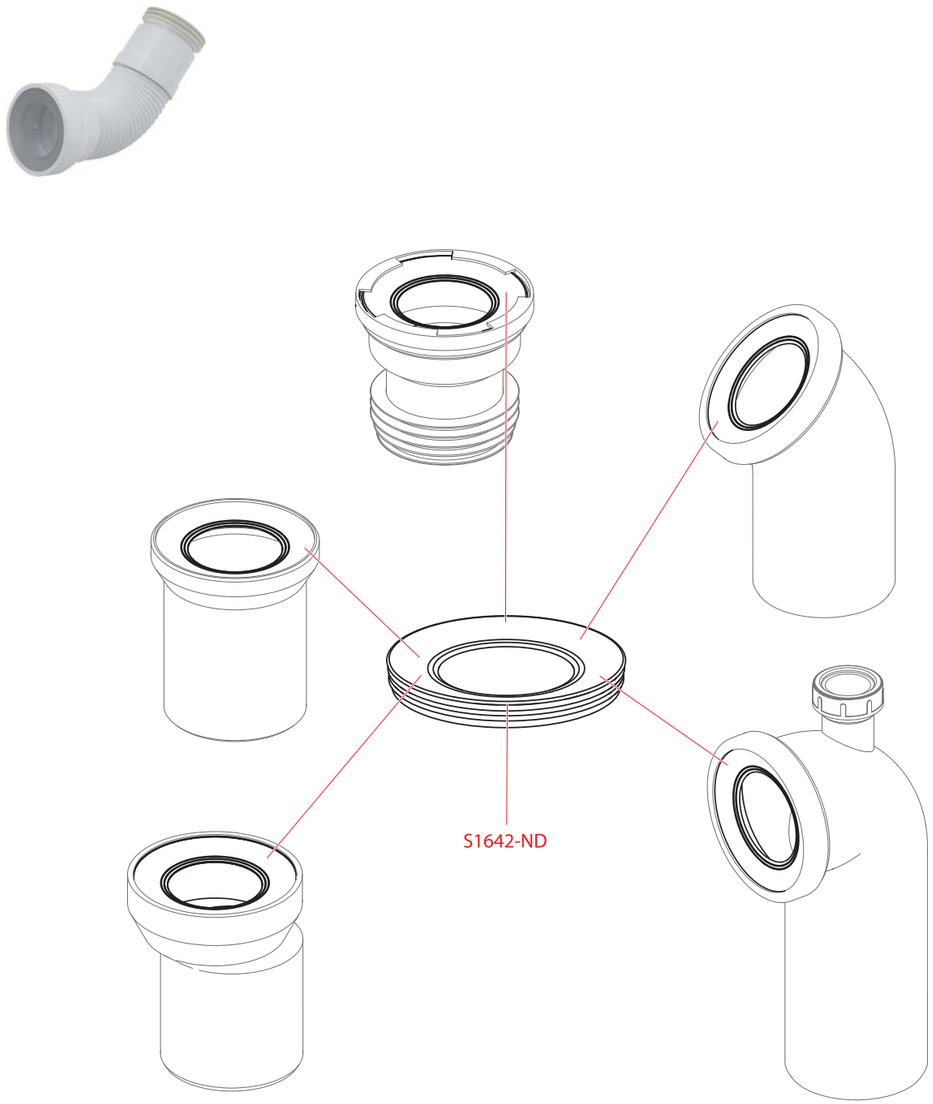

Obj. číslo	Popis	Cena
S1642-ND	Manžeta pro dopojení k WC	40 Kč

A35	Výpust dřezová 6/4" s nerezovou mřížkou DN80	122 Kč	8594045935417	90
A67SOLID-ND	Sedátko pro WC SOLID	1 193 Kč	8595580582982	53
A681	Mřížka na výlevku	476 Kč	8595580545826	28
A681	Mřížka na výlevku	476 Kč	8595580545826	29
AGV900	Vložka svodu, sada – černá	77 Kč	8595580520632	67
AGV900S	Vložka svodu, sada – šedá	77 Kč	8595580520687	67
AGV910	Vložka svodu DN125 – černá	77 Kč	8595580520649	67
AGV910S	Vložka svodu DN125 – šedá	77 Kč	8595580520694	67
AGV920	Víko komplet – černá	77 Kč	8595580520656	67
AGV920S	Víko komplet – šedá	77 Kč	8595580520700	67
AGV930	Klapka – černá	77 Kč	8595580520663	67
AGV930S	Klapka – šedá	77 Kč	8595580520717	67
AGV940	Koš komplet – černá	77 Kč	8595580520670	67
AGV940S	Koš komplet – šedá	77 Kč	8595580520724	67
APV0002	Nerezová příruba, v balení včetně šroubů	344 Kč	8595580507558	69
APV0003	Límec 2. úrovně izolace DN105	95 Kč	8595580507572	69
APV0003	Límec 2. úrovně izolace DN105	95 Kč	8595580507572	70
APV0100	Hrdlo vpusti, mřížka 105×105 mm šedá	144 Kč	8595580507329	69
APV0200	Hrdlo vpusti, mřížka 150×150 mm šedá	175 Kč	8595580507343	69
APV0300	Hrdlo vpusti, mřížka 105×105 mm nerez	175 Kč	8595580507367	69
APV0400	Hrdlo vpusti, mřížka 150×150 mm nerez	561 Kč	8595580507381	69
APV0500	Hrdlo vpusti, mřížka 105×105 mm nerez	916 Kč	8595580507404	69
APV0600	Hrdlo vpusti, mřížka 105×105 mm nerez	916 Kč	8595580507435	69
APV0700	Hrdlo vpusti, mřížka 105×105 mm nerez	916 Kč	8595580507459	69
APV0900	Hrdlo vpusti, mřížka 105×105 mm nerez	175 Kč	8595580522193	70
APV1000	Tělo vpusti DN50 mm boční	162 Kč	8595580507183	69
APV2000	Tělo vpusti DN50/70 mm přímé	162 Kč	8595580507206	69
APV3000	Tělo vpusti DN50/70 mm boční	162 Kč	8595580507220	69
APV4000	Tělo vpusti DN50/70 mm přímé	162 Kč	8595580507244	69
APV5000	Tělo vpusti DN50/70 mm boční	144 Kč	8595580507268	69
APV6000	Tělo vpusti DN50 mm přímé	144 Kč	8595580507282	69
APV7000	Tělo vpusti DN50 mm boční	144 Kč	8595580507305	70
AVZ101	Venkovní žlab 100 mm bez rámu	465 Kč	8595580543884	64
AVZ101S	Venkovní žlab 500 mm bez rámu	398 Kč	8595580548926	66
AVZ102A	Venkovní žlab 100 mm s plastovým rámem	580 Kč	8595580543891	64
AVZ102B	Venkovní žlab 100 mm s plastovým rámem a rozpěrkami	663 Kč	8595580543907	64
AVZ103	Venkovní žlab 100 mm s pozinkovaným rámem	1 509 Kč	8595580543914	64
AVZ104	Venkovní žlab 100 mm s plastovým rámem	663 Kč	8595580548971	64
AVZ112	Venkovní snížený žlab 60 mm s plastovým rámem	386 Kč	8595580572167	63
AVZ-P005	Krytka montážních otvorů	30 Kč	8595580511593	64
AVZ-P006	Fixační kolíčky roštu pro žlab AVZ102-R102	19 Kč	8595580511647	65
AVZ-P007	Zápachová uzávěra pro venkovní žlaby	390 Kč	8595580557577	64
AVZ-P014K	Krytky šroubů pro kompozitní rošty (8 ks)	172 Kč	8595580550325	64
AVZ-P014L	Krytky šroubů pro litinové rošty (8 ks)	172 Kč	8595580550332	64
AVZ-R101	Rošt pro venkovní žlab AVZ101 pozink „T" profil A15	347 Kč	8595580540548	64
AVZ-R102	Rošt pro venkovní žlab AVZ102 pozink „C" profil A15	316 Kč	8595580540555	63
AVZ-R102S	Rošt pro venkovní žlab AVZ102 pozink „C" profil A15, 0,5m	140 Kč	8595580554163	65
AVZ-R103	Rošt pro venkovní žlab AVZ103 pozink svarek B125	1 859 Kč	8595580540562	64
AVZ-R103S	Rošt pro venkovní žlab AVZ102 pozink svarek (0,5 m)	1 522 Kč	8595580544294	64
AVZ-R104	Rošt pro venkovní žlab AVZ104 pozink svarek C250	2 260 Kč	8595580540579	64
AVZ-R104S	Rošt pro venkovní žlab AVZ103 pozink svarek (0,5 m)	1 546 Kč	8595580544287	64
AVZ-R201	Rošt pro venkovní žlab AVZ103 litina D400	1 085 Kč	8595580540586	64
AVZ-R202	Rošt pro venkovní žlab AVZ103 litina C250	973 Kč	8595580547455	64
AVZ-R401	Rošt pro venkovní žlab AVZ104 plast A15	249 Kč	8595580547769	64

AVZ-R402	Rošt pro venkovní žlab AVZ104 kompozitní B125	742 Kč	8595580547462	64
AVZ-R403	Rošt pro venkovní žlab AVZ103 kompozitní C250	944 Kč	8595580547868	64
AVZ-R501	Rošt pro venkovní žlab AVZ112 plast A15	249 Kč	8595580572174	63
BUBLE-1050L ANTI	Rošt Buble 1050L	2 161 Kč	8595580535292	58
BUBLE-1050M ANTI	Rošt Buble 1050M	2 161 Kč	8595580535322	58
BUBLE-1150L ANTI	Rošt Buble 1150L	2 253 Kč	8595580535308	58
BUBLE-1150M ANTI	Rošt Buble 1150M	2 253 Kč	8595580535315	58
BUBLE-300L ANTI	Rošt Buble 300L	978 Kč	8595580535230	58
BUBLE-300M ANTI	Rošt Buble 300M	978 Kč	8595580535223	58
BUBLE-550L ANTI	Rošt Buble 550L	1 686 Kč	8595580535247	58
BUBLE-550M ANTI	Rošt Buble 550M	1 686 Kč	8595580535377	58
BUBLE-650L ANTI	Rošt Buble 650L	1 781 Kč	8595580535254	58
BUBLE-650M ANTI	Rošt Buble 650M	1 781 Kč	8595580535360	58
BUBLE-750L ANTI	Rošt Buble 750L	1 879 Kč	8595580535261	58
BUBLE-750M ANTI	Rošt Buble 750M	1 879 Kč	8595580535353	58
BUBLE-850L ANTI	Rošt Buble 850L	1 971 Kč	8595580535278	58
BUBLE-850M ANTI	Rošt Buble 850M	1 971 Kč	8595580535346	58
BUBLE-950L ANTI	Rošt Buble 950L	2 067 Kč	8595580535285	58
BUBLE-950M ANTI	Rošt Buble 950M	2 067 Kč	8595580535339	58
EDEN-1050	Rošt EDEN-1050 pro odtokový systém APZ5 SPA	3 180 Kč	8595580546731	58
EDEN-650	Rošt EDEN-650 pro odtokový systém APZ5 SPA	2 547 Kč	8595580546748	58
EDEN-750	Rošt EDEN-750 pro odtokový systém APZ5 SPA	2 732 Kč	8595580546755	58
EDEN-850	Rošt EDEN-850 pro odtokový systém APZ5 SPA	2 875 Kč	8595580546762	58
EDEN-950	Rošt EDEN-950 pro odtokový systém APZ5 SPA	3 024 Kč	8595580546779	58
K0569-ND	Podložka APZ4	64 Kč	8595580533212	54
K0629-ND	Excenter	24 Kč	8595580533229	54
K0631-ND	Podložka zkrácená levá	64 Kč	8595580533236	54
K0633-ND	Podložka zkrácená pravá	74 Kč	8595580533243	54
K1289-ND	Trubka konzoly	96 Kč	8595580533052	20
K1714-ND	Rámeček FLAT	244 Kč	8595580533496	38
K1715-ND	Rámeček FLAT	284 Kč	8595580533502	38
K1727-ND	Kryt rámu pro WC senzory	127 Kč	8595580533519	41
K1729-ND	Rámeček nerez pro WC senzor	682 Kč	8595580533526	41
K1941-ND	Kryt rámečku	115 Kč	8595580533557	42
K1943-ND	Rámeček nerez	682 Kč	8595580533540	42
K1963-ND	Deska PS-nerez	109 Kč	8595580533564	96
K2007-ND	Deska PS-nerez	188 Kč	8595580539238	96
K2008-ND	Deska PS	180 Kč	8595580539269	95
K2179K-ND	Rošt APZ10BLACK 750	2 256 Kč	8595580571245	60
K2180K-ND	Rošt APZ10BLACK 850	2 370 Kč	8595580571252	60
K2181K-ND	Rošt APZ10BLACK 950	2 485 Kč	8595580571269	60
K2185-ND	Kovový hřeben FLOOR	48 Kč	8595580542238	55
K2197K-ND	Rošt APZ10BLACK 550	2 041 Kč	8595580571221	60
K2198K-ND	Rošt APZ10BLACK 650	2 151 Kč	8595580571238	60
K2205-ND	Nerezová deska pro A438	151 Kč	8595580562212	88
K2252-ND	Rámeček nerez pro WC senzor ASP3-KT	713 Kč	8595580543853	41
K2253-ND	Rámeček nerez ASP4-KT	713 Kč	8595580543860	42
K4711-ND	Krycí deska APS6	234 Kč	8595580580193	96
K4964-ND	Krycí deska pro sifon DN40	144 Kč	8595580580001	30
K5069-BLACK-ND	Oboustranný rošt pro APZ19BLACK - 550	2 041 Kč	8595580584054	61
K5069-ND	Oboustranný rošt pro APZ19, 20 - 550	1 633 Kč	8595580584047	61
K5070-BLACK-ND	Oboustranný rošt pro APZ19BLACK - 650	2 151 Kč	8595580584078	61
K5070-ND	Oboustranný rošt pro APZ19, 20 - 650	1 721 Kč	8595580584061	61
K5071-BLACK-ND	Oboustranný rošt pro APZ19BLACK - 750	2 256 Kč	8595580584092	61

K5071-ND	Oboustranný rošt pro APZ19, 20 - 750	1 806 Kč	8595580584085	61
K5072-BLACK-ND	Oboustranný rošt pro APZ19BLACK - 850	2 370 Kč	8595580584115	61
K5072-ND	Oboustranný rošt pro APZ19, 20 - 850	1 896 Kč	8595580584108	61
K5073-BLACK-ND	Oboustranný rošt pro APZ19BLACK - 950	2 485 Kč	8595580584139	61
K5073-ND	Oboustranný rošt pro APZ19, 20 - 950	1 988 Kč	8595580584122	61
M0005-ND	Kroužek přívodu A100	40 Kč	8595580533014	6
M0017C-ND	Držák nap. ventilu AM	20 Kč	8595580551087	6
M0018-ND	Výpust k A06	84 Kč	8595580533076	48
M0019-ND	Táhlo k A06	26 Kč	8595580537166	48
M0020B-ND	Těsnění výpusti (vypouštěcí ventily A06)	40 Kč	8595580536367	48
M0021-ND	Těsnění přívodu (WC moduly)	37 Kč	8595580536374	8
M0023-ND	Vrapová vložka 45×58×25 (WC moduly)	43 Kč	8595580536381	5
M0026-ND	Těsnění odpadu (WC moduly)	64 Kč	8595580536398	8
M0028-ND	Těsnění propojky	137 Kč	8595580533083	8
M0029-ND	Držák odpadu	77 Kč	8595580533090	9
M0037-ND	Rám tlačítka	84 Kč	8595580533106	39
M0038-ND	Šroub rámu tlačítka	25 Kč	8595580533113	39
M0039-ND	Rukáv	74 Kč	8595580533120	7
M0041-ND	Šroub do plechu 3,5×13 DIN 7981 C A2	26 Kč	8595580533137	38
M0042-ND	Pružina rámu tlačítka	26 Kč	8595580533144	39
M0043B-ND	Deska vnitřní	40 Kč	8595580533151	6
M0044-ND	Zarážka	20 Kč	8595580533168	39
M0046-ND	Trubka konzoly	96 Kč	8595580533182	8
M0080-ND	Víko rukávu	56 Kč	8595580533250	6
M0080-ND	Víko rukávu	56 Kč	8595580533250	26
M0200K-ND	Konzole	497 Kč	8595580567569	8
M0243-ND	Matice držáku roháčku	27 Kč	8595580533298	6
M0506-ND	Opěrka závěsu nádržky	29 Kč	8595580533311	6
M0507-ND	Závěs nádržky	22 Kč	8595580533328	6
M0510-ND	Deska-senzor WC, pokovený	328 Kč	8595580533335	41
M0532-ND	Šroub M 4×10	25 Kč	8595580539870	41
M0552-ND	Čep tlačný	20 Kč	8595580533342	38
M0553-ND	Tlačný trn A101	20 Kč	8595580533359	38
M0555-ND	Tlačný trn A1101	20 Kč	8595580533366	38
M0566B-ND	Šroub universální	19 Kč	8595580533373	38
M0582-ND	Pružina rámečku Flat	29 Kč	8595580533380	38
M0587-ND	Vrut 3,5×20	20 Kč	8595580533397	38
M0599-ND	Přísavná podložka 30 mm	30 Kč	8595580533403	41
M0601-ND	Koleno přívodní AM112	126 Kč	8595580572037	6
M0603-ND	Manžeta	56 Kč	8595580533410	6
M0604-ND	Těsnění přívodu	42 Kč	8595580533427	6
M0609-ND	Výpust k A06/850	84 Kč	8595580533434	48
M0612-ND	Pásek děr. rovná 17/6,5	56 Kč	8595580533441	6
M0613-ND	Držák	62 Kč	8595580533458	6
M0615-ND	Zámek držáku	27 Kč	8595580533465	6
M0673-ND	Kompletní infra snímač s vetilem pro WC senzor	3 541 Kč	8595580533571	41
M0676-ND	Šroub 3,5×32	15 Kč	8595580533601	41
M0693-ND	Deska senzoru pisoár, pokovená	328 Kč	8595580533618	42
M0700-ND	Redukce G 3/4"–G 1/2"	252 Kč	8595580531263	28
M0745K-ND	U-nosník pevný A107	689 Kč	8595580533656	32
M0884-ND	Polyst. izolace A115 spodní	369 Kč	8595580533663	24
M0884V-ND	Polyst. izolace A115V spodní	432 Kč	8595580539931	24
M1522A-ND	Redukce G 3/4"–G 1/2" – zkrácená	218 Kč	8595580533274	28
M1577-ND	Ventil pro senzor	3 310 Kč	8595580549435	41

M1578-ND	Ventil pro senzor – bateriový	3 847 Kč	8595580554460	41
M1579-ND	Ventil R Mini-baterie	2 459 Kč	8595580554477	42
M1580-ND	Ventil R Mini-zdroj	2 245 Kč	8595580549046	42
M1597L-ND	Tlačítko malé – vnořené, chrom-lesk	196 Kč	8595580545987	39
M1597M-ND	Tlačítko malé – vnořené, chrom-mat	184 Kč	8595580546007	39
M1597Z-ND	Tlačítko malé – vnořené, zlaté	373 Kč	8595580545994	39
M1598B-ND	Tlačítko velké – vnořené, bílé	281 Kč	8595580545871	39
M1598C-ND	Tlačítko velké – vnořené, černé	365 Kč	8595580546021	39
M1598L-ND	Tlačítko velké – vnořené, chrom-lesk	369 Kč	8595580545888	39
M1598M-ND	Tlačítko velké – vnořené, chrom-mat	375 Kč	8595580545895	39
M1598Z-ND	Tlačítko velké – vnořené, zlaté	797 Kč	8595580545901	39
M1599B-ND	Tlačítko malé – vystouplé, bílé	180 Kč	8595580545918	39
M1599C-ND	Tlačítko malé – vystouplé, černé	180 Kč	8595580545925	39
M1599M-ND	Tlačítko malé – vystouplé, chrom-mat	238 Kč	8595580545932	39
M1600B-ND	Tlačítko velké – vystouplé, bílé	281 Kč	8595580545949	39
M1600C-ND	Tlačítko velké – vystouplé, černé	365 Kč	8595580545956	39
M1600L-ND	Tlačítko velké – vystouplé, chrom-lesk	369 Kč	8595580545963	39
M1600M-ND	Tlačítko velké – vystouplé, chrom-mat	375 Kč	8595580545970	39
M1600Z-ND	Tlačítko velké – vystouplé, zlaté	797 Kč	8595580546014	39
M1670-ND	HT koleno 40/15	64 Kč	8595580539856	10
M1671-ND	Zátka otvoru	40 Kč	8595580539863	10
M9030-ND	Závitové tyče + přísl.	149 Kč	8595580522421	30
M9031-ND	Redukce – sada	462 Kč	8595580522438	28
M903-ND	Závitové tyče + přísl.	149 Kč	8595580501877	8
M905-ND	Mechanizmus kompletní	128 Kč	8595580501884	7
M915-ND	Traverza kompletní	1 053 Kč	8595580501921	11
M916-ND	Fixační set	386 Kč	8594045939125	10
M935-ND	Deska pro moduly B	167 Kč	8595580528584	23
M936-ND	Deska pro moduly A	167 Kč	8595580528591	23
M952D-ND	Šroub mechanismu prodloužený AM, 2 ks	137 Kč	8595580551285	15
M952-ND	Šroub mechanismu AM, 2 ks	30 Kč	8595580551070	37
M954-ND	Mechanismus kompletní AM	143 Kč	8595580551155	6
M955-ND	Sada pro výměnu šroubů mechanismu AM	41 Kč	8595580551162	15
M956-ND	Posuvný držák odpadu	149 Kč	8595580551186	8
M958-ND	Deska s mechanismem pro Slimmodul AM	167 Kč	8595580551209	19
M959-ND	Sada pro výměnu napouštěcího ventilu a hadičky pro modul AM	481 Kč	8595580551247	6
M961-ND	Sada pro výměnu napouštěcího ventilu a hadičky pro Slimmodul AM	515 Kč	8595580551254	19
M967-ND	Souprava pro upevnění do stěny Easy Lock – AM101	386 Kč	8595580568740	11
M969-ND	Souprava pro upevnění do stěny Easy Lock – Slim	386 Kč	8595580572204	21
M970-ND	Souprava pro upevnění do stěny Easy Lock – AM102	386 Kč	8595580572235	11
M971-ND	Souprava pro upevnění do stěny Easy Lock - montážní rámy	386 Kč	8595580580421	30
M972	Koleno odpadu DN50/40	137 Kč	8595580583347	30
MN0025-ND	Tlačítko kompletní START-STOP	120 Kč	8595580543839	52
MN0035-ND	Pouzdro pro tužkové baterie	679 Kč	8595580545550	41
MN0050-ND	Šroub M8×16	22 Kč	8595580543846	64
MN0082-ND	Rozpěrka nádržky SLIM	68 Kč	8595580547219	19
MN0091-ND	Rukáv rámečku	68 Kč	8595580551124	6
MN0092C-ND	Rámeček rukávu AM	45 Kč	8595580551131	6
MN0092-ND	Rámeček rukávu	48 Kč	8595580551230	7
MN0101-ND	Rám tlačítka	94 Kč	8595580551278	39
MN0102C-DLOUHY-ND	Šroub rámu tlačítka prodloužený 1 ks	69 Kč	8595580551117	37
MN0102C-ND	Šroub rámu tlačítka	34 Kč	8595580551100	37
MN0114-ND	Podložky rámu tlačítka 4 ks	30 Kč	8595580551094	39
MN0115-ND	Hadička s o-kroužkem pro modul AM	131 Kč	8595580551179	6

MN0116-ND	Hadička s o-kroužkem pro Slimmodul AM	173 Kč	8595580551223	19
MN0118-ND	Pružina šroubu tlačítka	29 Kč	8595580551148	37
MN0121C-ND	Zarážka	22 Kč	8595580551261	37
MN0359A-ND	Rám tlačítka THIN M57x, M67x, M77x - nahradit vyklápěcím rámečkem	94 Kč	8595580566050	37
MN0503-ND	Těsnění s lepidlem – Výsek M57X	30 Kč	8595580560393	37
MN0536-ND	Kryt servisního otvoru pro AM118, AM119	69 Kč	8595580565282	15
MN0537A-ND	AM118, AM119 – mechanismus – nový	181 Kč	8595580565299	15
MN0867-ND	Vnitřní deska pro zásobník	68 Kč	8595580572006	6
MN0895-ND	Zarážka mechanismu FLAT	22 Kč	8595580572488	38
MN1232-ND	Montážní set pro WC SOLID	549 Kč	8595580583613	53
MN1233-ND	Set pantu k WC SOLID	384 Kč	8595580583620	53
MPV005	Mřížka 143×143 mm nerez	305 Kč	8595580507633	69
MPV006	Mřížka 102×102 mm šedá	87 Kč	8595580507657	69
MPV007	Mřížka 143×143 mm šedá	115 Kč	8595580507671	69
MPV008	Mřížka 102×102 mm nerez AISI 316L	405 Kč	8595580530679	69
MPV009	Mřížka 143×143 mm nerez AISI 316L	1 033 Kč	8595580530686	69
MS0015-ND	Táhlo k A09A	24 Kč	8595580533724	49
MS0018C-ND	Držák napouštěcího ventilu pro Slimmodul AM	25 Kč	8595580551216	19
MS0018-ND	Držák NV – SLIM	19 Kč	8595580533731	23
MS0022-ND	Těsnění VV – SLIM	34 Kč	8595580533748	49
MS0023-ND	Těsnění výpusti – SLIM	43 Kč	8595580533755	49
MS0025-ND	Držák odpadu – SLIM	77 Kč	8595580533762	22
MS0028-ND	Koleno SLIM spodní	226 Kč	8595580545444	22
MS0031-ND	Redukce SLIM	179 Kč	8595580545451	22
MS0037-ND	Hadička 26 cm 3/8"×3/8" modrá s kolínkem	127 Kč	8595580533786	23
MS0060-ND	Výpust kompletní ND	84 Kč	8595580512590	49
MS0070-ND	Kombi šroub M8×120 Zn	56 Kč	8595580533809	19
MS0080-ND	Výpust – VV flexible	84 Kč	8595580533816	49
MS0084-ND	Táhlo VS – VV flexible	29 Kč	8595580533823	49
MS0085-ND	Táhlo MS – VV flexible	29 Kč	8595580533830	49
MS0095-ND	Těsnění výpusti	34 Kč	8595580533847	49
N0006-ND	Matice M36	24 Kč	8595580533854	44
N0016-ND	Matice G 1/2" bílá	29 Kč	8595580533861	43
N0022-ND	Záslepka bílá	24 Kč	8595580533885	4
N0023-ND	Matice G 3/8" bílá	29 Kč	8595580533892	43
N0031-ND	Těsnění kuželové 30×16,5×3 (napouštěcí ventil A18, A17, A12, A14 3/8")	21 Kč	8595580536909	44
N0039-ND	Matice G 1/2 6HR bílá	29 Kč	8595580533908	44
N0088-ND	Těsnění kuželové 36×20,5×4	22 Kč	8595580533915	44
N0113-ND	O-kroužek 6,9×1,8	15 Kč	8595580533922	44
N0125-ND	Sítko NV univerzální	24 Kč	8595580533939	43
N0150-ND	Rozpěrka napouštěcího ventilu – Slim	47 Kč	8595580572457	19
N0163-ND	Membrána napouštěcího ventilu 2018 – Kompletní	42 Kč	8595580571276	43
N0164-ND	Bajonet A160-3/8"	69 Kč	8595580571283	43
N0165-ND	Bajonet A160P-3/8"	69 Kč	8595580571290	43
N0166-ND	Bajonet A150-1/2"	43 Kč	8595580571306	43
N0167-ND	Bajonet A150-3/8"	43 Kč	8595580571313	43
N0168-ND	Bajonet A150P-1/2"	43 Kč	8595580571320	43
N0169-ND	Bajonet A150P-3/8"	43 Kč	8595580571337	43
N0170-ND	Bajonet A160-1/2"	69 Kč	8595580571344	43
N0171-ND	Napouštěcí ventil – tlumič průtoku	19 Kč	8595580571351	43
N0172-ND	O-kroužek 13×2	15 Kč	8595580571368	43
P0001-ND	Páka I + kulisa	40 Kč	8595580535001	46
P0002-ND	Páka II + táhlo	40 Kč	8595580535018	46
P0003-ND	Páka + špalík (napouštěcí ventily A11, A12, A14)	15 Kč	8594045932492	45

P0004-ND	Šroub posuvný + vložka posuvná (vyp. ventil A2000, A04)	25 Kč	8595580536787	46
P0008-ND	Zátka kompletní s řetízkem (umyvadlové sifony)	69 Kč	8595580536947	4
P0011-ND	Šroub posuvný A05 + vložka posuvná	25 Kč	8595580535025	46
P0012-ND	Zátka PVC 5/4" (umyvadlové sifony)	25 Kč	8594045934342	4
P0019-ND	Zátka PVC 6/4" (dřezové sifony)	26 Kč	8594045934359	4
P0020-ND	Páka UNI DUAL kompletní (WC nádržka A93, A94)	69 Kč	8595580539078	52
P0021-ND	Držátko + třmen + provázek	69 Kč	8595580539108	52
P0033-ND	Sada pro napouštěcí ventily A17, A18	53 Kč	8595580546366	44
P0034-ND	Vložka + trn + membrána	53 Kč	8594045930511	45
P0035-ND	Sada pro napouštěcí ventily A15, A16	42 Kč	8594045938715	44
P0036-ND	Páka NV2 + špalík NV2 (nap. ventily A15, A16, A15P, A16P, A16M)	27 Kč	8595580539085	44
P0037-ND	Zátka kompl. chrom (vanové sifony A51CR, A51B)	188 Kč	8594045930757	5
P0038-ND	Zátka kompl. kov (vanové sifony A55K, A56K)	193 Kč	8594045930764	5
P0039B-ND	Zátka kompletní velká chrom (vanové sifony A51CRM, A564CRM1, A565CRM1)	194 Kč	8595580550400	5
P0039-ND	Zátka kompletní velká chrom (vanové sifony A54CRM, A56KM, A55KM)	194 Kč	8594045930788	5
P0040-ND	Zátka kompl. velká bílá	128 Kč	8595580535032	5
P0041-ND	Knoflík kompl. CR A51 (vanové sifony A51CR, A54CR)	180 Kč	8594045932423	5
P0042-ND	Knoflík kompl. B A51 (vanový sifon)	96 Kč	8594045932430	5
P0043-ND	Mřížka sifonu DN50 (A46)	59 Kč	8595580535049	5
P0044-ND	Mřížka sifonu DN60 (A46)	66 Kč	8595580535056	5
P0045-ND	Mřížka sifonu DN90	79 Kč	8595580531935	5
P0050-ND	Vložka + klapka	43 Kč	8595580535063	85
P0072-ND	Hlavice A508	723 Kč	8595580539115	74
P054-ND	Přepadová trubka se zátkou	185 Kč	8595580502041	78
P061-ND	Trubka DN32 s rozetou	45 Kč	8595580502843	4
P064-ND	Zátka kompletní kov velká (vanové sifony A564KM1, A565KM1)	234 Kč	8595580514242	5
P065-ND	Zápachová uzávěra pro plastový žlab	349 Kč	8595580512088	60
P069-ND	Perlátor komplet	398 Kč	8595580539139	74
P070-ND	Knoflík vanový A564 kompletní	252 Kč	8595580524609	5
P073-ND	Knoflík vanový A508	262 Kč	8595580539122	5
P074-ND	Zátka kompletní chrom k A564CRM2	262 Kč	8595580524616	5
P075-ND	Zátka kompletní chrom k A564CRM3	310 Kč	8595580524623	5
P078-ND	Hlavice A565	854 Kč	8595580539177	75
P079-ND	Perlátor komplet prodloužený	284 Kč	8595580539146	74
P084-ND	Knoflík vanový kovový kompletní (A564)	337 Kč	8595580539160	5
P088-ND	Zátka komplet KM3	339 Kč	8595580531096	5
P094-ND	Sada odvodnění nástrčné A566	465 Kč	8595580532710	76
P099-ND	Výškově stavitelné nohy	140 Kč	8595580536213	60
P107-ND	Sada podložek pro panty P097 a P098	48 Kč	8595580545109	4
P108-ND	Sada podložek pro panty Z0137B-ND a SLIM sedátka	57 Kč	8595580545116	4
P110-ND	Mechanismus pantu	169 Kč	8595580548223	53
P111L-ND	Mechanismus pantu se SOFTCLOSE levý	197 Kč	8595580548209	53
P111P-ND	Mechanismus pantu se SOFTCLOSE pravý	179 Kč	8595580548216	53
P111S-ND	Mechanismus pantu se SOFTCLOSE set	363 Kč	8595580548230	53
P112-ND	Výškově nastavitelné nohy pro APZ12	82 Kč	8595580548711	62
P116-ND	Nosné prvky pro pisoár DN8	128 Kč	8595580550820	32
P117-ND	Magnet vložky sedátka	74 Kč	8595580551353	53
P121-ND	Sada nastavitelných nohou pro APZ-S6	188 Kč	8595580552930	57
P122-ND	Sada nastavitelných nohou pro APZ-S9 nebo APZ-S12	188 Kč	8595580552947	57
P124-ND	Výškově stavitelné nohy	188 Kč	8595580554187	68
P131-ND	Konzola pro A107S	2 239 Kč	8595580558505	32
P139-ND	Kroužek sifonu kompletní 90 LOW	95 Kč	8595580560065	83
P140-ND	Výpust CLICK/CLAK 6/4" komplet plast	286 Kč	8595580560072	73
P141-ND	Výškově stavitelné nohy k žlabům APZ2012 a APZ2022	82 Kč	8595580560416	62

P146-ND	Set šablon pro nastavení šroubů tlačítek	77 Kč	8595580562472	37
P165-ND	Rohový ventil SCHELL s držákem a maticí	462 Kč	8595580566784	6
P167-ND	Rohový ventil s T-kusem	657 Kč	8595580568108	6
P168-ND	Set držáku rohového ventilu	151 Kč	8595580568153	6
P171-BLACK-ND	Zátka, C-C, těsnění, plastový prstenec, černá-mat	758 Kč	8595580580070	88
P171-B-ND	Zátka, C-C, těsnění, plastový prstenec, bílá-lesk	675 Kč	8595580580087	88
P171-ND	Zátka, C-C, těsnění, plastový prstenec	432 Kč	8595580569402	88
P172-ND	Tělo přepadu včetně krytky chrom	215 Kč	8595580570750	73
P174-ND	Zápachová uzávěra SPZ nízká kompletní	122 Kč	8595580571184	54
P175-ND	Závěs nádržky – kompletní 2 ks	247 Kč	8595580571375	11
P176-ND	Set vyhazovač a podavač tablet	462 Kč	8595580572013	6
P177-ND	Rámeček tlačítka FLAT 2021	587 Kč	8595580572471	38
P178-ND	Set šablon pro nastavení šroubů tlačítek FLAT 2021	69 Kč	8595580572464	38
P196-ND	Matice + pojistka AM120	47 Kč	8595580580568	11
P197-ND	Rozpěrka pro AVZ102R-R103S	515 Kč	8595580583910	65
S0003-ND	Matice G1 1/4"	15 Kč	8595580533946	71
S0004-ND	Matice G1 1/2" (vanové, vaničkové, umyvadlové a dřezové sifony)	20 Kč	8595580536855	71
S0005-L1000-ND	Trubka PVC DN40; L = 1000	30 Kč	8595580558758	86
S0006-ND	Rozeta DN40	30 Kč	8595580536749	4
S0007-ND	O-kroužek 58×2 (umyvadlové sifony)	20 Kč	8595580536879	86
S0008-ND	Těsnění kuželové 36×31,5×5 (vanové a umyvadlové sifony)	24 Kč	8595580536893	71
S0009-ND	Těsnění kuželové 44×39×5 (vanové, vaničkové, umyvadlové a dřezové sifony)	22 Kč	8595580536404	71
S0012-ND	Mřížka sifonu plast	20 Kč	8595580533953	4
S0013-ND	Mřížka sifonu nerez 5/4" (umyv. sifony)	45 Kč	8594045934106	4
S0014-ND	Šroub M6×50 nerez	29 Kč	8595580539092	71
S0015-ND	Těsnění 60×50×6 (umyvadlové sifony)	15 Kč	8595580536961	86
S0016-ND	Těsnění 60×45,5×2 (umyvadlové sifony)	22 Kč	8595580536411	84
S0017-ND	Těsnění 39×28×2 (umyvadlové sifony)	15 Kč	8595580536886	88
S0030-ND	Těsnění 80×49×2 (vaničkové sifony A46, A47B, A47CR)	25 Kč	8595580536718	80
S0031-ND	Těsnění 85×49×8 (vaničkové sifony A46, A47B, A47CR)	26 Kč	8595580536701	79
S0032-ND	Šroub do plechu 4,2×16 DIN 7983 A2	14 Kč	8595580533960	7
S0034-ND	Víko sifonu DN60 bílé	72 Kč	8595580533977	5
S0035-ND	Víko sifonu DN60 chrom	164 Kč	8595580533984	5
S0036K-ND	Univerzální klíč k vaničkovým sifonům a nap. ventilům, kov	262 Kč	8595580522452	5
S0036-ND	Klíč vaničkového sifonu	32 Kč	8595580562328	5
S0053-ND	Víko DN90 bílé	93 Kč	8595580533991	81
S0054-ND	Vtok	47 Kč	8595580535742	81
S0055-ND	Kotlík	82 Kč	8595580534004	81
S0061A-ND	Víko DN90 kov bílá	1 112 Kč	8595580543952	5
S0061-ANTIC-ND	Víko DN90 kov antic	822 Kč	8595580543969	5
S0061-ND	Víko DN90 kov	369 Kč	8595580534028	5
S0065-ND	Koleno pr. 40/50 – 45 st.	51 Kč	8595580534035	78
S0074-ND	Mřížka přepadu A51–A56	43 Kč	8595580537289	72
S0079-ND	Matice	26 Kč	8595580534042	72
S0082-ND	Těsnění zátky vanových sifonů	27 Kč	8595580536428	73
S0084-ND	O-kroužek 10×2	25 Kč	8595580534059	72
S0085-ND	Těsnění 70×50×6 (vanové, vaničkové A461, A462, umyv. a dřez. sifony)	25 Kč	8595580536435	71
S0090-ND	Těsnění 70×50×2 (vaničkové A461, A462, A46, A47, dřezové sifony)	25 Kč	8595580536442	74
S0100-ND	Těsnění tvarové	43 Kč	8595580536459	71
S0103-ND	Mřížka chrom	109 Kč	8595580534066	72
S0109-ND	Přepad	56 Kč	8595580534073	71
S0115-ND	Zátka 6/4" s řetízkem 38 cm (vanové sifony A501–A502)	51 Kč	8595580536954	4
S0116-ND	Mřížka DN70 nerez 6/4"	47 Kč	8594045934144	4
S0120-ND	Těsnění kuželové 28×25×5 (umyvadlové a dřezové sifony)	24 Kč	8595580536848	87

S0121-ND	Matice G1"	26 Kč	8595580534080	87
S0133-ND	Ucpávka 3 ks	25 Kč	8595580565312	96
S0160-ND	Šroub dlouhý 33 mm	96 Kč	8595580534097	72
S0168-ND	Rozeta DN50 (dřezové sifony)	30 Kč	8595580536732	4
S0183-ND	Těsnění 115×85×6 pryž (vaničkové sifony A48, A49B, A49CR, A49K)	40 Kč	8595580536657	81
S0221-ND	Redukce gumová 30×10 bílá	43 Kč	8594045935233	5
S0236-ANTIC-ND	Zátka A55 kov antic	1 002 Kč	8595580543921	5
S0236-BLACK-ND	Zátka A55 kov + šroub A51 BLACK	1 137 Kč	8595580559410	5
S0237-ANTIC-ND	Mřížka A55 kov antic	481 Kč	8595580543938	72
S0237-BLACK-ND	Mřížka k vanovému sifonu A564BLACK, kov	640 Kč	8595580559427	72
S0237-ND	Mřížka A55 kov	149 Kč	8595580534103	72
S0281-BLACK-ND	Víko 90 kov mat, černá-mat	1 010 Kč	8595580565688	81
S0281-B-ND	Víko 90 kov mat, bílá-lesk	1 010 Kč	8595580584030	5
S0281-ND	Víko DN90 kov mat	405 Kč	8595580534110	5
S0309-ND	Šroub M6×80 nerez (umyvadlové sifony)	26 Kč	8595580536862	84
S0316-ND	Šroub dlouhý 40 mm	96 Kč	8595580542245	4
S0317-ND	Těsnění 115×90×2	30 Kč	8595580534127	83
S0321-ND	Rozeta DN32	30 Kč	8595580534134	4
S0323-ND	Těsnění 45×37×3	25 Kč	8595580536800	85
S0327-ND	Těsnění 43×27×1	20 Kč	8595580534141	92
S0335-ND	Těsnění A55 (vanové sifony A55K, A56K)	24 Kč	8595580536794	72
S0336-ND	Těsnění kuželové bílé	22 Kč	8595580534158	86
S0337-ND	Víko sifonu DN50 chrom	158 Kč	8595580534165	5
S0338-ND	Redukce DN45/32	43 Kč	8595580536992	5
S0352-ND	Matice G 2"	22 Kč	8595580534172	89
S0355-ND	O-kroužek 66×2,5 (dřezové sifony)	27 Kč	8595580536824	89
S0364-ND	Mřížka přepadu A502 plast bílá	43 Kč	8595580534189	71
S0365-ND	Mřížka 6/4" plast	27 Kč	8595580534196	4
S0372-ND	Mřížka přepadu A501 plast chrom	86 Kč	8595580534202	71
S0373-ND	Sítko sifonu A47	34 Kč	8595580534219	80
S0379-ND	Přepad k výpusti dřezové	56 Kč	8595580535803	89
S0380-ND	Manžeta vršku pisoárového	42 Kč	8595580534226	94
S0381-ND	Redukce 50/40 bílá (dřezové sifony)	32 Kč	8595580536770	89
S0384-ND	Mřížka komplet k A37 DN115	290 Kč	8595580507428	4
S0385-ND	Mřížka komplet k A38 DN115	290 Kč	8595580512149	89
S0388-ND	Šroub výpusti 32 mm	83 Kč	8595580536541	89
S0399-ND	Šroub 4,2×32 DIN 7983 A2 nerez	22 Kč	8595580534233	71
S0400-ND	O-kroužek k hrdlu vpusti	34 Kč	8595580537029	69
S0401-ND	O-kroužek k zápachovým uzávěrám k límci druhé úrovně izolace	38 Kč	8595580537036	69
S0436-ND	Víko sifonu DN50 bílé	72 Kč	8595580534240	5
S0437-ND	Hrdlo sifonu CLICK/CLACK	62 Kč	8595580535810	73
S0440-ND	Mřížka CLICK/CLACK	115 Kč	8595580543747	73
S0442-ND	Těsnění 39×30×4	24 Kč	8595580539054	85
S0445-ND	Matice G1 3/4"	24 Kč	8595580539894	76
S0446-ND	Mřížka přepadu CLICK/CLACK chrom	83 Kč	8595580534257	73
S0447-ND	Těsnění tvarové bílé (A503KM, A506KM)	53 Kč	8595580536725	73
S0453-BLACK-ND	Výpust CLICK/CLAK 6/4" komplet kov BLACK	1 653 Kč	8595580559465	73
S0453-ND	Výpust CLICK/CLACK 6/4" komplet kov	416 Kč	8595580534264	73
S0454-ND	Mechanizmus CLICK/CLACK plast	149 Kč	8595580534271	73
S0457-ND	Šroub krytky přepadu CLICK/CLACK – kov	77 Kč	8595580534288	73
S0460-BLACK-ND	Víko krytky přep. CLICK/CLAK – kov BLACK	917 Kč	8595580559441	73
S0460-ND	Víko krytky přepadu CLICK/CLACK – kov	185 Kč	8595580534295	73
S0461-BLACK-ND	Mřížka krytky přep. CLICK/CLAK – kov BLACK	578 Kč	8595580559458	73
S0461-ND	Mřížka krytky přepadu CLICK/CLACK – kov	146 Kč	8595580534301	73

S0511-ND	Těsnění horní k umyvadlové výpusti CLICK/CLACK	29 Kč	8595580537272	88
S0513-ND	Těsnění pod zátku k vanové výpusti CLICK/CLACK	26 Kč	8595580534318	73
S0514-ND	Těsnění pod zátku k umyvadlové výpusti CLICK/CLACK	26 Kč	8594045938708	88
S0515-ND	Třecí kroužek DN32	21 Kč	8595580534325	72
S0516-ND	Třecí kroužek DN40	20 Kč	8595580534332	78
S0517-ND	Třecí kroužek DN50	21 Kč	8595580534349	50
S0525-ND	Mechanismus CLICK/CLACK	109 Kč	8595580534356	73
S0528BLACK-ND	Zápachová uzávěra SPZ náhradní díl – černá mat	78 Kč	8595580562168	54
S0528-ND	Zápachová uzávěra SPZ	40 Kč	8595580531829	54
S0529BLACK-ND	Sítko SPZ – černá mat	66 Kč	8595580562205	54
S0529-ND	Sítko SPZ	34 Kč	8595580534363	54
S0536-ND	O-kroužek 75×2,5	26 Kč	8595580534370	54
S0542-ND	Manžeta k A45B, A45C	84 Kč	8595580534387	94
S0557-BLACK-ND	Zátka k vanovému sifonu A564BLACK, kov, bez těsnění	1 137 Kč	8595580563585	75
S0557-B-ND	Zátka k vanovému sifonu mushroom BÍLÁ LESK	1 137 Kč	8595580580896	75
S0574-ND	Těsnění spodní tvarové k umyvadlové výpusti CLICK/CLACK	26 Kč	8595580537012	88
S0647-ND	O-kroužek k hrdlu vpusti a vodní zápachové uzávěře	34 Kč	8595580534400	69
S0663BLACK-ND	Zápachová uzávěra SPZ nízká – černá mat	78 Kč	8595580562175	54
S0663-ND	Zápachová uzávěra SPZ nízká	40 Kč	8595580534417	54
S0686-ND	Sedlo kuličky	40 Kč	8595580534424	95
S0687-ND	Vrapová vložka 36/32	45 Kč	8595580534431	95
S0720-ND	Matice G1 1/2 DN32	20 Kč	8595580534455	84
S0736-ND	Těsnění APV26EC (A4-1235/02)	43 Kč	8595580535889	70
S0741-ND	O-kroužek k límci druhé úrovně izolace	43 Kč	8595580534462	70
S0767-ND	O-kroužek 85×2,5 NBR 70	37 Kč	8595580548506	70
S0788-ND	Těsnění přepadu A564	56 Kč	8595580534493	74
S0789-ND	Zátka click/clack A396 se sítkem	347 Kč	8595580537388	88
S0816-ND	Sada těsnění k A439	59 Kč	8595580522445	88
S0851-ND	Vtok	82 Kč	8595580547936	83
S0852-ND	Víko DN90 chrom	232 Kč	8595580534011	5
S0855-ND	Těsnění sifonu 90 LOW	50 Kč	8595580534516	83
S0859-ND	Matice G1 1/4" vysoká	24 Kč	8595580547226	84
S0870-ND	Kolínko hadice kompletní	37 Kč	8595580533205	76
S0871-ND	Zátka hrdla kompletní	32 Kč	8595580533199	76
S0876-ND	O-kroužek 90×2 NBR 70Sh	35 Kč	8595580548513	70
S0879-ND	Naváděcí kroužek	37 Kč	8595580547660	83
S0880-BLACK-ND	Knoflík k vanovému sifonu A564BLACK, kov	1 123 Kč	8595580563578	75
S0889-ND	Matice G1"	26 Kč	8595580534523	96
S0899-ND	Deska PS-bílá	56 Kč	8595580534530	93
S0900-ND	Matice pračkového sifonu	25 Kč	8595580539252	95
S0901-ND	Vložka sifon kondenzační	34 Kč	8595580539245	95
S0906-ND	Těsnění 31×22×2	20 Kč	8595580534547	95
S0915-ND	Kulička 0,72-PP	37 Kč	8595580539214	95
S0916-ND	Těsnění tvarové	20 Kč	8595580539276	95
S0918-ND	Spona hydromasáže	32 Kč	8595580539184	76
S0921-ND	Těsnění tvarové	22 Kč	8595580534554	96
S0938-ND	O-kroužek 40×1,5	20 Kč	8595580534561	95
S0942-ND	Klapka KS	29 Kč	8595580539207	95
S0945-ND	Těsnění zátky vanových sifonů	19 Kč	8595580534578	72
S0946-ND	Těsnění velké zátky vanových sifonů	26 Kč	8595580534585	72
S0949-ND	Rozeta pro A400	85 Kč	8595580542054	88
S0950-ND	Rozeta pro A431	68 Kč	8595580542061	88
S0952-ND	O-kroužek 12.0×2 silikon	20 Kč	8595580539191	76
S0955-ND	Rozeta DN32	30 Kč	8595580539900	4

S0956-ND	Rozeta DN40	30 Kč	8595580539917	4
S0957-ND	Rozeta DN50	30 Kč	8595580539924	4
S0965-ND	Těsnění zátky vanových sifonů	22 Kč	8595580550318	72
S0972-ND	Rozetka pro ARV001	77 Kč	8595580558185	88
S0973-ND	Rozetka pro ARV002	88 Kč	8595580558161	88
S0974-ND	O-kroužek 15×2,5	25 Kč	8595580543754	93
S0975-ND	O-kroužek 10/2	22 Kč	8595580540005	76
S0981-ND	Těsnění zátky dřezového sifonu DN115	37 Kč	8595580541279	89
S0982-BLACK-ND	Zátka CLICK/CLACK A392BLACK	857 Kč	8595580564070	88
S0982B-ND	Zátka CLICK/CLACK A392, A395 bílá	745 Kč	8595580546786	88
S0982-ND	Zátka CLICK/CLACK A392, A395	254 Kč	8595580543761	88
S0983-ND	Zátka CLICK/CLACK A391, A394	210 Kč	8595580543778	88
S0985-ND	Zátka CLICK/CLACK A393	313 Kč	8595580543792	88
S0986-ND	Zátka vanové a vaničkové CLICK/CLACK 6/4" kov	331 Kč	8595580543808	5
S0993-ND	Zápachová uzávěra A400 plastová trubička	30 Kč	8595580547240	88
S1004B-ND	Krytka přepadu Alca – bílá	68 Kč	8595580548889	87
S1004-ND	Krytka přepadu Alca – chrom	97 Kč	8595580548872	87
S1010-ND	Těsnění 69×50×4 XPE	25 Kč	8595580548896	87
S1022-ND	Knoflík kompletní chrom (A51CR, A51CRM, A54CR)	180 Kč	8595580554798	5
S1025-ND	Mřížka přepadu	53 Kč	8595580555191	72
S1076-ANTIC-ND	Knoflík A55 kov tisícihran + krytka ANTIC	922 Kč	8595580555900	72
S1076-BLACK-ND	Knoflík A55 kov 2017 tisícihran + krytka BLACK	1 123 Kč	8595580559403	5
S1076-ND	Knoflík kov (A55K, A55KM, A550K, A550KM, A56K)	232 Kč	8595580555917	5
S1095-ND	Knoflík Chrom (A51CR, A51CRM, A54CR, A54CRM)	180 Kč	8595580554729	5
S1113-ND	Knoflík kompletní bílý (A51B, A51BM, A54B, A54BM)	96 Kč	8595580554767	5
S1182-ND	Těsnění kuželové 38×30×7	26 Kč	8595580568122	71
S1184-ND	Těsnění G5/4"	19 Kč	8595580571382	84
S1383-ND	Rozeta pro A401	85 Kč	8595580562373	88
S1402-ND	Mechanismus CLICK/CLACK pro výpusti s čištěním shora A392C, A504CKM, A507CKM	109 Kč	8595580564032	73
S1403-ND	O-kroužek pro A392C výpust umyvadlovou CLICK/CLACK 5/4" kov, velká, 2 ks	50 Kč	8595580564049	88
S1404-ND	O-kroužek pro A504CKM, A507CKM výpust vanovou CLICK/CLACK 6/4", kov, velká, 2 ks	50 Kč	8595580564056	73
S1425A-ND	Výpust vanová CLICK/CLACK 6/4" plastová vložka	506 Kč	8595580574031	73
S1425-BLACK-ND	Výpust CLICK/CLACK 6/4" komplet kov BLACK	1 653 Kč	8595580568115	73
S1513-ND	Ucpávka 3 ks	40 Kč	8595580565985	96
S1521-ND	Klíč umyvadlové výpusti 5/4"	62 Kč	8595580568603	4
S1522-ND	Klíč vanové výpusti 6/4"	62 Kč	8595580568610	5
S1523-ND	Těsnění tvarové pro kovové umyvadlové sifony	40 Kč	8595580565350	4
S1530-ND	Těsnění kuželové pro kovové umyvadlové sifony	38 Kč	8595580565831	88
S1542-ND	Mechanismus CLICK/CLACK pro výpusti s čištěním shora A392C, A504CKM, A507CKM, A465C-50	149 Kč	8595580568092	88
S1544-ND	Těsnění hadice Wellerohr NW50	15 Kč	8595580571399	92
S1566-ND	Zátka CLICK/CLACK 6/4" kov	331 Kč	8595580574413	73
S1567-ND	Mechanismus CLICK/CLACK pro výpusti s čištěním shora A504CKM, A507CKM, A465C-50	149 Kč	8595580574420	73
S1586-ND	Držák KS	115 Kč	8595580580247	95
SHADE-1050	Rošt SHADE-1050 pro odtokový systém APZ5 SPA	5 882 Kč	8595580546687	58
SHADE-650	Rošt SHADE-650 pro odtokový systém APZ5 SPA	4 723 Kč	8595580546694	58
SHADE-750	Rošt SHADE-750 pro odtokový systém APZ5 SPA	5 055 Kč	8595580546700	58
SHADE-850	Rošt SHADE-850 pro odtokový systém APZ5 SPA	5 320 Kč	8595580546717	58
SHADE-950	Rošt SHADE-950 pro odtokový systém APZ5 SPA	5 594 Kč	8595580546724	58
SPZ01BLACK-ND	Sifon pro podlahový žlab - černá mat	1 488 Kč	8595580562229	54
SPZ01-ND	Sifon pro podlahový žlab	947 Kč	8595580502331	54
SPZ03BLACK-ND	Sifon pro podlahový žlab nízký boční – černá mat	1 488 Kč	8595580562182	54
SPZ03-ND	Sifon pro podlahový žlab nízký boční	947 Kč	8595580504694	54
SPZ06-ND	Sifon plastový žlab APZ19, APZ20	349 Kč	8595580583880	61
SPZ07-ND	Sifon pro podlahový žlab spodní	947 Kč	8595580534592	54

SPZ08-ND	Sifon pro podlahový žlab spodní nízký	947 Kč	8595580534608	54
SPZ12 KOMBI-ND	Kombinovaná zápachová uzávěra pro APZ12	414 Kč	8595580548667	62
TWIN-1050	Rošt TWIN-1050 pro odtokový systém APZ5 SPA	4 415 Kč	8595580546632	58
TWIN-650	Rošt TWIN-650 pro odtokový systém APZ5 SPA	3 536 Kč	8595580546649	58
TWIN-750	Rošt TWIN-750 pro odtokový systém APZ5 SPA	3 793 Kč	8595580546656	58
TWIN-850	Rošt TWIN-850 pro odtokový systém APZ5 SPA	3 989 Kč	8595580546663	58
TWIN-950	Rošt TWIN-950 pro odtokový systém APZ5 SPA	4 196 Kč	8595580546670	58
V0001-ND	Komora	84 Kč	8595580534615	46
V0009-ND	Výpust	84 Kč	8595580534622	46
V0010-ND	Matice výpusti TR 60×3	40 Kč	8595580534639	46
V0011B-ND	Tlačítko kompletní bílé (vypouštěcí ventil A2000)	48 Kč	8594045930283	46
V0013-ND	Čep 25	20 Kč	8595580534646	46
V0014-ND	Těsnění 80×60×6 (vypouštěcí ventily A04, A2000, A05)	24 Kč	8594045932447	46
V0016-ND	Kuželový kroužek vyp. ventily A2000, A02, A03, A03A, A05)	21 Kč	8595580536831	46
V0019-ND	Klíč tlačítka 1/2"	24 Kč	8595580534653	46
V0020 M6X65 A-ND	Šroub kompletní	40 Kč	8595580535131	4
V0020 M8X65 A-ND	Šroub kompletní	40 Kč	8595580535155	4
V0021-ND	Krytka výpusti	22 Kč	8595580534660	50
V0022-ND	Matice výpusti	29 Kč	8595580534677	50
V0023-ND	Těsnění kuželové 56×49×6	24 Kč	8595580536633	50
V0024-ND	Šroub posuvný	25 Kč	8595580534684	47
V0032-ND	Čep 15	20 Kč	8595580534691	46
V0037-ND	Třmen	19 Kč	8595580534707	46
V0038-ND	Pružina tlačná nerez 63×6,5/8,87×20×9,5	24 Kč	8595580534714	46
V0056-ND	Těsnění 115×70×15 poreten (těsnění k WC kombi)	34 Kč	8594045932157	4
V0058-ND	Těsnění 115×70×8 (těsnění k WC kombi)	26 Kč	8594045936742	4
V0060-ND	Těsnění 94×70×17 (těsnění k WC kombi)	72 Kč	8595580507800	4
V0072-ND	Rám univerzální II.	84 Kč	8595580534721	46
V0087-ND	Čep tlačítka	26 Kč	8595580534738	47
V0088-ND	Dvoutlačítko kompletní chrom	164 Kč	8594045939132	4
V0094-ND	Krytka tlačítka A2000 bílá	24 Kč	8595580534745	4
V0096-ND	Výpust – A08	84 Kč	8595580534752	47
V0119-ND	Krytka výpusti DN35	22 Kč	8595580534776	50
V0121-ND	Těsnění 70×30×2 EPDM pryž 40 sh (vyp. ventily A03A)	26 Kč	8595580536589	50
V0122-ND	Těsnění 80×60×2,5 (vyp. ventily A02, A03, A03A, A07)	27 Kč	8595580536671	50
V0146-ND	O-kroužek 22×2	19 Kč	8595580534783	47
V0156-ND	Matice výpusti TR 60×3 šestihranná	40 Kč	8595580534790	46
V0173-ND	O-kroužek 29×2,5	26 Kč	8595580534806	48
V0229-ND	Vložka posuvná A08	29 Kč	8595580534813	47
V0233-ND	Táhlo A08	29 Kč	8595580534820	47
V0235-ND	Páka A08	29 Kč	8595580534837	47
V0303-ND	Výpust 2/4 litry	84 Kč	8595580548766	48
Z0002-ND	Prodloužené šrouby k A60	43 Kč	8594045936544	4
Z0005-ND	Čep WC sedátka	21 Kč	8595580547233	4
Z0007-ND	Vložka vrapová DN60/40	43 Kč	8595580539061	5
Z0012-ND	Fixační set nádržky	37 Kč	8595580522391	52
Z0013-ND	Vložka vrapová DN50/32 bílá	43 Kč	8595580536640	5
Z0014-ND	Koleno 350×245×50/40	121 Kč	8595580534851	52
Z0015-ND	Páka k A94	51 Kč	8595580534868	52
Z0023-ND	Víko Smart	369 Kč	8595580534875	52
Z0024-ND	Tlačítko Smart	194 Kč	8595580534882	52
Z0034-ND	Plastová podložka pro APZ1 – 4 ks	56 Kč	8595580522407	54
Z0036-ND	Manžeta pro dopojení k WC	40 Kč	8595580536046	97
Z0044-ND	Víko nádržky UNI DUAL	207 Kč	8595580534899	52

Z0047-ND	Rozpěrka 3	32 Kč	8595580534905	52
Z0048-ND	Rozpěrka pro A93, A94	24 Kč	8595580536053	52
Z0069-ND	Tlačítko kompletní UNI DUAL	109 Kč	8595580536664	52
Z0073KARTUS-ND	Pisoárový tlakový splachovač – kartuš (do 2020)	630 Kč	8595580548704	4
Z0073KARTUS-NEW-ND	Pisoárový tlakový splachovač – kartuš plastová	630 Kč	8595580583460	4
Z0108-ND	Háček žlabu	56 Kč	8595580534912	54
Z0216-ND	Kulička broušená prům. 1,138"	27 Kč	8595580534929	60
Z0232-ND	Zátka vymezovací set	56 Kč	8595580522414	60
Z0234-ND	Těsnění sifonu – plastový žlab, pryž	30 Kč	8595580552923	60
Z0262-ND	Plastová podložka pro APZ6, APZ15 – 6 ks	77 Kč	8595580568290	55
Z0263-ND	Podložka APZ6, 5 mm, set 6 ks	77 Kč	8595580535124	55
Z0320-ND	Rošt APZ9 750 balený	1 806 Kč	8595580534967	60
Z0321-ND	Rošt APZ9 850 balený	1 896 Kč	8595580534974	60
Z0322-ND	Rošt APZ9 950 balený	1 988 Kč	8595580534981	60
Z0631-ND	Šroub M5×10	22 Kč	8595580534998	58
Z0641-ND	Doraz víka sedátka	37 Kč	8595580548193	53
Z0646-ND	Doraz sedátka, 4 ks	63 Kč	8595580542252	4
Z0648-ND	Vložka pantu sedátka	25 Kč	8595580548520	53
Z0653-ND	Podložka rychloupínací matice	25 Kč	8595580548544	53
Z0654-ND	Matice rychloupínací	51 Kč	8595580548537	53
Z0694BRASS-ND	Rošt APZ10 - 750 BRASS	2 256 Kč	8595580577254	60
Z0694-ND	Rošt APZ10 750	1 806 Kč	8595580539023	60
Z0695BRASS-ND	Rošt APZ10 - 850 BRASS	2 370 Kč	8595580577261	60
Z0695-ND	Rošt APZ10 850	1 896 Kč	8595580539030	60
Z0696BRASS-ND	Rošt APZ10 - 950 BRASS	2 485 Kč	8595580577278	60
Z0696-ND	Rošt APZ10 950	1 988 Kč	8595580539047	60
Z0747-ND	Rošt APZ9 650	1 721 Kč	8595580539962	60
Z0748-ND	Rošt APZ9 550	1 633 Kč	8595580539979	60
Z0749BRASS-ND	Rošt APZ10 - 650 BRASS	2 151 Kč	8595580577285	60
Z0749-ND	Rošt APZ10 650	1 721 Kč	8595580539986	60
Z0750BRASS-ND	Rošt APZ10 - 550 BRASS	2 041 Kč	8595580577292	60
Z0750-ND	Rošt APZ10 550	1 633 Kč	8595580539993	60
Z0757-ND	Sítko APZ50	40 Kč	8595580548773	62
Z0782-ND	Šroub M8×20	25 Kč	8595580543822	64
Z0789-ND	Plastová podložka APZ6, APZ15 – 6 ks	77 Kč	8595580545536	55
Z0909-ND	Rozpěrka pantu sedátka	98 Kč	8595580548551	53
Z0914-ND	Matice M6 plastová	33 Kč	8595580548568	53
Z0915-ND	Podložka 6,4 plastová	19 Kč	8595580548575	53
Z0928-ND	Hmoždinka M6 WC sedátka	83 Kč	8595580548582	53
Z0989-ND	Pojistka sifonu	60 Kč	8595580552817	57
Z0994-ND	Šroub M8×30 DIN 7984 A2 – 4 ks	79 Kč	8595580548919	64
Z0998-ND	Pouzdro pro matici ke žlabu AVZ104	40 Kč	8595580580063	64
Z1000-ND	Šroub M8×25 DIN 912 Imbus A2 – 4 ks	69 Kč	8595580548902	64
Z1020-ND	Těsnění ZU tvarové	52 Kč	8595580552855	57
Z1021-ND	Těsnění sifonu	75 Kč	8595580552879	57
Z1022-ND	Sítko APZ13	95 Kč	8595580552992	57
Z1023-ND	Zápachová uzávěra 25	95 Kč	8595580552824	57
Z1024-ND	Zápachová uzávěra 30	100 Kč	8595580552831	57
Z1025-ND	Zápachová uzávěra 50	145 Kč	8595580552848	57
Z1027-ND	Pojistka sifonu	69 Kč	8595580552862	57
Z1127-ND	Matice M6 plastová šedá pro žlab	34 Kč	8595580552886	57
Z1239-ND	Rošt APZ18 550	1 764 Kč	8595580558451	60
Z1240-ND	Rošt APZ18 650	1 859 Kč	8595580558468	60
Z1241-ND	Rošt APZ18 750	1 950 Kč	8595580558475	60

Z1242-ND	Rošt APZ18 850	2 047 Kč	8595580558482	60
Z1243-ND	Rošt APZ18 950	2 147 Kč	8595580558499	60
Z1371-ND	Zátka vymezovací set, černá, 4 ks	110 Kč	8595580562199	54
Z1376-ND	Krytka pojistky, černá	15 Kč	8595580580544	54
Z1431-ND	Podložka roštu DOUBLE, 6 ks	77 Kč	8595580568368	57
Z1480-ND	Set – noha pro žlab APZ13 DOUBLE	191 Kč	8595580568252	57
Z1581-ND	Rošt APZ15/115 pro vložení dlažby – 300	1 371 Kč	8595580570811	56
Z1582-ND	Rošt APZ15/115 pro vložení dlažby – 550	2 192 Kč	8595580570828	56
Z1583-ND	Rošt APZ15/115 pro vložení dlažby – 650	2 313 Kč	8595580570835	56
Z1584-ND	Rošt APZ15/115 pro vložení dlažby – 750	2 438 Kč	8595580570842	56
Z1585-ND	Rošt APZ15/115 pro vložení dlažby – 850	2 560 Kč	8595580570859	56
Z1586-ND	Rošt APZ15/115 pro vložení dlažby – 950	2 685 Kč	8595580570866	56
Z1587-ND	Rošt APZ15/115 pro vložení dlažby – 1050	2 807 Kč	8595580572624	56
Z1588-ND	Rošt APZ15/115 pro vložení dlažby – 1150	2 928 Kč	8595580572631	56
Z1884-ND	Podložka pro APZ19, APZ19BLACK – 6 ks	77 Kč	8595580584146	61
Z1885-ND	Podložka pro APZ20 – 6 ks	77 Kč	8595580584153	61

alca GROUP

alca

Sanitární technika,
systémové stěny

Česká republika
Alcadrain s.r.o.
Komunardů 1626/35
170 00 Praha 7 – Holešovice
T: +420 519 821 117 – prodej ČR
T: +420 519 821 041 – export
alcadrain@alcadrain.cz
www.alcadrain.cz

Slovensko
Alcadrain SK s.r.o.
Novozámocká 209
949 05 Nitra – Dolné Krškany
T: +421 376 579 521
M: +421 918 977 220, +421 903 742 035
alcadrain@alcadrain.sk
www.alcadrain.sk

FV PLAST

Potrubní systémy,
systémy podlahového topení
a stropního chlazení

Česká republika
FV – Plast, a.s.
Kozovazská 1049/3
250 88 Čelákovice
T: +420 326 706 711
fv-plast@fv-plast.cz
www.fv-plast.cz

Tým našich specialistů je vždy připraven pomoci při projektování, instalaci i stanovování projektových cen výrobků.

Český výrobce, ISO 9001:2015
Edice 1/2025 CZ, © Alcadrain s.r.o.
Změny rozměrů a provedení vyhrazeny.